Pompe à chaleur air-eau OERTLI LAN 1118CP

La pompe à chaleur air-eau très silencieuse Oertli LAN 1118CP avec fonctionnement Inverter en continu et fluide frigorigène naturel R290 puissance de chauffage 11,2 kW (-7/ W35).

Pompe à chaleur de chauffage pour installation extérieure avec gestionnaire de pompe à chaleur WPM Touch pour montage mural dans le bâtiment. Réfrigérant naturel R290 avec un GWP (Global warming Potential) particulièrement bas. Optimisé contre le bruit grâce à un ventilateur axial silencieux à rotation lente et à un compresseur découplé des vibrations pour un fonctionnement particulièrement silencieux. Coefficient de performance élevé grâce à un évaporateur optimisé pour le chauffage et à un dégivrage efficace sur le plan énergétique grâce à l'inversion du circuit. Technologie Inverter pour une réduction progressive de la puissance en charge partielle, une production d'eau chaude en option et des possibilités d'extension flexibles. Filtre à tamis et contrôleur de débit intégrés dans la pompe à chaleur.

Les principaux atouts

- Technologie d'Inverter pour un fonctionnement à charge partielle en continu
- Très silencieux grâce à l'optimisation du bruit boîtier et compresseur
- Régulation moderne et facile d'utilisation
- Liaison avec le photovoltaïque (SmartGrid Ready)
- Haute efficacité grâce à un COP élevé
- Réfrigérant naturel R290



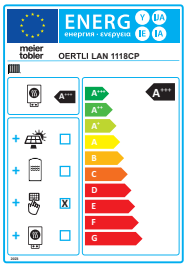

Système de pompe à chaleur modulaire

Smart Guard

Smart Grid ready

Données techniques

Oertli LAN 1118CP			
N° d'article			14831.886
Source de chaleur			Air
Coefficient de performance saisonnier, climat tempéré 35 °C / 55 °C			196 % / 152 %
Appareil de régulation			WPM Touch
Emplacement du générateur de chaleur			A l'intérieur
Emplacement de la source de chaleur			A l'intérieur
Calorimètre			intégré
Niveaux de puissance			Inverseur
Limites d'utilisation			
Départ / retour eau de chauffage		°C	Jusqu'à 65 ± 2K (jusqu'à -10 °C) / à partir de 22
Air (chauffage) [1]		°C	-22 jusqu'à +35
Départ de l'eau de rafraîchissement		°C	+7 jusqu'à +20
Air (rafraîchissement)		°C	+15 jusqu'à +45
Débit / bruit			
Débit d'eau de chauffage / compression libre			
Débit nominal selon 14511	A7 / W35 ... 30	m^3/h / Pa	0,95 / 18000
Débit maximal d'eau de chauffage / refroidissement		m^3/h	1,8
Débit d'eau de chauffage minimum		m^3/h / Pa	0,95
Débit d'eau de rafraîchissement / compression libre			
Débit d'eau de chauffage minimum		m^3/h	1,05
Niveau de puissance acoustique suivant EN 12102 fonctionnement normal	A7 / W55	dB(A)	49
Niveau de puissance acoustique suivant EN 12102 fonctionnement réduit	A7 / W55	dB(A)	48
Niveau de puissance acoustique selon EN 12102 fonctionnement de nuit max.	A7 / W55	dB(A)	52
Niveau de puissance acoustique suivant EN 12102 fonctionnement de jour maximum	A7 / W55	dB(A)	59
Niveau de pression acoustique à 10 m de distance à l'intérieur normal / abaissé		dB(A)	21 / 20
Débit d'air/différence de pression statique externe normal / abaissé		m^3/h /Pa	1700-5000 / 1600-4500
Dimensions / poids et capacité			
Dimensions de l'appareil		H x B x T mm	1107 x 1418x 598
Raccords de l'appareil		Pouces	G 1 1/4" FE
Poids de l'appareil, emballage non compris		kg	213
Fluide frigorigène / poids total au remplissage		type / kg	R290 / 1,3
PRG (potentiel de réchauffement global) / équivalent CO2		--- / t	3 / 0,003
Circuit frigorifique hermétiquement fermé			Oui
Lubrifiant		type	PZ46M

meier tobler

Données techniques

Oertli LAN 1118CP

Raccordements électriques		
Tension de puissance / dispositif de protection / type d'interrupteur différentiel		3~/PE 400V (50Hz) / C16A / B
Tension de commande / dispositif de protection via gestionnaire de PAC		1~/N/PE 230V (50Hz) / C13A / A
Degré de protection selon EN 60 529 EN 60 529		IP 21
Limitation du courant de démarrage		Inverseur
Courant de démarrage	A	<5
Prise min. / prise max. A2 / W35	kW	1.05 / 2.73
Nombre max.	kW	5,6
Courant nominal A2 / W35 / cos φ	A / ---	5 / 0,99
Puissance absorbée du ventilateur	W	Jusqu'à 280

Autres caractéristiques techniques			
Type de dégivrage			Inversion du circuit
Protection antigel cuve de condensats / l'eau dans l'appareil est protégée contre le gel			Oui
Surpression de service max. (dissipation thermique)		bar	6,0
Puissance calorifique / coefficient de performance [1]			
Capacité thermique / coefficient de performance			EN 14511
	pour A-7 / W35	kW / ---	11,2 / 2,9
	pour A2 / W35 nominal	kW / ---	5,6 / 4,3
	pour A7 / W35	kW / ---	5,4 / 5,6
Puissance de rafraîchissement / coefficient de performance [2, 3]			
Puissance de rafraîchissement / coefficient de performance			EN 14511
	pour A35 / W18 optimal	kW / ---	4,6 / 4,0
	pour A35 / W18 nominal	kW / ---	5,9 / 3,6
	pour A35 / W18 maximal	kW / ---	8,0 / 2,9

1. En mode abaissé, la puissance de chauffage et l'efficacité sont réduites

meier tobler

Données techniques

Dimensions

Vue de face (X)

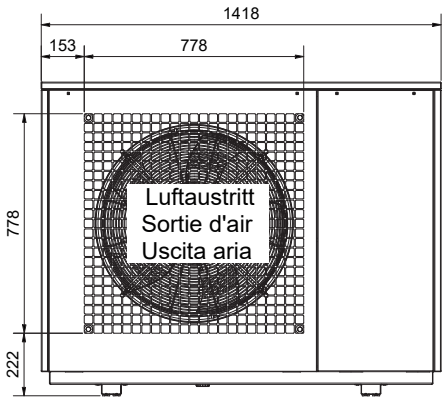

Vue latérale

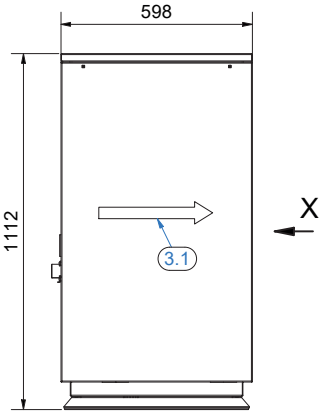

Vue arrière

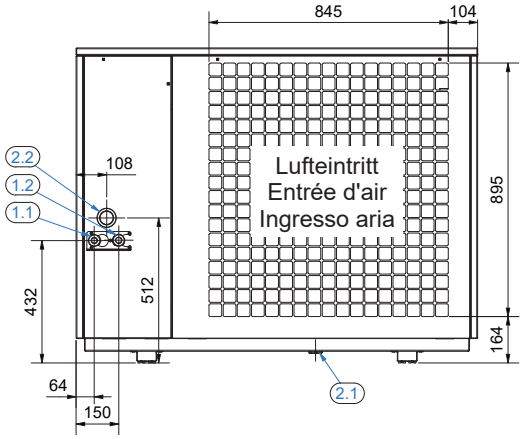

Vue latérale
(variante de passage des câbles vers le bas)

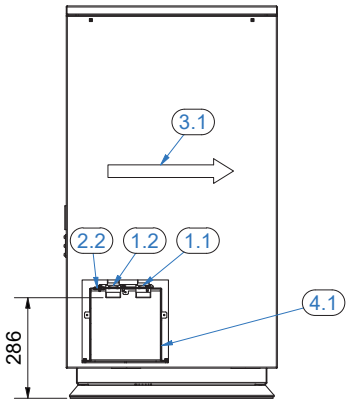

Plan Vue d'en bas
(variante de passage des câbles vers le bas)

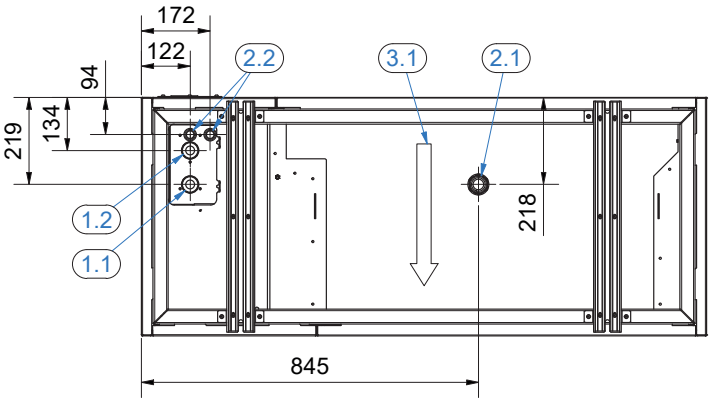

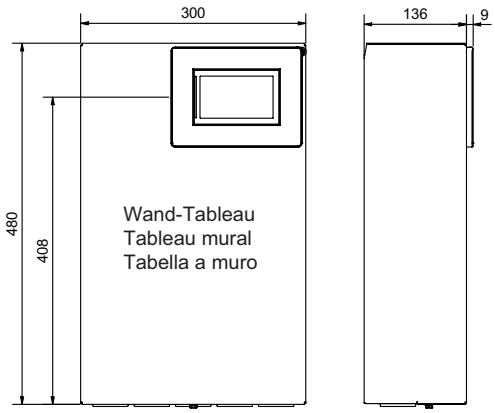

1.1 Départ chauffage G 1 1/4" filetage extérieur, joint plat
1.2 Retour chauffage G 1 1/4" filetage extérieur, joint plat
2.1 Conduite de condensat
2.2 Passage du câble électrique
3.1 Direction de l'air
3.2 Direction principale du vent en cas d'installation libre
4.1 Puits d'installation pour raccordement par le bas (accessoire en option)

meier tobler

Données techniques

Distances de sécurité et d'entretien

Vue de face Installation sur la façade

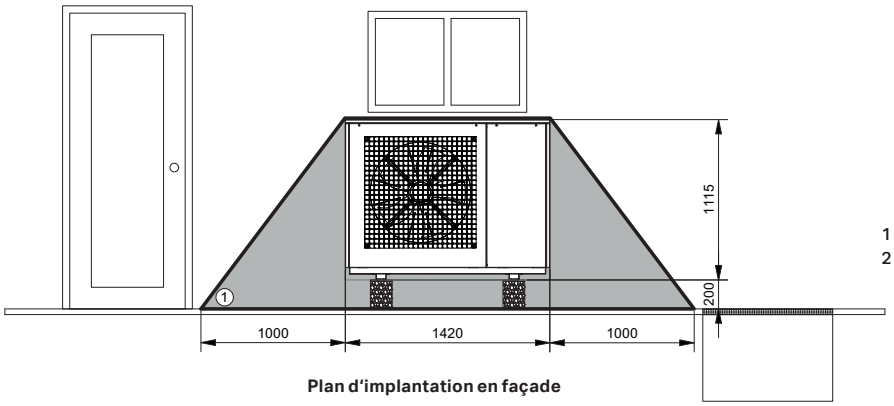

1 Distance de sécurité R290 propane
2 Distance de maintenance

Plan d'implantation en façade

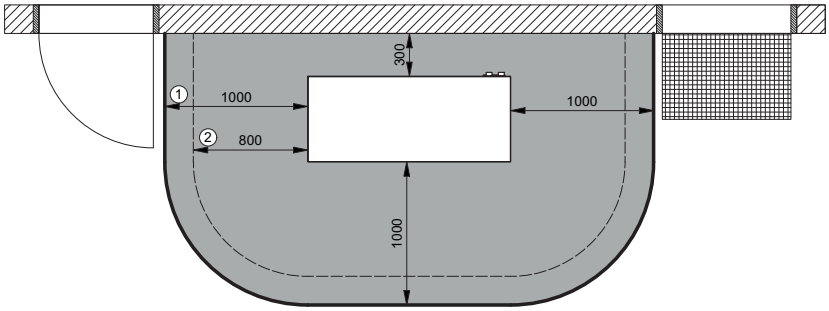

Dans la zone de sécurité, il convient de respecter les points suivants:

Pas de fenêtres, de portes, d'ouvertures de ventilation, de soupiraux, d'ouvertures vers les canalisations.

Réaliser des percements de bâtiments étanches à l'air dans cette zone.

La zone de sécurité ne doit pas s'étendre sur les terrains voisins ou les zones de circulation publique.

Ne pas utiliser de sources inflammable (prises de courant, interrupteurs de lumière, lampes, interrupteurs électriques, autres sources inflammables permanentes)

Plan d'ensemble Installation en façade Installation en angle

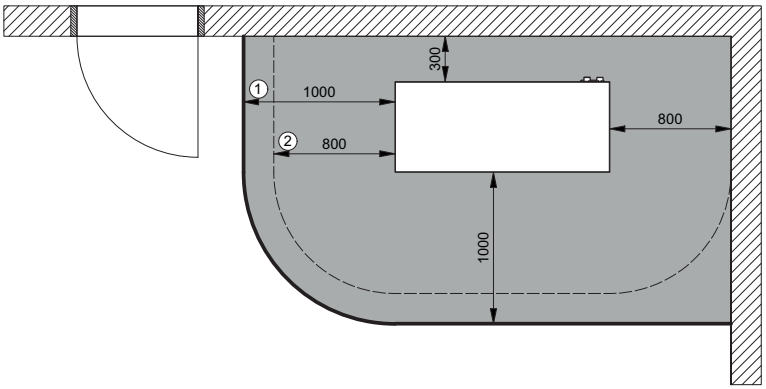

Plan de l'installation libre

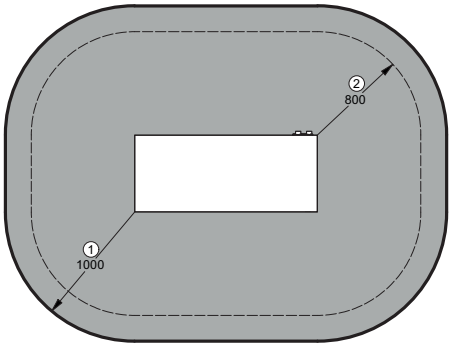

meier tobler

Données techniques

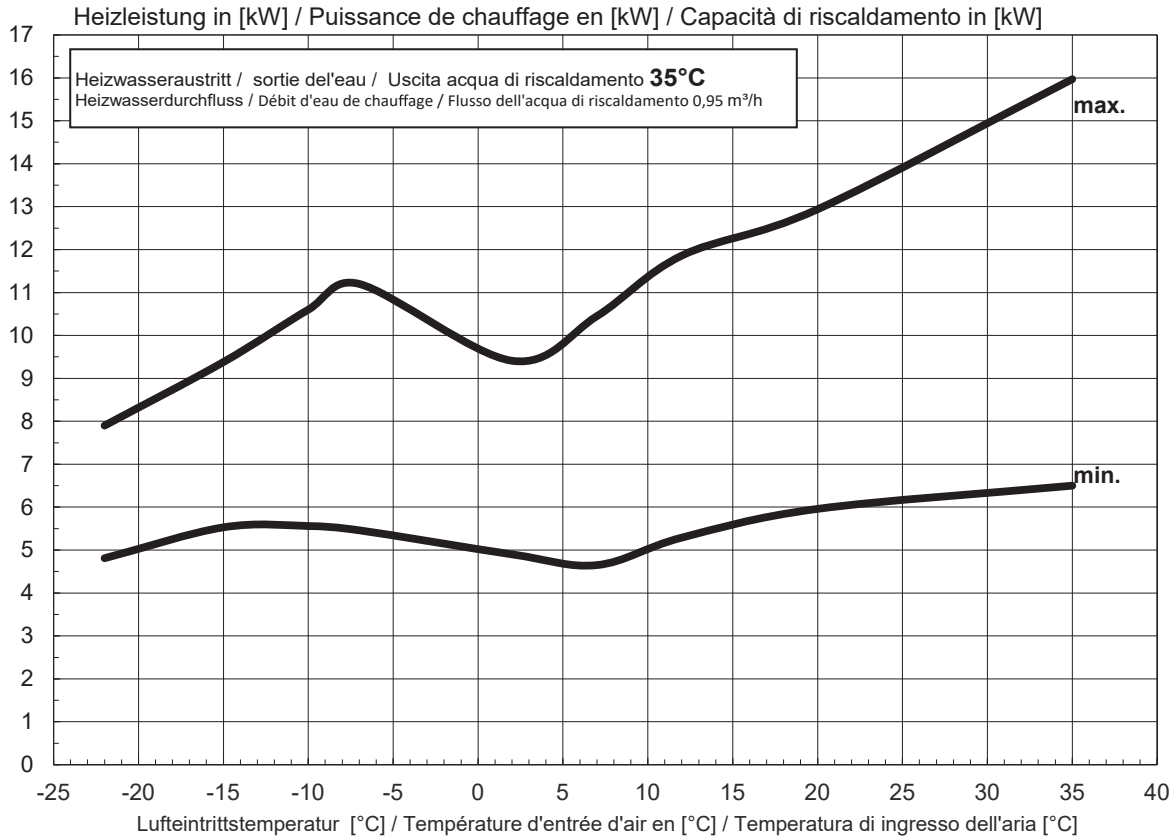

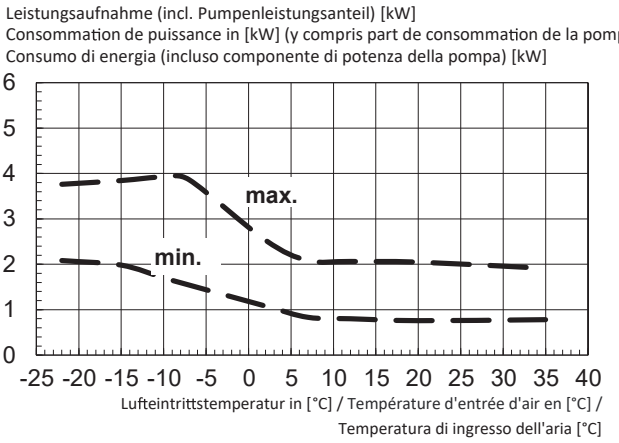

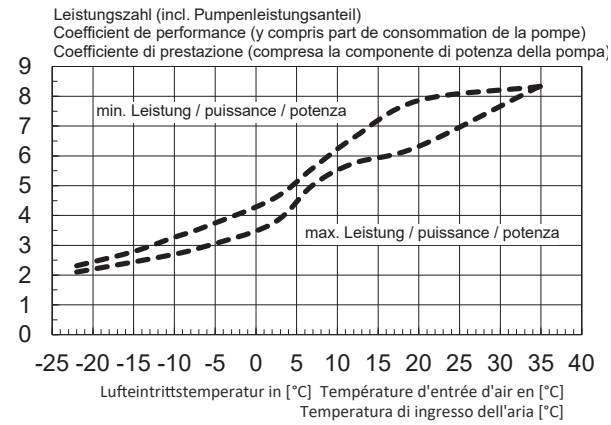

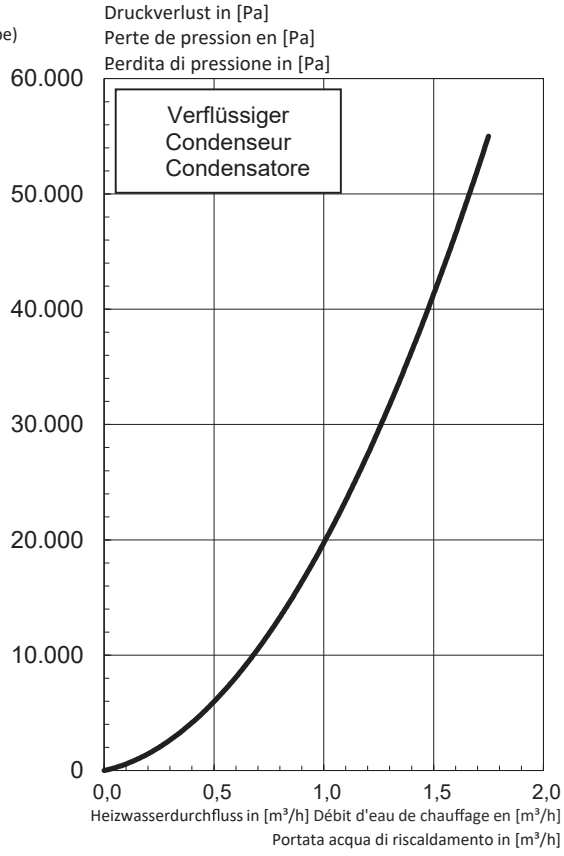

meier tobler

Données techniques

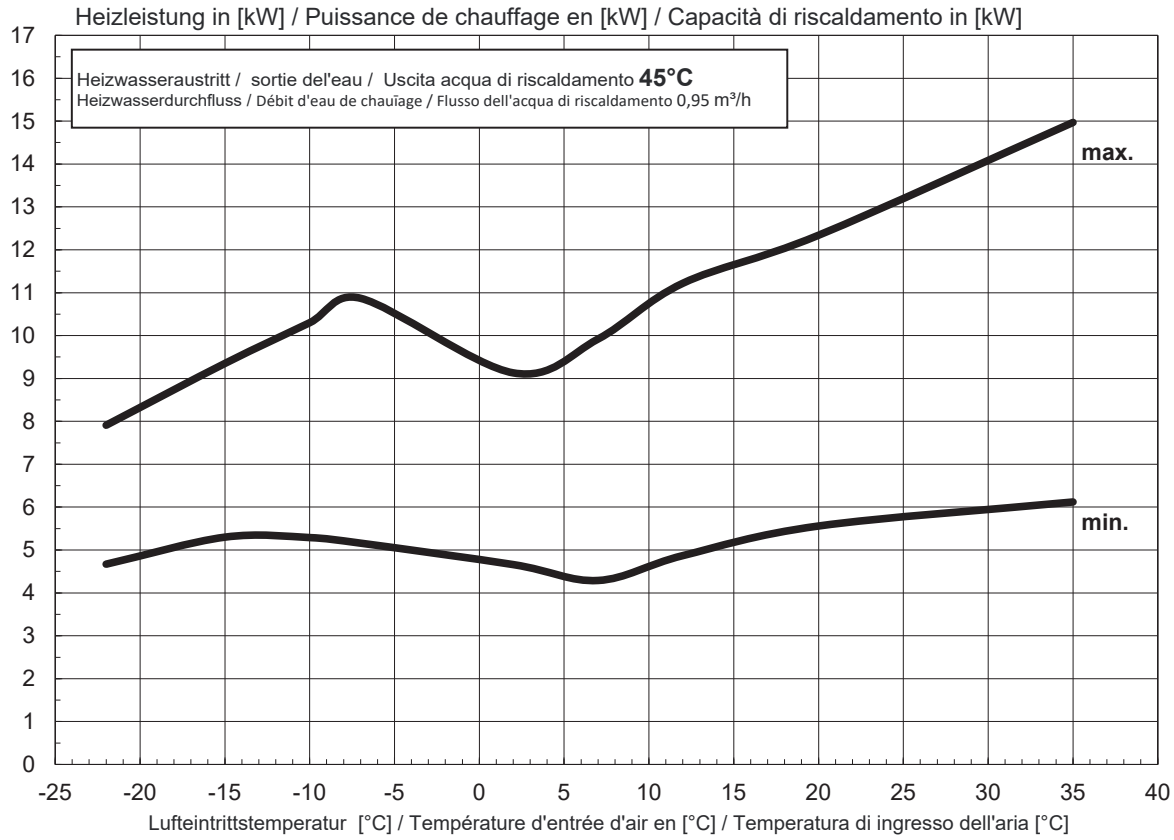

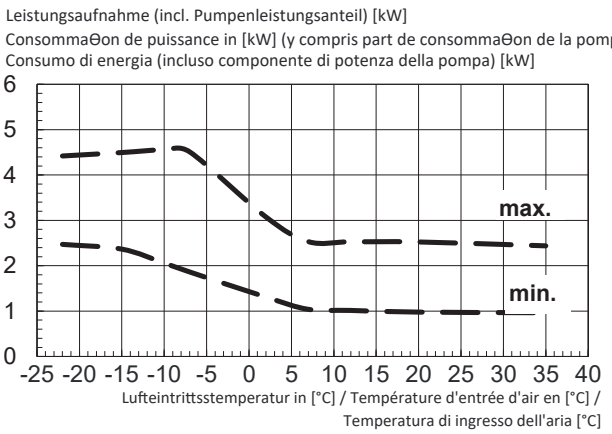

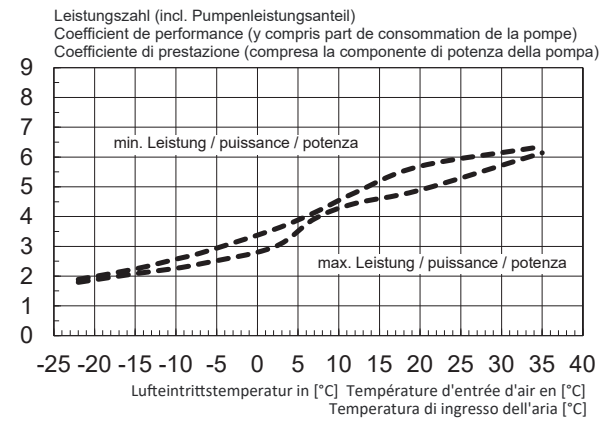

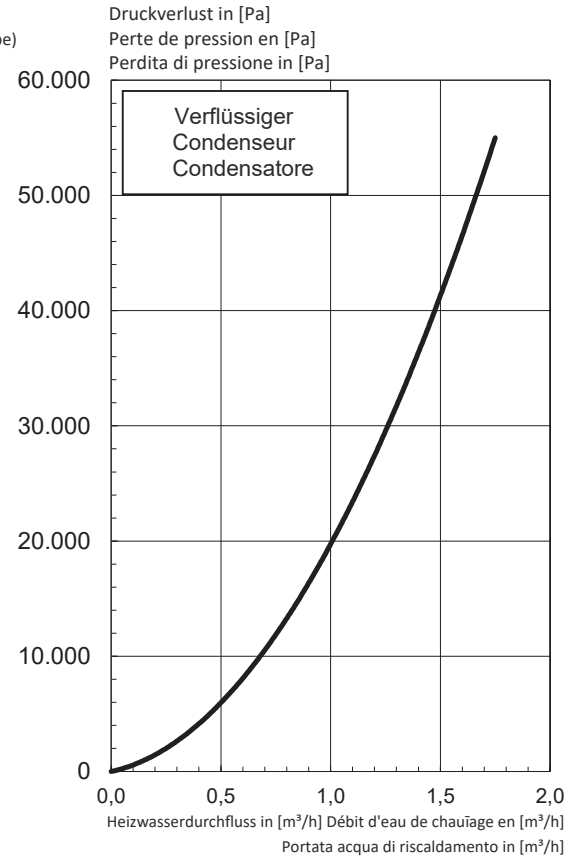

meier tobler

Données techniques

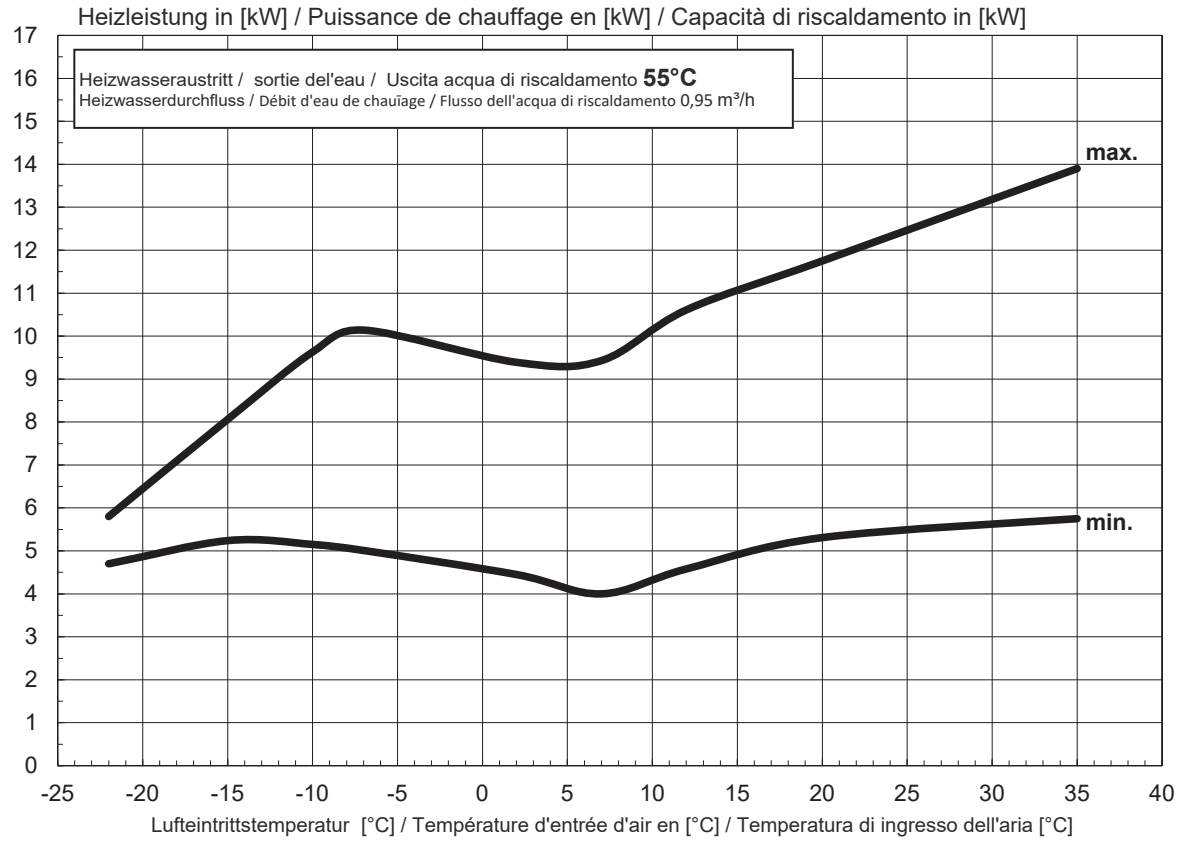

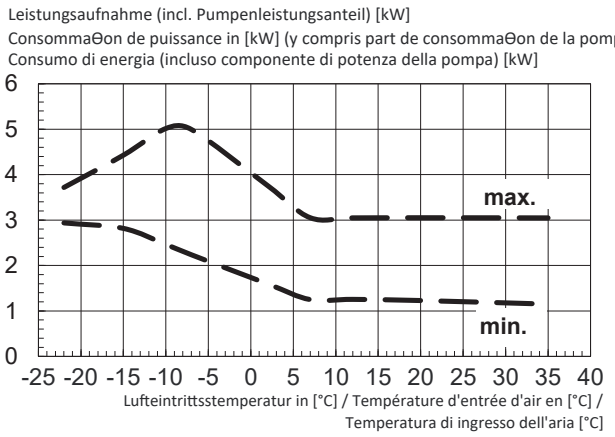

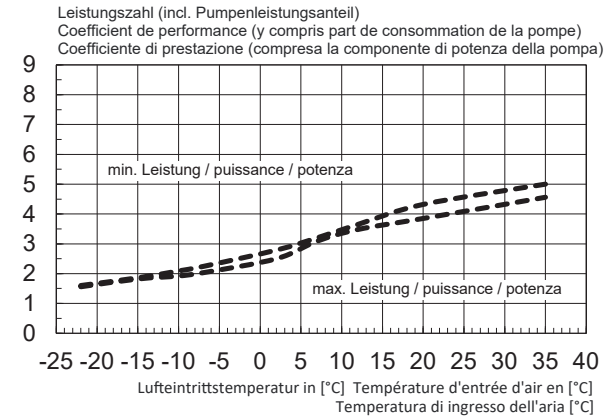

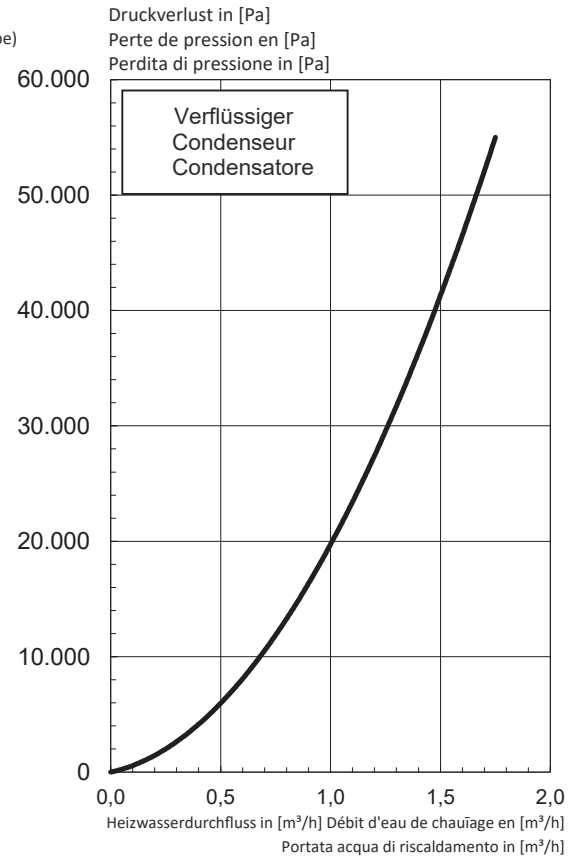

meier tobler

Données techniques

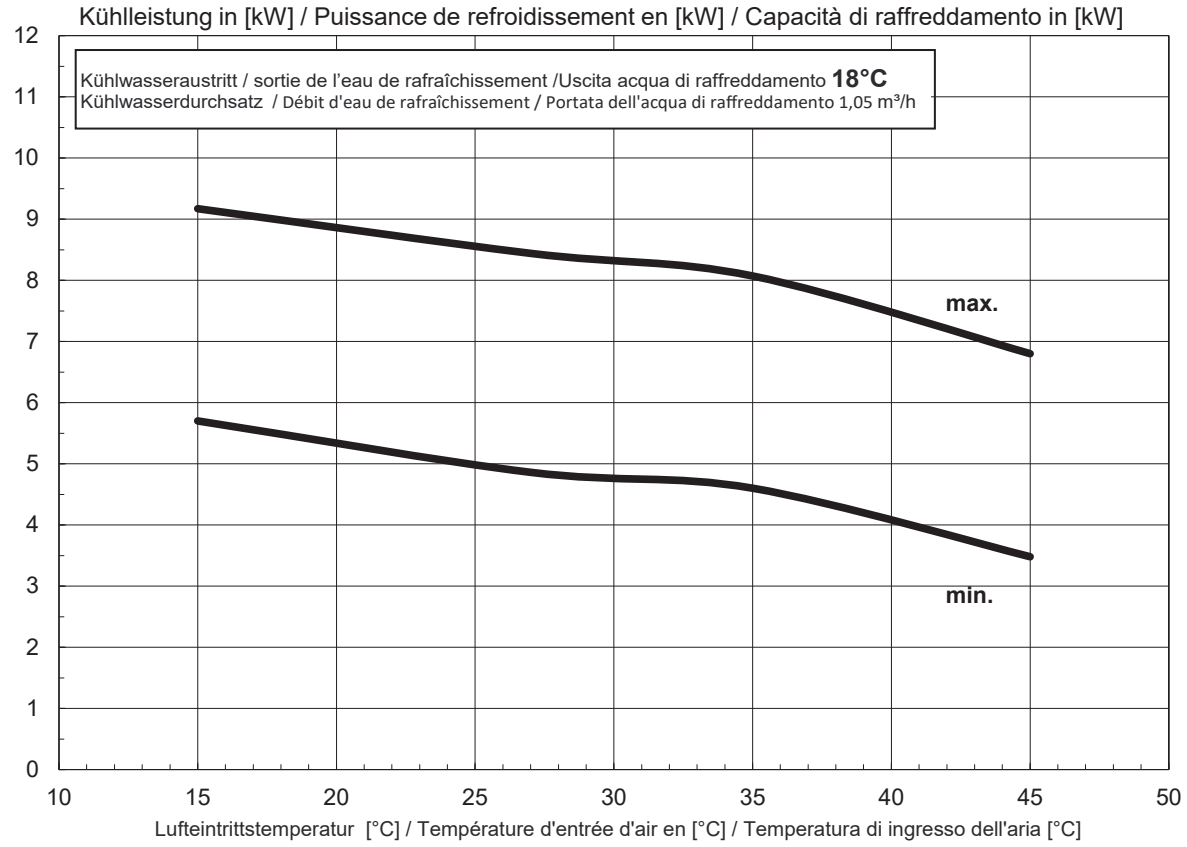

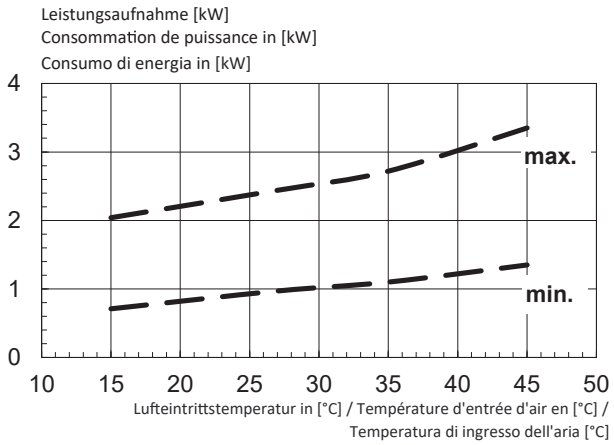

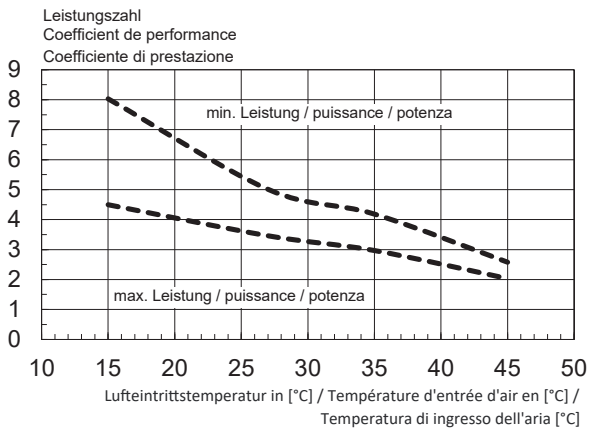

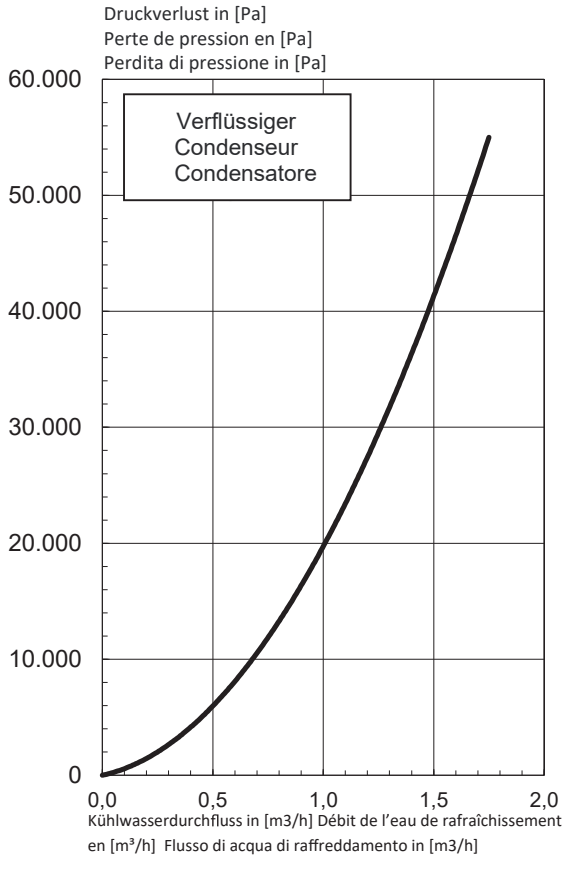

meier tobler

Données techniques

Limite d'utilisation Chauffage

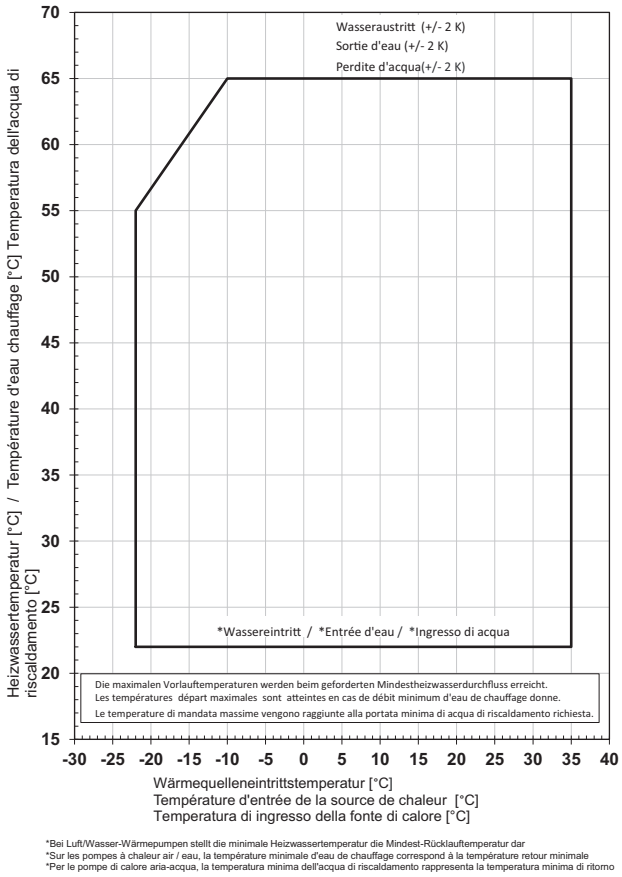

*Bei Luft/Wasser-Wärmepumpen stellt die minimale Heizwassertemperatur die Mindest-Rücklauftemperatur dar
*Sur les pompes à chaleur air / eau, la température minimale d'eau de chauffage correspond à la température retour minimale
*Per le pompe di calore aria-acqua, la temperatura minima dell'acqua di riscaldamento rappresenta la temperatura minima di ritorno

Limite d'utilisation refroidissement

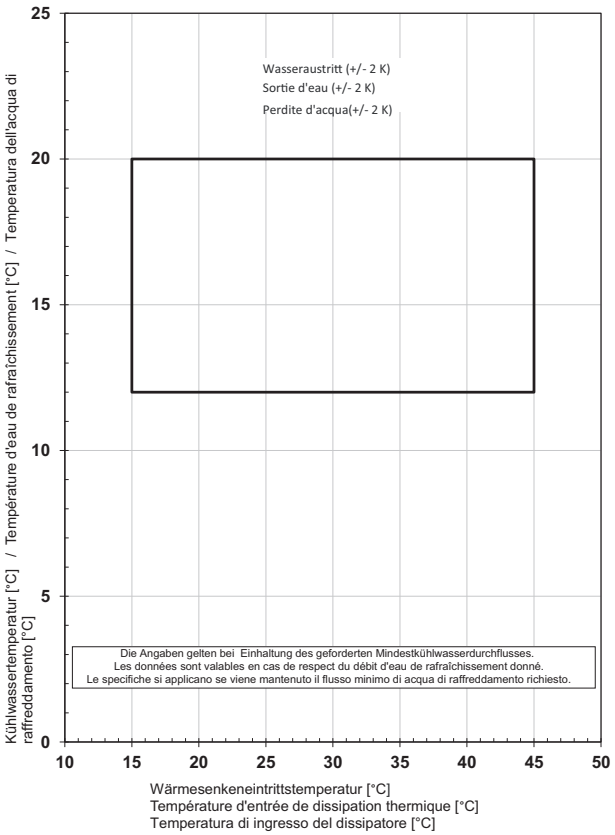

meier tobler

Meier Tobler SA
Chemin de la Veyre-d'En-Haut B6
1806 St-Légier-La Chiésaz
T 021 943 02 22, meiertobler.ch

Conseils spécialisés 0848 800 008
eshop.meiertobler.ch