meier tobler

Pompa di calore AD acqua glicolica OERTLI SIN 130TU

Pompa di calore acqua glicolica ad elevata efficienza con 2 livelli di potenza Temperatura di mandata fino a 62 °C, potenza calorifica 138,1 kW (B0/W35)

Pompa di calore per il riscaldamento per montaggio interno con dispositivo di regolazione integrato WPM Econ5Plus. Possibilità di più posizioni di allacciamento sul lato posteriore dell'apparecchio per gli attacchi dell'acqua glicolica e del riscaldamento. L'involucro metallico che ottimizza il livello sonoro l'insonorizzazione integrata con piastra base del compressore a oscillazione libera consentono il collegamento diretto al sistema di riscaldamento. Coefficienti di prestazione elevati grazie alla valvola di espansione elettronica, al booster CO P e alla regolazione elettronica della pompa in base alla differenza di temperatura nel circuito dell'acqua glicolica e nel circuito di generazione. Monitoraggio a sensori del circuito del freddo per un'elevata sicurezza d'esercizio e contatore integrato della quantità di calore. Versione universale con due compressori per la regolazione della potenza durante l'esercizio esterno e pompa di circolazione (rispettare la pressione disponibile).

I principali vantaggi

- Elevata sicurezza grazie a sensori di pressione e a una valvola di espansione elettronica
- Massima efficienza dell'impianto grazie al Booster COP, alla regolazione elettronica delle pompe e alla riduzione della potenza in esercizio a carico parziale
- Elevata temperatura di mandata di 62 °C con temperatura dell'acqua glicolica tra 0 °C e a 25 °C



ŒRTLI

Dati tecnici

Oertli SIN 130TU

Caratteristiche tecniche secondo EN 14511 (EN 14825)		
N. articolo		14831.025
Tipo		Oertli SIN 130TU
Fonte di calore/concezione		Terra/universelle
Regolazione		WPM Econ5Plus
Posizionamento		Interna
Quantità di compressori		2
Soglia di utilizzo		
Acqua di riscaldamento	°C	62 +/- 2K
Fonte di calore	°C	-5 a +25
Portata/livello acustico		
Portata acqua riscaldamento/differenza pressione interna		
Massimo	m^3/h/Pa	17,2/7000
Minimo	m^3/h/Pa	11,4/3100
Volume min. accumulatore tampone	Litri	1700
Portata fonte di calore/diff. di pressione interna	m^3/h/Pa	33,1/31900
Concentrazione min. in glicolene	%	25
Livello di potenza acustica	dB(A)	70
Livello di pressione acustica a 1 m	dB(A)	55
Dimensioni/pesi		
Dimensioni dell'apparecchio HxLxP	mm	1890x1350x760
Peso	kg	824
Raccordo riscaldamento	Pollici	2½" m
Raccordo fonte di calore	Pollici	3" m
Liquido frigorifero, contenuto	Tipo/kg	R410A/19,5
Dati elettrici		
Tensione di collegamento/fusibili		3x400V/50Hz/C100A
Tensione di controllo/fusibili		1x230V/50Hz/C13A
Limitatore di corrente di avviamento		Avviamento progressivo
Corrente di avviamento	A	110
Potenza assorbita max. B0/W35	kW	30,7
Corrente nominale B0/W35/cos	A/--	55,1/0,63

Dati tecnici

Potenza frigorifera/coefficienti di prestazione	2 compressori	
B -5/W35	kW/--	120,1/4,0
B 0/W35	kW/--	138,1/4,6
B 10/W35	kW/--	173,4/5,7
B 25/W35	kW/--	244,1/7,4
B -5/W55	kW/--	114,7/2,7
B 0/W55	kW/--	129,2/3,1
B 10/W55	kW/--	158,6/3,9
B 25/W55	kW/--	220,9/5,0
	1 compressore	
B -5/W35	kW/--	61,7/4,0
B 0/W35	kW/--	70,8/4,6
B 10/W35	kW/--	93,4/5,9
B 25/W35	kW/--	122,3/7,7
B -5/W55	kW/--	56,2/2,6
B 0/W55	kW/--	63,0/3,1
B 10/W55	kW/--	76,6/3,9
B 25/W55	kW/--	105,0/4,8

Diagramma delle prestazioni

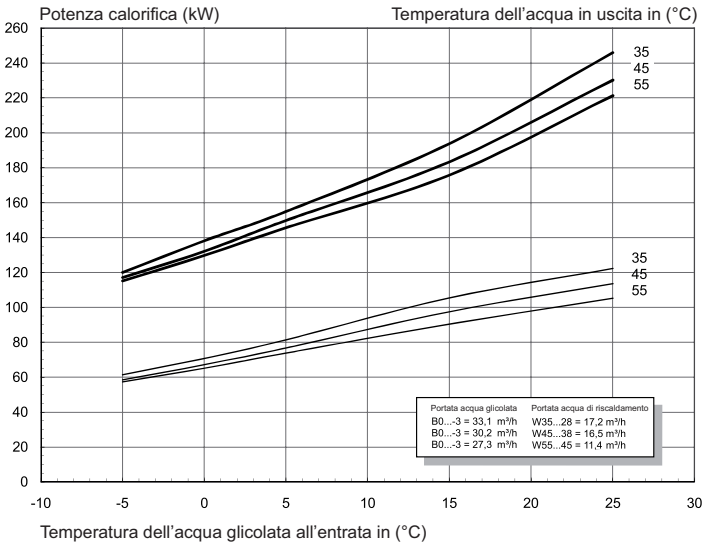

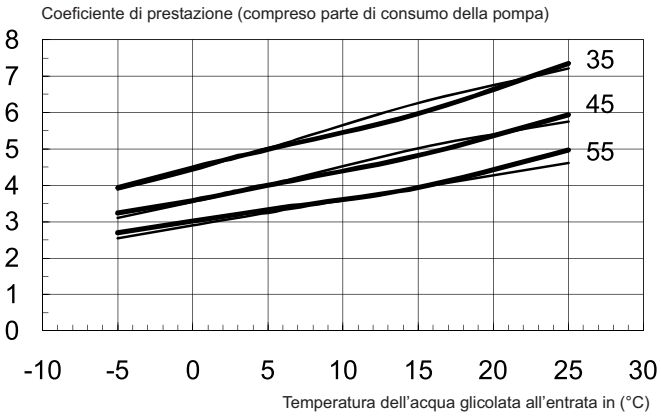

meier tobler

Dati tecnici

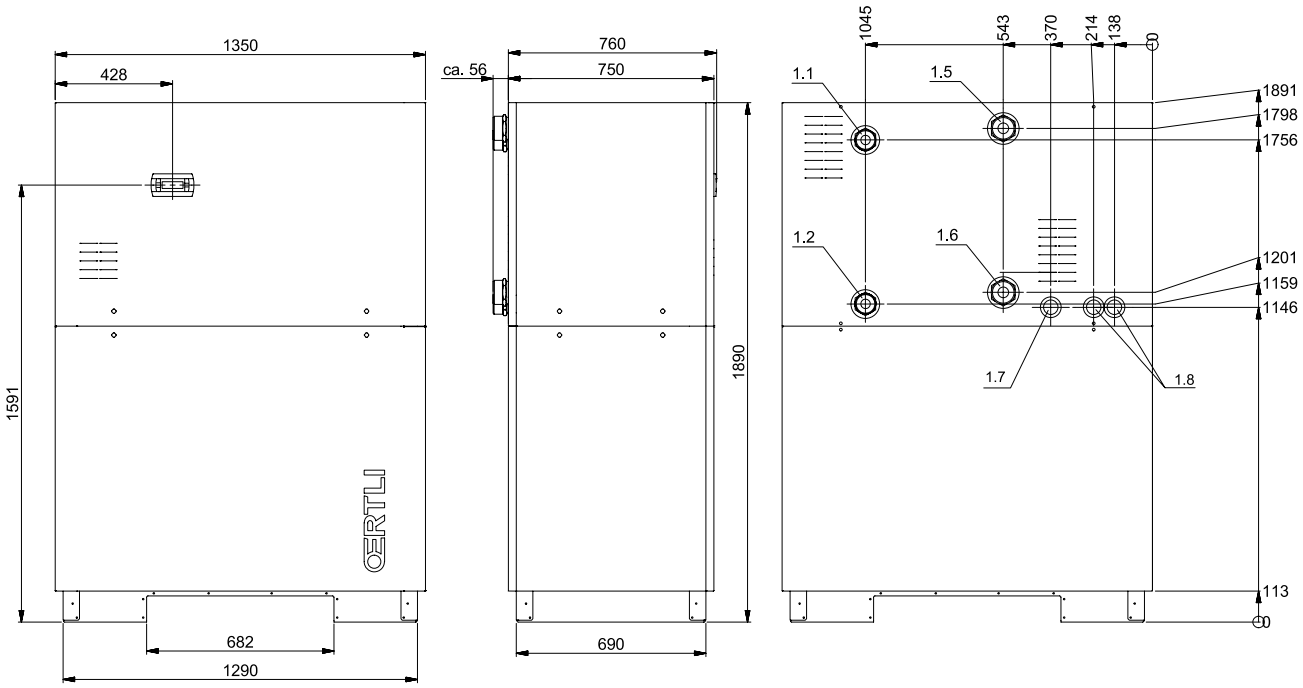

1.1	Mandata riscaldamento	Uscita PC R 2 ½
1.2	Ritorno riscaldamento	Entrata PC R 2 ½
1.5	Fonte di calore	Entrata PC R 3
1.6	Fonte di calore	Sortie PAC R 3
1.7	Alimentazione linea di segnalazione	Bassa tensione
1.8	Alimentazione linea di carico	Tensione di rete