meier tobler

# Pompe à chaleur sol-eau OERTLI SIN 130TU

## Pompe à chaleur sol-eau à hautes performances, 2 niveaux de puissance, température de départ jusqu'à 62 °C, puissance calorifique 138,1 kW (B0/W35)

Pompe à chaleur à installer à l'intérieur avec régulation intégrée WPM Econ5Plus. Différentes possibilités de raccordement de l'eau glycolée et du chauffage à l'arrière de l'appareil. Un boîtier métallique insonorisé et le découplage intégré des bruits de structure par embase du compresseur à oscillation libre permettent un raccordement direct au système de chauffage. Coefficients de performance élevés grâce à un détendeur électronique, un booster de COP et une pompe régulée électroniquement en fonction de l'écart de température dans le circuit d'eau glycolée et le circuit générateur. Surveillance par capteur du circuit frigorifique pour une plus grande sécurité de fonctionnement et calorimètre intégré. Version universelle à deux compresseurs permettant d'adapter la puissance en mode charge partielle. Filtre à tamis pour le circuit d'eau glycolée, sonde extérieure et circulateur (pression disponible à respecter) pour le circuit de chauffage fournis.

### Les principaux atouts

- Sécurité de fonctionnement accrue grâce à des capteurs de pression et un détendeur électronique
- Efficacité maximale de l'installation grâce au booster de COP
- Pompes à régulation électronique et réduction de la puissance en mode charge partielle
- Températures de départ élevées de 62 °C




ŒRTLI

# Données techniques

## Oertli SIN 130TU

| **Caractéristiques techniques selon EN 14511 (EN 14825)** | | |
|---|---|---|
| N° d'article | | 14831.025 |
| Type | | Oertli SIN 130TU |
| Source de chaleur/conception | | Sol/universelle |
| Régulation | | WPM Econ5Plus |
| Emplacement | | Intérieur |
| Quantité de compresseur | | 2 |
| **Seuils d'utilisation** | | |
| Eau de chauffage | °C | 62 +/- 2K |
| Source de chaleur | °C | -5 à +25 |
| **Débit/Niveau sonore** | | |
| Débit de l'eau de chauffage/différence de pression interne | | |
| Maximum | m³/h/Pa | 17,2/7000 |
| Minimum | m³/h/Pa | 11,4/3100 |
| Volume min. accumulateur tampon | Litre | 1700 |
| Débit de la source de chaleur/diff. de pression interne | m³/h/Pa | 33,1/31900 |
| Concentration min. en glycole | % | 25 |
| Niveau de puissance acoustique | dB(A) | 70 |
| Niveau de pression acoustique à 1 m | dB(A) | 55 |
| **Dimensions/poids** | | |
| Dimensions de l'appareil HxLxP | mm | 1890x1350x760 |
| Poids | kg | 824 |
| Raccord chauffage | Pouce | 2½" m |
| Raccord source de chaleur | Pouce | 3" m |
| Fluide frigorigène, contenance | Type/kg | R410A/19,5 |
| **Données électriques** | | |
| Tension de raccordement/fusibles | | 3x400V/50Hz/C100A |
| Tension de commande/fusibles | | 1x230V/50Hz/C13A |
| Limiteur de courant de démarrage | | Démarreur progressif |
| Courant de démarrage | A | 110 |
| Puissance absorbée max. B0/W35 | kW | 30,7 |
| Courant nominal B0/W35/cos | A/-- | 55,1/0,63 |

# Données techniques



| Puissances calorifiques/coefficients de performance | 2 compresseurs | |
|---|---|---|
| B -5/W35 | kW/-- | 120,1/4,0 |
| B 0/W35 | kW/-- | 138,1/4,6 |
| B 10/W35 | kW/-- | 173,4/5,7 |
| B 25/W35 | kW/-- | 244,1/7,4 |
| B -5/W55 | kW/-- | 114,7/2,7 |
| B 0/W55 | kW/-- | 129,2/3,1 |
| B 10/W55 | kW/-- | 158,6/3,9 |
| B 25/W55 | kW/-- | 220,9/5,0 |
| | 1 compresseur | |
| B -5/W35 | kW/-- | 61,7/4,0 |
| B 0/W35 | kW/-- | 70,8/4,6 |
| B 10/W35 | kW/-- | 93,4/5,9 |
| B 25/W35 | kW/-- | 122,3/7,7 |
| B -5/W55 | kW/-- | 56,2/2,6 |
| B 0/W55 | kW/-- | 63,0/3,1 |
| B 10/W55 | kW/-- | 76,6/3,9 |
| B 25/W55 | kW/-- | 105,0/4,8 |

**Diagrammes des performances**

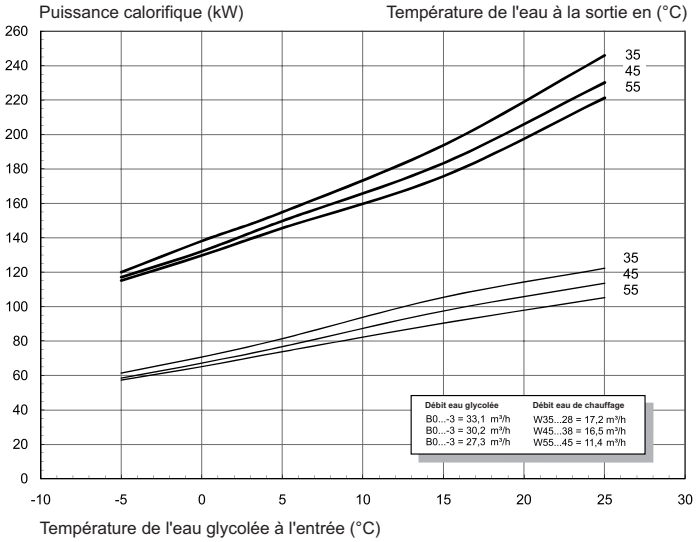


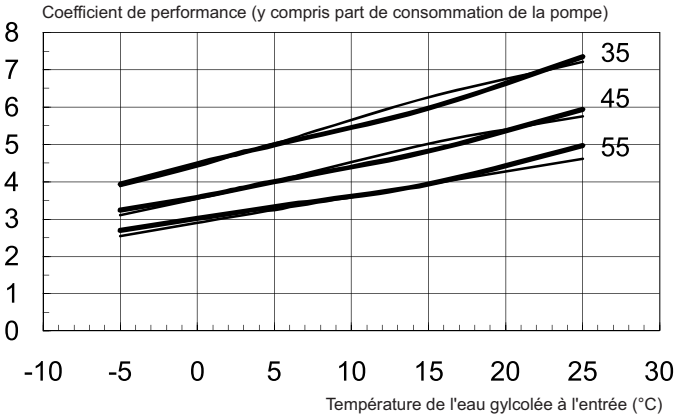


meier tobler

# Données techniques

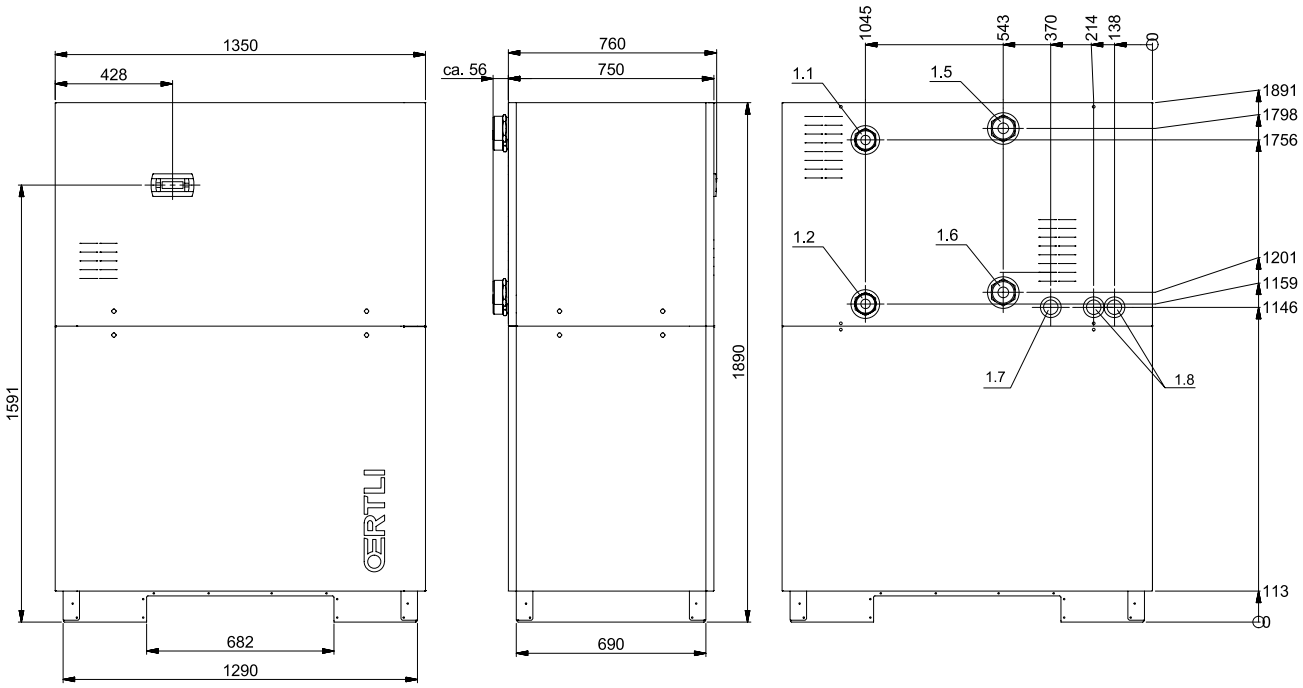


| | | |
|---|---|---|
| **1.1** | Départ chauffage | Sortie PAC R 2 ½ |
| **1.2** | Retour chauffage | Entrée PAC R 2 ½ |
| **1.5** | Source de chaleur | Entrée PAC R 3 |
| **1.6** | Source de chaleur | Sortie PAC R 3 |
| **1.7** | Alimentation ligne de signalisation | Basse tension |
| **1.8** | Alimentation ligne de charge | Tension du réseau |

meier tobler

Meier Tobler SA
Chemin de la Veyre-d'En-Haut B6
1806 St-Légier-La Chiésaz
T 021 943 02 22, meiertobler.ch

Conseils spécialisés 0848 800 008
eshop.meiertobler.ch