Zoccolo di base LAN 60P-TUR

Installazione delle condotte a distanza

Prima della realizzazione della base, è necessario installare e procedere a:
- una condotta a distanza tra la pompa di calore e l'edificio,
- un tubo per i collegamenti elettrici tra la pompa di calore e il quadro elettrico all'interno dell'edificio,
- un tubo in PE per l'evacuazione dei condensati della pompa di calore, attraverso un pozzo perdente o mediante collegamento alla canalizzazione,
- chiusura e finitura dello scavo.

Se la condotta a distanza dovesse essere posata dopo la creazione dello zoccolo di base, un incavo dovrebbe essere lasciato in quest'ultimo, vicino ai collegamenti della pompa di calore.

La lunghezza massima della condotta a distanza é limitata a 30 metri

Lo scarico dei condensati deve essere protetto dal gelo. La pompa di calore deve essere installata a livello, per garantire un'evacuazione ottimale. Il tubo di drenaggio deve avere un diametro minimo di 50 mm e l'acqua deve essere eliminata, priva di gelo, mediante un pozzo perdente o mediante collegamento alla canalizzazione (sifonato).

ATTENZIONE:
Per le pompe di calore con propano (R290) come refrigerante, è necessario osservare le specifiche allo stoccaggio, all'installazione e al concetto di sicurezza.

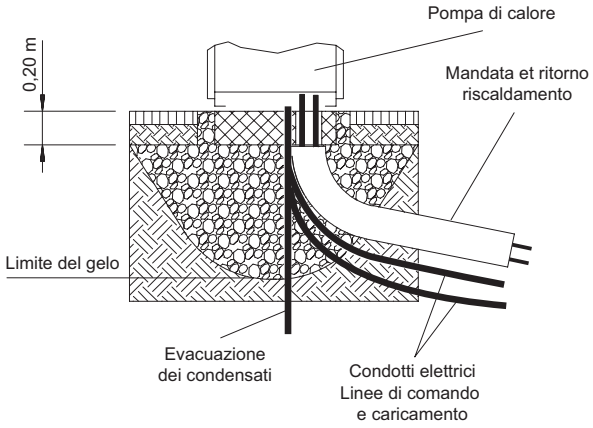

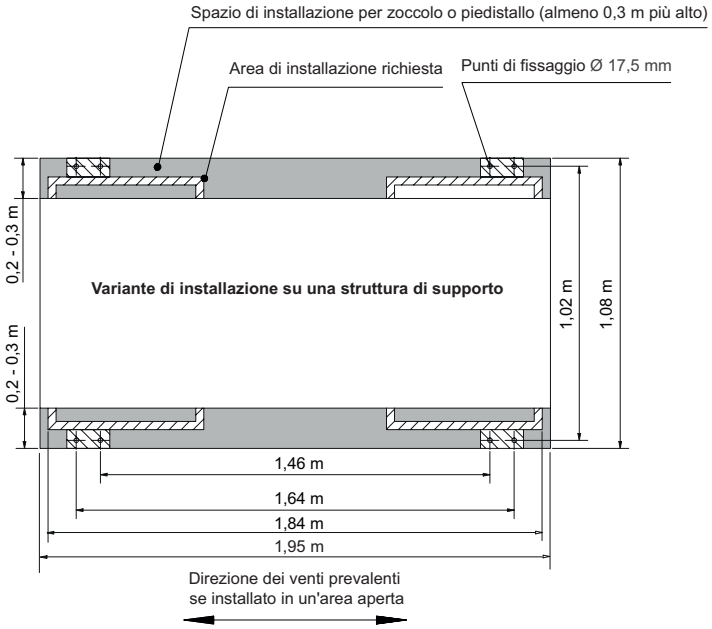

meiertobler.ch
eshop.meiertobler.ch
0800 800 805

Dati tecnici

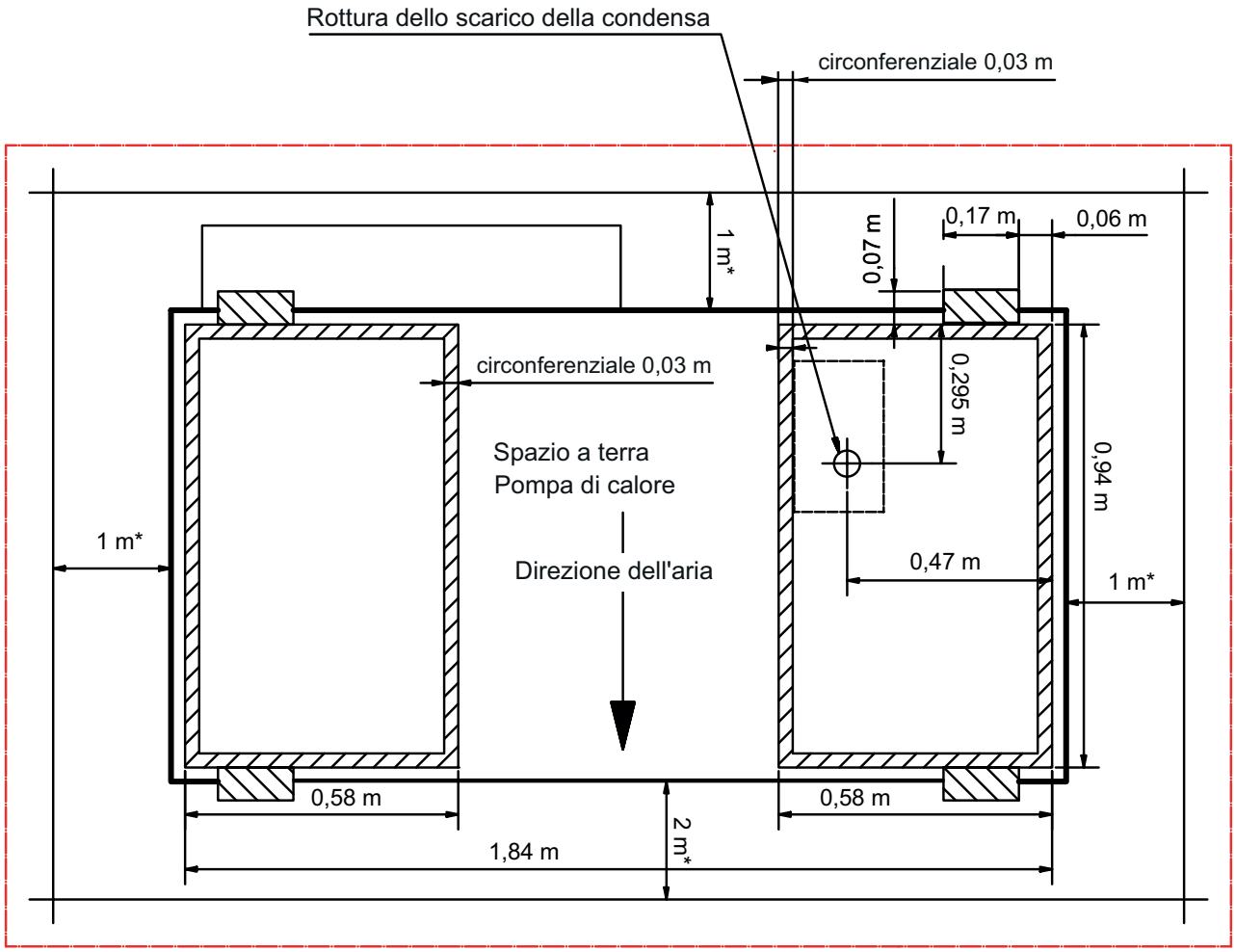

Area di sicurezza R290 3 m

Dati tecnici

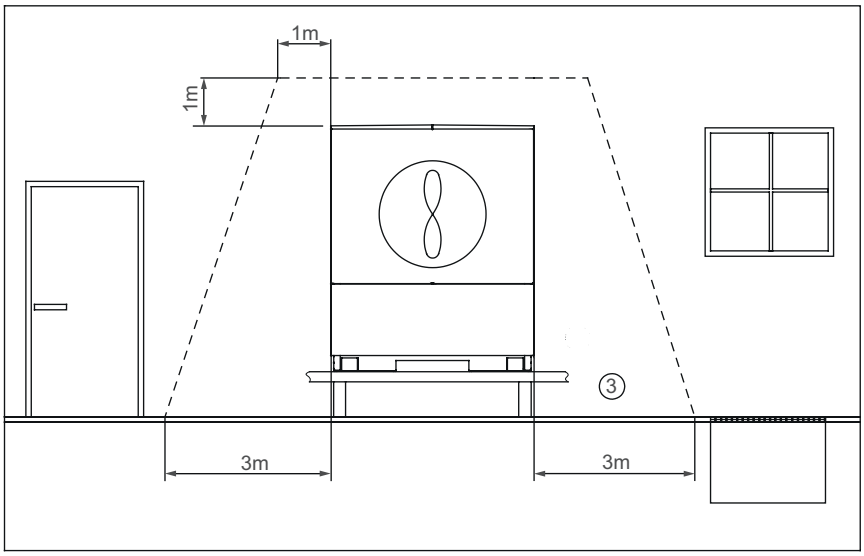

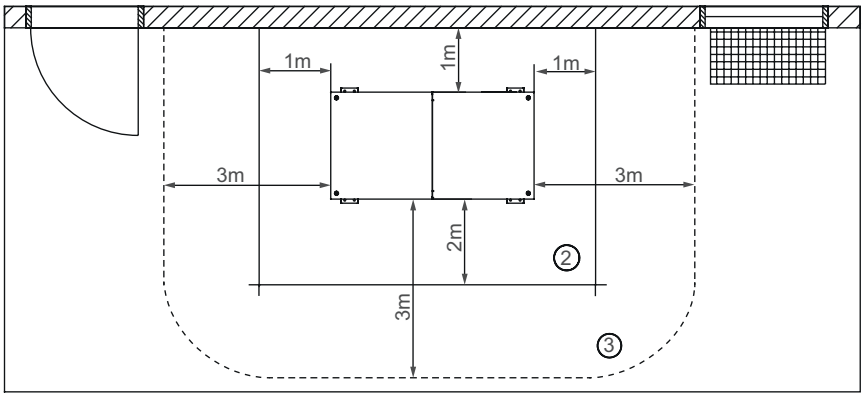

2. Area di manutenzione

3. Area di sicurezza R290 Propen: in quest'area non devono trovarsi fonti di accensione, finestre, porte, aperture di ventilazione, pozzi di luce, aperture per il sistema fognario e simili.