Sockelplan LAN 60P-TUR

Fernleitungsrohr Aufstellung

Bevor der Sockel erstellt werden kann, müssen unbedingt folgende Vorarbeiten geleistet werden:
- Verlegen des Heizungs-Fernleitungsrohres zwischen Wärmepumpe und Gebäude.
- Verlegen des Elektro-Schutzrohres für den Anschluss der Wärmepumpe ans Elektrotableau im Gebäude.
- Erstellen des Kondensatablaufes für die Wärmepumpe mit einem PE-Rohr. Der Anschluss kann an die Kanalisation oder einen Sickerschacht erfolgen.
- Zuschütten und Verdichten des Grabens.

Sollte das Fernleitungsrohr nach dem Sockelbau verlegt werden, muss im Sockel im Bereich der Wärmepumpen-Anschlüsse eine Aussparung vorgesehen werden.

Die maximale Länge der Fernleitung beträgt 30 Meter

Das im Betrieb anfallende Kondensatwasser muss frostsicher abgeleitet werden. Um einen einwandfreien Abfluss zu gewährleisten, muss die Wärmepumpe waagrecht stehen.
Das Kondensatwasserrohr muss mindestens einen Durchmesser von 50 mm haben, und muss frostsicher und syphoniert in den Abwasserkanal oder einen frostfreien Sickerschacht abgeführt werden.

ACHTUNG:
Bei Wärmepumpen mit Propan (R290) als Kältemittel sind unbedingt die Vorgaben betreffend Lagerung, Aufstellung und Sicherheitskonzept zu berücksichtigen.

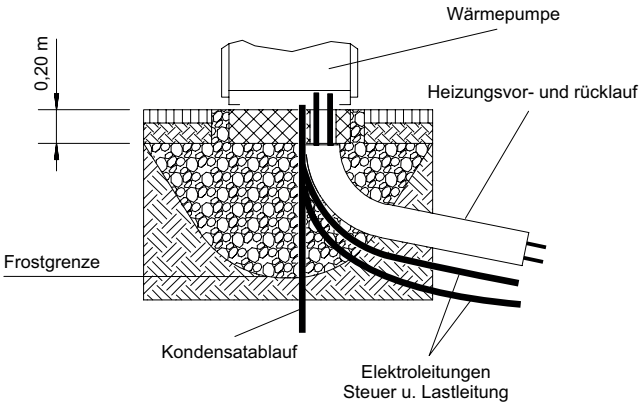

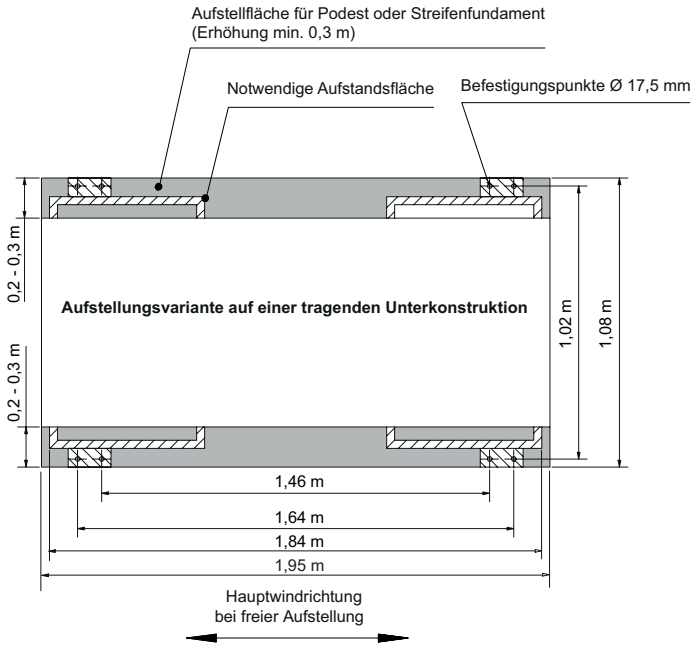

meiertobler.ch
eshop.meiertobler.ch
0800 800 805

Technische Daten

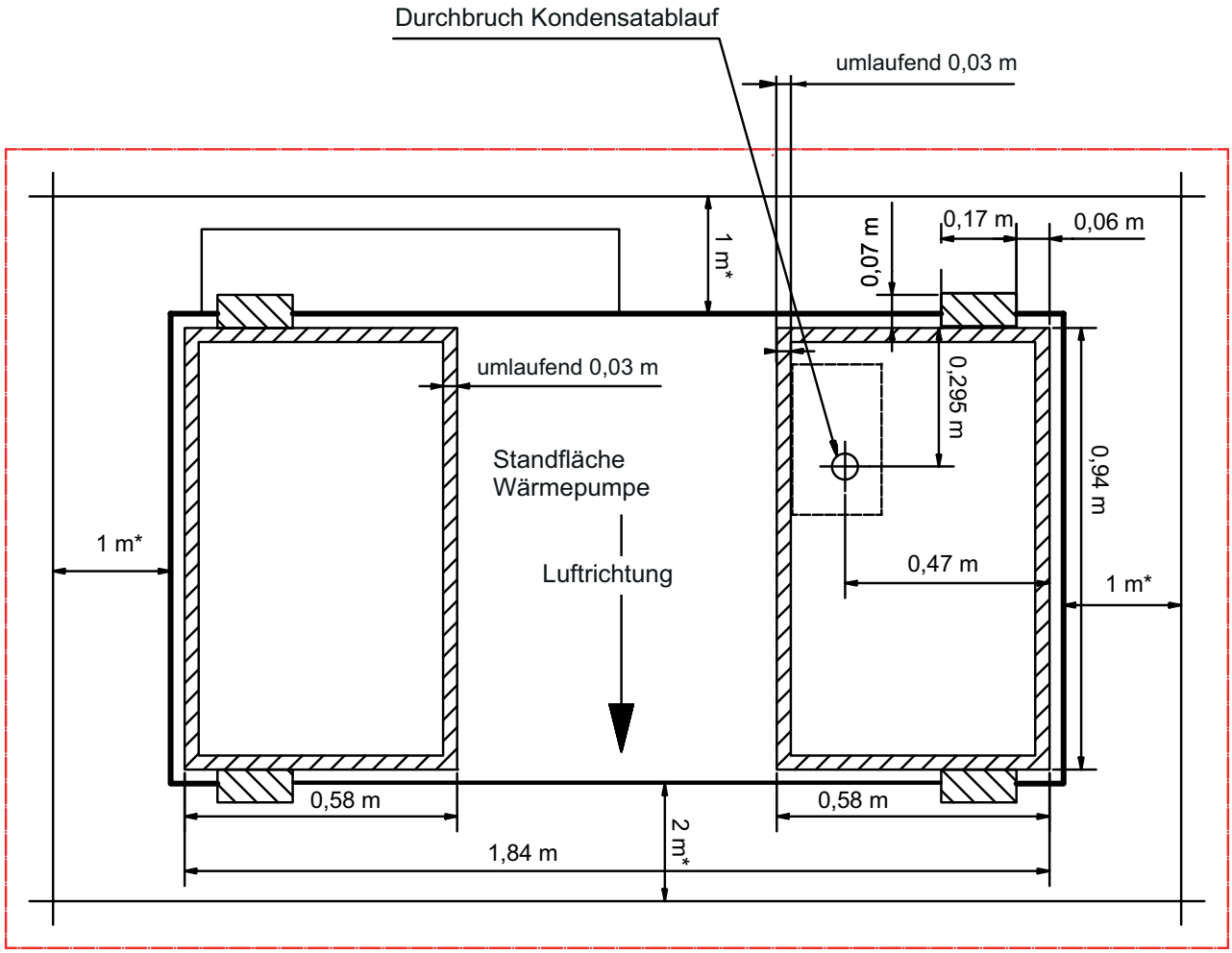

Sicherheitsbereich R290 3 m

Technische Daten

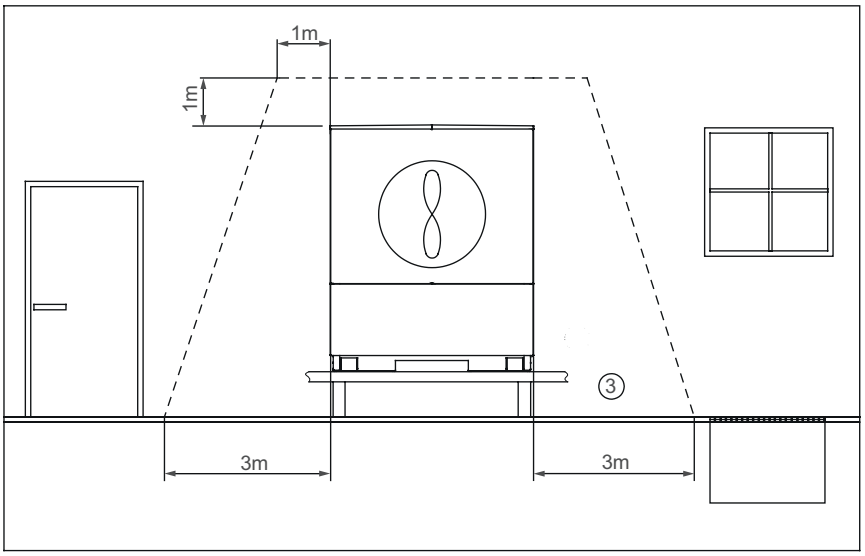

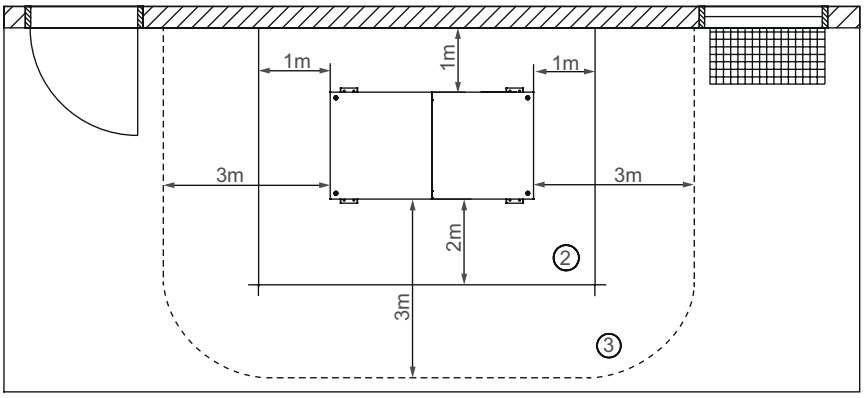

2. Wartungsbereich

3. Sicherheitsbereich R290 Propen: In diesem Bereich dürfen sich keine Zündquellen, Fenster, Türen, Lüftungsöffnungen, Lichtschächte, Öffnungen zur Kanalisation oder Ähnliches befinden.