Plan de socle LAN 33TPR

Mise en place des conduites à distance

Avant la réalisation du socle, il est nécessaire d'installer et de procéder à:
- une conduite à distance entre la pompe à chaleur et le bâtiment,
- un tube pour les liaisons électriques entre la pompe à chaleur et le tableau électrique à l'intérieur du bâtiment,
- un tube en PE pour l'évacuation du condensat de la pompe à chaleur, via un puits perdu ou par raccordement à la canalisation,
- la fermeture et damage de la fouille.

Si la conduite à distance devait être posée après la création du socle, il conviendrait de laisser un évidement dans ce dernier, à proximité des raccords de la pompe à chaleur.

La longueur maximale de la conduite à distance est limitée à 30 mètres

L'écoulement des condensats doit être protégé contre le gel. La pompe à chaleur doit être installée à niveau afin d'assurer une évacuation optimale. Le tube d'évacuation doit comporter un diamètre minimal de 50 mm et l'eau doit être éliminée, hors gel, au moyen d'un puits perdu ou par raccordement à la canalisation (siphonnée).

ATTENTION:
Les prescriptions de stockage, d'installation et de concept de sécurité doivent impérativement être respectées pour les pompes à chaleur avec réfrigérant au propane (R290).

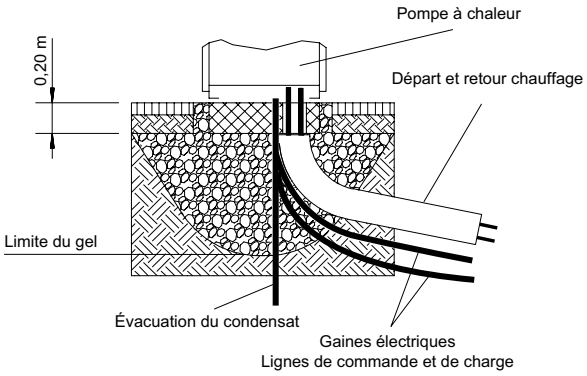

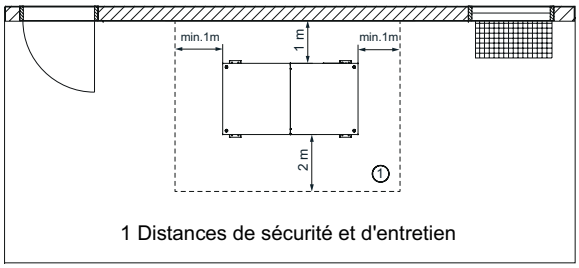

1 Distances de sécurité et d'entretien

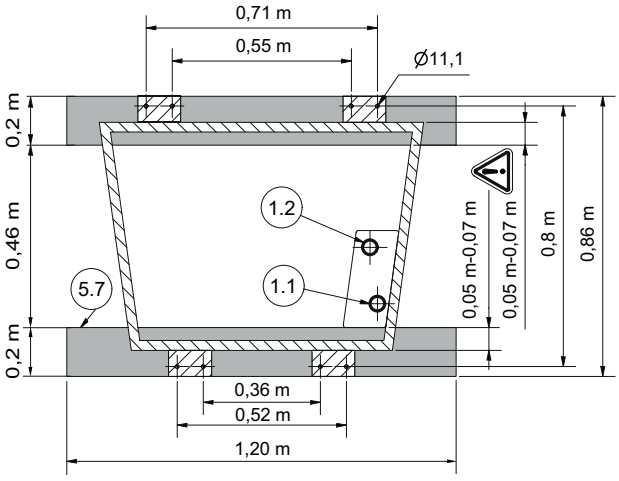

1.1 Départ chauffage G 1 ½" m
1.2 Retour chauffage G 1 ½" m
5.7 Socle en béton

Hauteur du socle recommandée:
au moins 20 cm

meiertobler.ch
eshop.meiertobler.ch
0800 800 805