Pompa di calore AD acqua glicolica OERTLI SIN 35TU

Pompa di calore acqua glicolica ad elevata efficienza con 2 livelli di potenza Temperatura di mandata fino a 62 °C, potenza calorifica 34,8 kW (B0/W35)

Pompa di calore per il riscaldamento per montaggio interno con dispositivo di regolazione integrato WPM Econ5Plus. Possibilità di più posizioni di allacciamento sul lato posteriore dell'apparecchio per gli attacchi dell'acqua glicolica e del riscaldamento.
L'involucro metallico che ottimizza il livello sonoro l'insonorizzazione integrata con piastra base del compressore a oscillazione libera consentono il collegamento diretto al sistema di riscaldamento. Coefficienti di prestazione elevati grazie alla valvola di espansione elettronica, al booster CO P e alla regolazione elettronica della pompa in base alla differenza di temperatura nel circuito dell'acqua glicolica e nel circuito di generazione. Monitoraggio a sensori del circuito del freddo per un'elevata sicurezza d'esercizio e contatore integrato della quantità di calore. Versione universale con due compressori per la regolazione della potenza durante l'esercizio esterno e pompa di circolazione (rispettare la pressione disponibile).

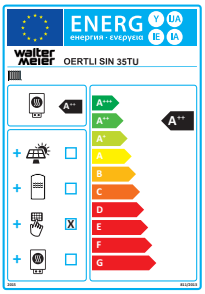

I principali vantaggi

- Elevata sicurezza grazie a sensori di pressione e a una valvola di espansione elettronica
- Massima efficienza dell'impianto grazie al Booster COP, alla regolazione elettronica delle pompe e alla riduzione della potenza in esercizio a carico parziale
- Elevata temperatura di mandata di 62 °C con temperatura dell'acqua glicolica tra 0 °C e a 25 °C
- Funzione FWO per brevi tempi di riscaldamento e acqua calda ad elevate temperature



Dati tecnici

Oertli SIN 35TU

Caratteristiche tecniche secondo EN 14511 (EN 14825)		
N. articolo		14831.021
Tipo		Oertli SIN 35TU
Classe energetica	Td 35 °C	A+++/201 %
Classe energetica	Td 55 °C	A++/138 %
Fonte di calore/concezione		Terra/universale
Regolazione		WPM Econ5Plus
Posizionamento		Interno
Quantità di compressori		2
Soglia di utilizzo		
Acqua di riscaldamento (+/-2K)	°C	62 +/- 2K
Fonte di calore	°C	-5 a +25
Portata/livello acustico		
Portata dT 5K/differenza pressione interna		
Massimo	m^3/h/Pa	6,0/10000
Nominale	m^3/h/Pa	4,5/5700
Minimo	m^3/h/Pa	3,2/2800
Volume min. accumulatore tampone	Litri	600
Portata fonte di calore/diff. di pressione interna	m^3/h/Pa	8,16/20000
Concentrazione min. in glicolene	%	25
Livello di potenza acustica	dB(A)	58
Livello di pressione acustica a 1 m	dB(A)	42
Dimensioni/pesi		
Dimensioni dell'apparecchio HxLxP	mm	885x1000x810
Peso	kg	315
Raccordo riscaldamento	Pollici	1½" m
Raccordo fonte di calore	Pollici	1½" m
Liquido frigorifero, contenuto	Tipo/kg	R410A/10,9
Dati elettrici		
Tensione di collegamento/fusibili		3x400V/50Hz/C32A
Tensione di controllo/fusibili		1x230V/50Hz/C13A
Limitatore di corrente di avviamento		Avviamento progressivo
Corrente di avviamento	A	28
Potenza assorbita max. B0/W35	kW	7,25/(14,5)
Corrente nominale B0/W35/cos	A/--	13,08/0,8

Dati tecnici

Potenze caloriche/coefficienti di prestazione	2 compressori	
B -5/W35	kW/--	30,5/4,3
B 0/W35	kW/--	34,8/4,8
B 10/W35	kW/--	46,0/6,2
B 25/W35	kW/--	66,3/8,0
B -5/W55	kW/--	28,0/2,5
B 0/W55	kW/--	32,1/3,0
B 10/W55	kW/--	41,8/3,7
B 25/W55	kW/--	60,0/5,0
	1 compressore	
B -5/W35	kW/--	16,1/4,5
B 0/W35	kW/--	18,4/4,9
B 10/W35	kW/--	24,8/6,7
B 25/W35	kW/--	36,0/9,6

Diagramma delle prestazioni

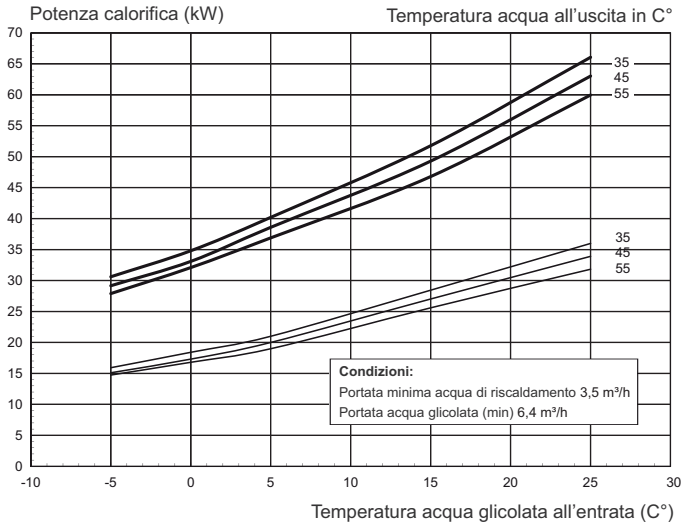

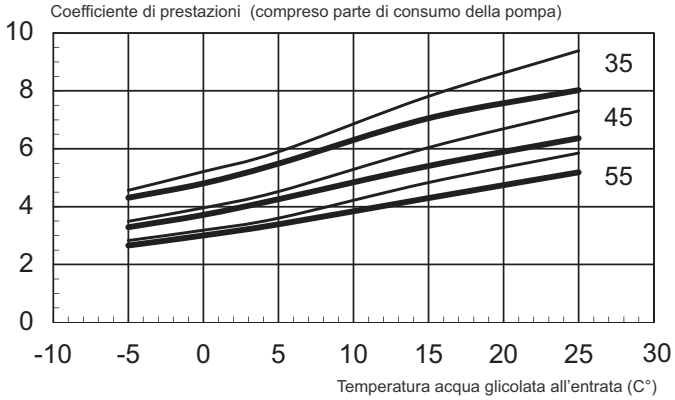

meier tobler

Dati tecnici

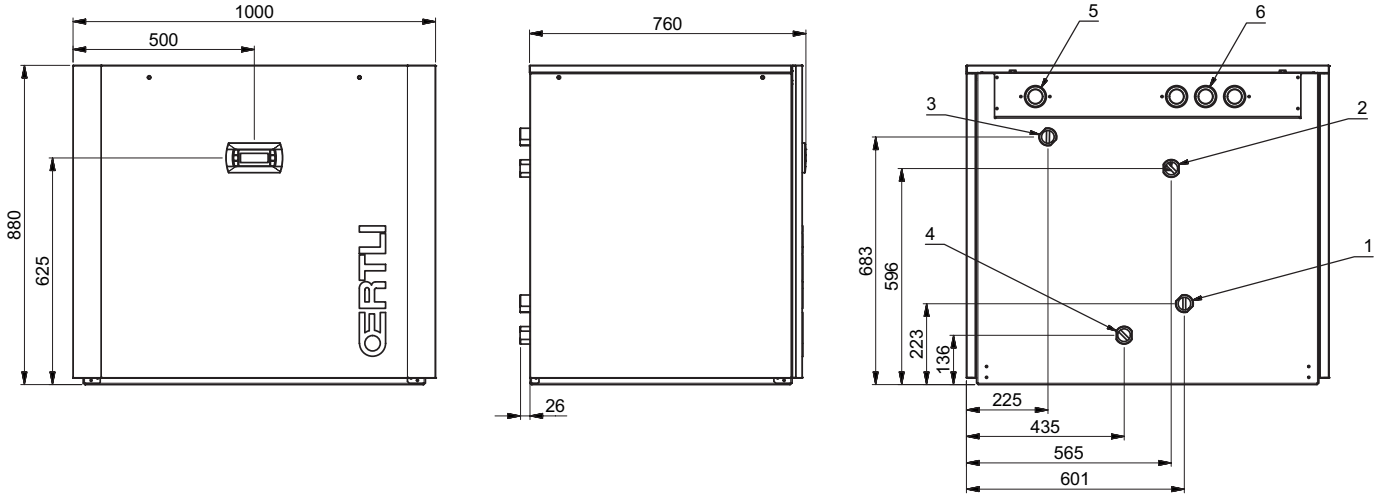

1 Fonte di calore mandata TP fil. est. 1 ½"
2 Fonte di calore entrata TP fil. est. 1 ½"
3 Mandata riscaldamento uscita TP fil. est. 1 ½"
4 Ritorno riscaldamento entrata TP fil. est. 1 ½"
5 Alimentazione linea di segnalazione
6 Alimentazione linea di carico

Tolleranza dimensionale per i collegamenti di riscaldamento -+ 5mm

meier tobler

Meier Tobler SA
Via Serta 8, 6814 Lamone
T 091 935 42 42, meiertobler.ch

Consulenza tecnica 0848 800 008
eshop.meiertobler.ch