meier tobler

Pompe à chaleur sol-eau OERTLI SIN 35TU

Pompe à chaleur sol-eau à installer à l'intérieur, à hautes performances et 2 niveaux de puissance, température de départ jusqu'à 62 °C, puissance calorifique 34,8 kW (B0/W35)

Pompe à chaleur avec régulation intégrée WPM Econ5Plus pour une installation à l'intérieur. Différentes possibilités de raccordement de l'eau glycolée et du chauffage à l'arrière de l'appareil. Un boîtier métallique insonorisé et le découplage intégré des bruits de structure par embase du compresseur à oscillation libre permettent un raccordement direct au système de chauffage. Coefficients de performance élevés grâce à un détendeur électronique, un booster de COP et une pompe régulée électroniquement en fonction de l'écart de température dans le circuit d'eau glycolée et le circuit générateur. Surveillance par capteur du circuit frigorifique pour une plus grande sécurité de fonctionnement et calorimètre intégré. Version universelle à deux compresseurs permettant d'adapter la puissance en mode charge partielle. Filtre à tamis pour le circuit d'eau glycolée, sonde extérieure et circulateur (pression disponible à respecter) pour le circuit de chauffage fournis.

Les principaux atouts

- Sécurité de fonctionnement accrue grâce à des capteurs de pression et un détendeur électronique
- Efficacité maximale de l'installation grâce au booster de COP
- Pompes à régulation électronique et réduction de la puissance en mode charge partielle
- Températures de départ élevées de 62 °C

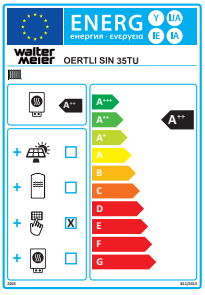







ŒRTLI

Données techniques

Oertli SIN 35TU

Caractéristiques techniques selon EN 14511 (EN 14825)		
N° d'article		14831.021
Type		Oertli SIN 35TU
Classe énergétique	Td 35 °C	A+++/201 %
Classe énergétique	Td 55 °C	A++/138 %
Source de chaleur/conception		Sol/universel
Régulation		WPM Econ5Plus
Emplacement		intérieur
Quantité de compresseur		2
Seuils d'utilisation		
Eau de chauffage (+/-2K)	°C	62 +/- 2K
Source de chaleur	°C	-5 à +25
Débit de l'eau de chauffage/niveau sonore		
Débit dT 5K/différence de pression interne		
maximum	m³/h/Pa	6,0/10000
nominal	m³/h/Pa	4,5/5700
minimum	m³/h/Pa	3,2/2800
Volume min. accumulateur tampon	Litre	600
Débit source de chaleur/différence de pression interne	m³/h/Pa	8,16/20000
Concentration min. en glycole	%	25
Niveau de puissance acoustique	dB(A)	58
Niveau de pression acoustique à 1 m	dB(A)	42
Dimensions/poids		
Dimensions de l'appareil HxLxP	mm	885x1000x810
Poids	kg	315
Raccord chauffage	Pouce	1½" m
Raccord source de chaleur	Pouce	1½" m
Fluide frigorigène, contenance	Type/kg	R410A/10,9
Données électriques		
Tension de raccordement/fusibles		3x400V/50Hz/C32A
Tension de commande/fusibles		1x230V/50Hz/C13A
Limiteur de courant de démarrage		Démarreur progressif
Courant de démarrage	A	28
Puissance absorbée B0/W35 (max.)	kW	7,25/(14,5)
Courant nominal B07/W35/cos	A/--	13,08/0,8

Données techniques

Puissances calorifiques/coefficients de performance	2 compresseurs	
B -5/W35	kW/--	30,5/4,3
B 0/W35	kW/--	34,8/4,8
B 10/W35	kW/--	46,0/6,2
B 25/W35	kW/--	66,3/8,0
B -5/W55	kW/--	28,0/2,5
B 0/W55	kW/--	32,1/3,0
B 10/W55	kW/--	41,8/3,7
B 25/W55	kW/--	60,0/5,0
	1 compresseur	
B -5/W35	kW/--	16,1/4,5
B 0/W35	kW/--	18,4/4,9
B 10/W35	kW/--	24,8/6,7
B 25/W35	kW/--	36,0/9,6

Diagrammes des performances

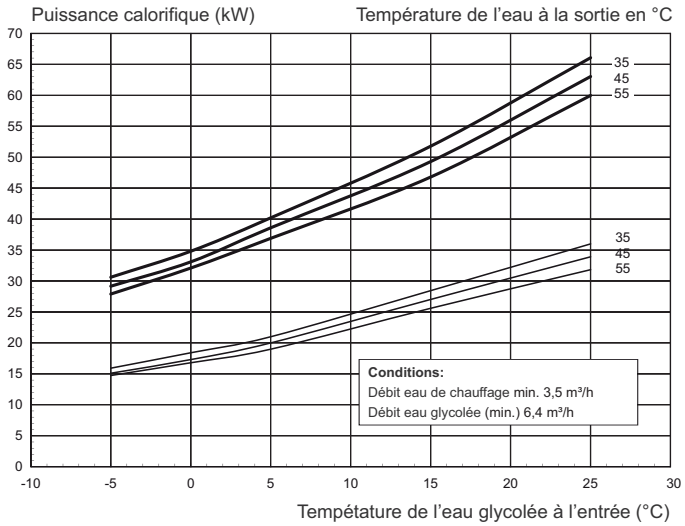

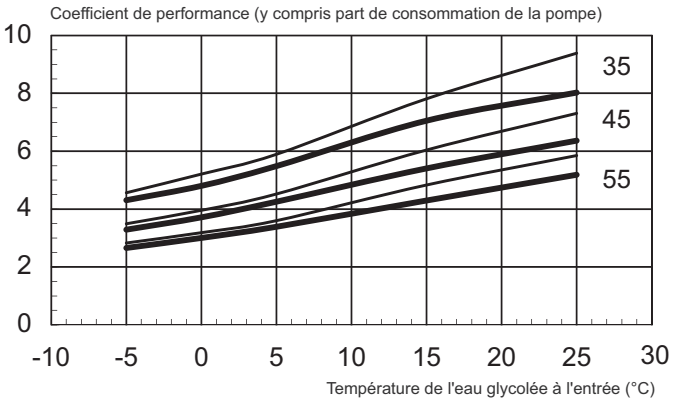

meier tobler

Données techniques

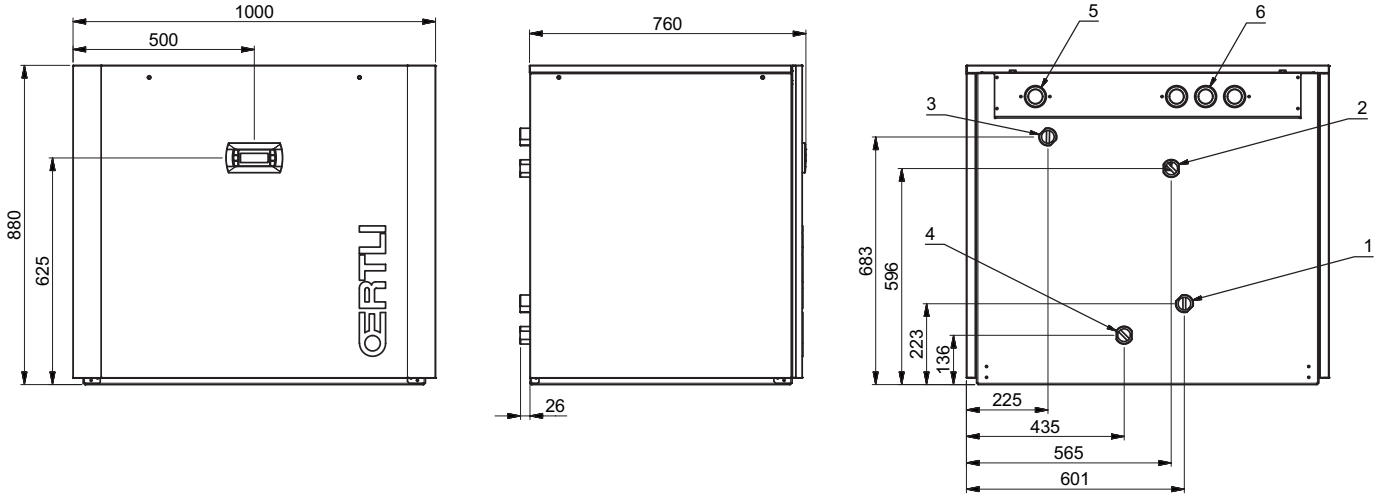

1 Source de chaleur sortie PAC fil. ext. 1 ½"
2 Source de chaleur entrée PAC fil. ext. 1 ½"
3 Départ chauffage sortie PAC fil. ext. 1 ½"
4 Retour chauffage entrée PAC fil. ext. 1 ½"

5 Alimentation lignes de signalisation
6 Alimentation lignes de charge

Tolérance dimensionnelle pour les raccordements de chauffage ± 5 mm

meier tobler

Meier Tobler SA
Chemin de la Veyre-d'En-Haut B6
1806 St-Légier-La Chiésaz
T 021 943 02 22, meiertobler.ch

Conseils spécialisés 0848 800 008
eshop.meiertobler.ch