Manuale di montaggio, manuale d‘uso e assistenza

Si prega di conservare

Riscaldatore ad immersione R 1½“ per acqua potabile e di riscaldamento

1.0 a 9.0 kW (tipo A)

- AHIR-B-S-…
- AHIR-H-S-…



Indice

Manuale d‘uso	Pagina 2
Manuale di montaggio	Pagina 3
Schema elettrico	Pagina 5
Assistenza	Pagina 6
Guasto	Pagina 6

Indicazioni di sicurezza generali



- Mettere in funzione l‘apparecchio solo dopo avere letto il manuale d‘uso.



- Questi apparecchi possono essere utilizzati da bambini di età a partire dagli 8 anni e da persone con ridotte capacità fisiche, sensoriali o mentali o da persone con esperienza e/o conoscenze scarse, se questi soggetti sono sorvegliati o se sono stati istruiti sull'uso sicuro dell'apparecchio e hanno compreso i pericoli da ciò derivanti. I bambini non devono giocare con l'apparecchio. La pulizia e la manutenzione non devono essere eseguite da bambini senza sorveglianza.

L‘installazione, la regolazione e lo smontaggio devono essere eseguiti solo da elettricisti specializzati.

Manuale d‘uso per l‘utente e lo specialista

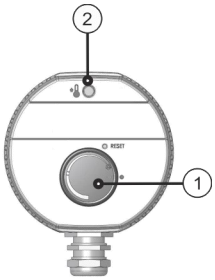

Pos. 1	Regulatore della temperature
Pos. 2	Spia di funzionamento

Descrizione dell‘apparecchio

La temperatura di disattivazione può essere regolata in continuo con la manopola (pos. 1). L‘intervallo di regolazione si estende da off (0) fino a 85 °C, comprendendo anche la temperatura di protezione contro il gelo (❄). Per motivi di economicità la temperatura di disattivazione dovrebbe essere regolata a ca. 65 °C.
La spia di funzionamento (pos. 2) è accesa quando il riscaldatore è in funzione.

Uso

La temperatura desiderata può essere impostata ruotando il termostato (pos. 1). Quando la temperatura desiderata è raggiunta, l‘apparecchio si disattiva automaticamente. All‘occorrenza esso si riattiva poi automaticamente.
Se, in caso di assenza durante le vacanze, deve essere garantita solo la protezione contro il gelo, la manopola può essere ruotata sulla posizione (❄).

Manuale d‘uso per lo specialista

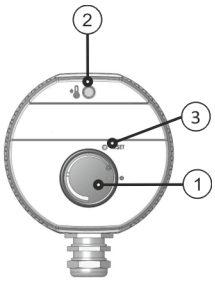

Pos. 1	Regulatore della temperature
Pos. 2	Spia di funzionamento
Pos. 3	Tasto di reset

Limitatore di temperatura di sicurezza

Se il limitatore di temperatura di sicurezza è scattato, esso può essere ripristinato mediante un "cacciavite 00" attraverso l'apertura contrassegnata con "Reset". Questo è possibile solo quando la temperatura si è raffreddata di ca. 10 K.

Manuale di montaggio

I dati di funzionamento, l‘applicazione, le dimensioni e il modello di riscaldatore ad immersione sono consultabili sulla targhetta identificativa e nello schema elettrico presente sull‘apparecchio oppure sul manuale d‘uso e di montaggio.

Prima del montaggio, sul filetto conico deve essere applicato un sigillante omologato per acqua potabile.

Il montaggio dall‘alto o dal basso non è consentito per motivi di sicurezza.

Il montaggio deve avvenire in orizzontale e si deve prestare attenzione all‘indicazione „TOP“.

Prima della messa in funzione si deve assicurare che i corpi riscaldanti tubolari siano completamente coperti con liquido. La circolazione del liquido attraverso il riscaldatore non deve essere impedita .

Indicazioni importanti

Se nello stesso contenitore è montato uno scambiatore di calore, nel sistema di regolazione la temperatura prodotta dallo scambiatore di calore deve essere limitata a 85 °C. Si impedisce così che reagisca il limitatore di temperatura di sicurezza del riscaldatore ad immersione.

Limitatore di temperatura di sicurezza

Con temperature inferiori a ca. –15 °C (per es. durante il trasporto / in magazzino) il limitatore di temperatura di sicurezza può scattare. In questo caso premere il tasto di reset. Vedi il paragrafo "Manuale d'uso per lo specialista".

L‘apparecchio è omologato esclusivamente per riscaldare acqua.

Protezione dalla corrosione

Si noti: Questo elemento riscaldante e impiegabile sia in un accumulatore in acciaio inox che in un accumulatore in acciaio nero / acciaio nero smaltato. Selezionate le impostazione con DIP switch a seconda del tipo dell’accumulatore.
Per il montaggio di un elemento riscaldante in un accumulatore in acciaio nero o acciaio nero smaltato, lasciare l’interruttore a leva rosse (DIP switch) in posizione “2” (impostazione di base). Per il montaggio dell’elemento riscaldante in un accumulatore in acciaio inox o cromato, spostare l’interruttore a leva rosso (DIP switch) in posizione “ON”.
Se non si rispettano tali indicazioni possono verificarsi danni da corrosione al dispositivo e all’accumulatore.

Allacciamento elettrico

L'apparecchio è destinato solo al collegamento fisso e deve essere collegato solo a linee installate fisse. Scegliete una sezione di linea adeguata alla potenza dell'apparecchio. L'apparecchio deve essere staccato dalla rete su tutti i poli mediante una sezione di separazione di min. 3 mm. Il conduttore di terra deve essere 100 mm più lungo degli altri conduttori.

Il diritto alla garanzia decade in caso di:

- Inosservanza della questa documentazione „Manuale di montaggio, manuale d‘uso e assistenza“
- Inosservanza del manuale di montaggio del fabbricante del serbatoio
- Modifiche tecniche, riparazioni o interventi sull‘apparecchio (anche sostituzione del termostato)
- Applicazioni per le quali l‘apparecchio non è stato concepito
- Uso e manutenzione inappropriate
- Inosservanza della direttiva VDI 2035

Manuale di montaggio

1.

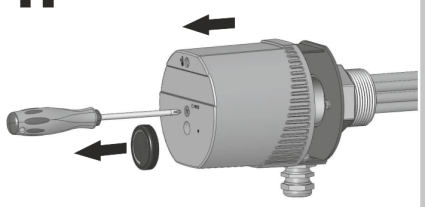

2.

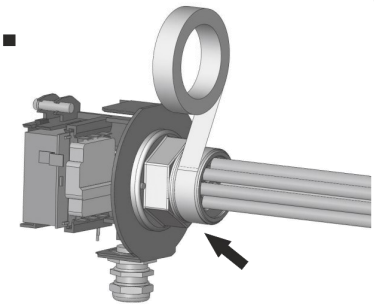

3.

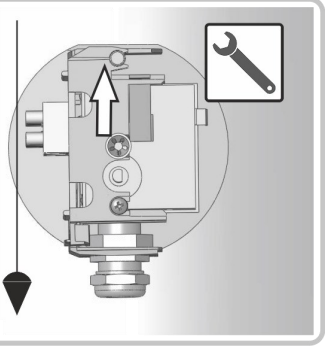

4.

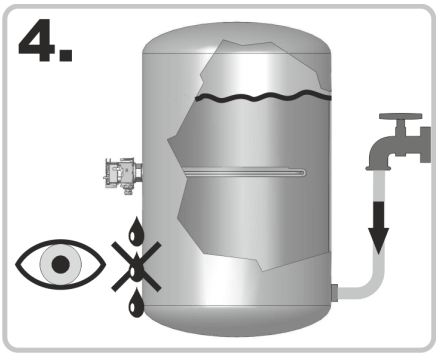

5.

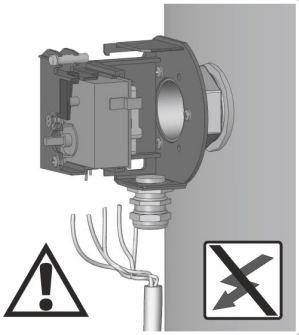

6.

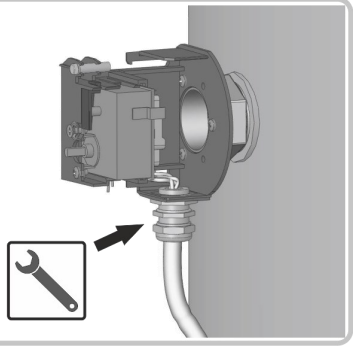

7.

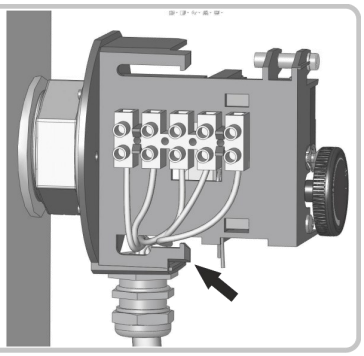

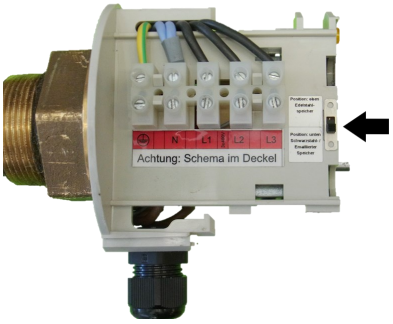

8.1 **DIP switch**

Posizione 1:
Per accumulatore in acciaio inox

Posizione 2:
Per accumulatore in acciaio nero / smaltato

9.

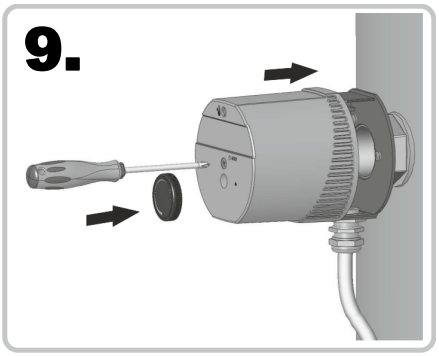

Norme applicate

Sicurezza:	EN60335-1 / -2-21 / -2-73
CEM:	EN55014-1 / -2
CEM:	EN62233
Codice IP:	EN60529

Schema elettrico

ATTENZIONE! Prima di accedere ai morsetti di collegamento devono essere disattivati tutti i circuiti della corrente di alimentazione.

1.0 a 9.0 kW (tipo A)

- AHIR-B-S-…
- AHIR-H-S-…

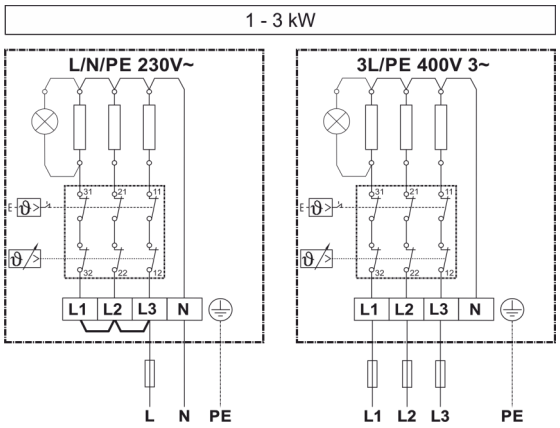

Tensioni di esercizio:

- L/N 230 V ~ (1.0 - 3.0 kW)

» **Con 230 V~ inserire il ponte L1-L2-L3!**

- L1/L2/L3 400 V 3~ (1.0 - 3.0 kW)

» **Con 400 V~ il conduttore neutro (centro stella) <u>non</u> deve essere collegato!**

» **Devono essere osservate le prescrizioni del locale fornitore di corrente elettrica!**

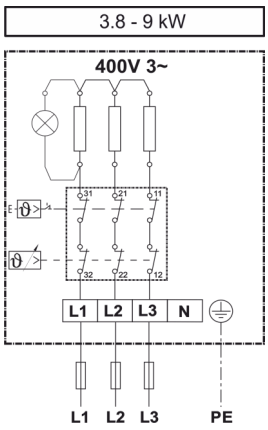

Tensioni di esercizio:

- L1/L2/L3 400 V 3~ (3.8 - 9.0 kW)

» **Devono essere osservate le prescrizioni del locale fornitore di corrente elettrica!**

Assistenza

2x / anno



In caso di utilizzo dei riscaldatori in acqua calcarea è necessario che il riscaldatore venga decalcificato ad intervalli regolari. **Devono essere tassativamente rispettate la caratteristiche locali.**
La calcificazione degli elementi riscaldanti può provocare il limitatore di temperatura di sicurezza o un sovraccarico termico con conseguente distruzione delle resistenze elettriche. **In tali casi decliniamo qualsiasi prestazione di garanzia!**

1.



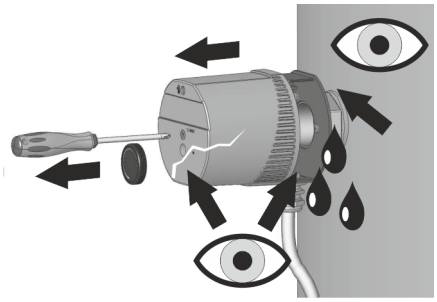

2.

Eseguire la pulizia (decalcificazione) con un mezzo professionale adatto, per es. acido citrico.

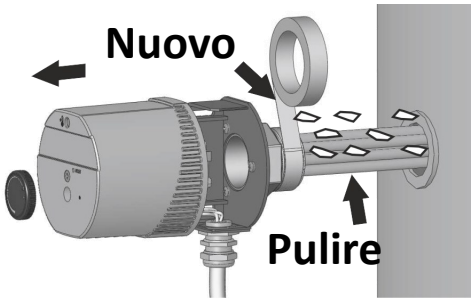

Guasto



Se il limitatore di temperatura di sicurezza scatta, sussiste un difetto. In questo caso uno specialista deve controllare l‘impianto.



Reset

Vedere il manuale d‘uso per lo specialista.

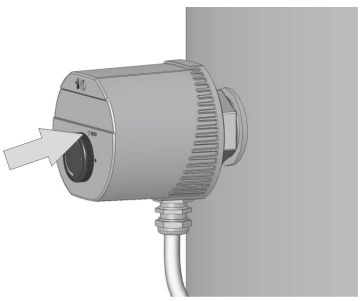

La versione attualmente valida può essere scaricata nella nostra homepage

Per i dati tecnici vedere la scheda tecnica **Salvo modifiche tecniche**