Istruzioni di montaggio, manuale d‘uso e assistenza

Si prega di conservare

Resistenza elettrica R 1½“ + 2“ per acqua potabile e di riscaldamento

2.0 fino a 9.0 kW (Tipo A)

- AHR-B-A-… / AHR-H-A-…

2.0 fino a 9.0 kW (Tipo B)

- AHR-B-B-… / AHR-H-B-…

2.0 fino a 9.0 kW (Tipo C)

- AHR-B-C-… / AHR-H-C-…

2.0 fino a 9.0 kW (Tipo W)

- AHW-B-A-… / AHW-H-A-…



Indice

Manuale d‘uso	Pagina 2
Istruzioni di montaggio	Pagina 3
Schema elettrico	Pagina 5
Manutenzione	Pagina 6
Guasto	Pagina 6

Indicazioni di sicurezza generali

- Mettere in funzione il dispositivo solo dopo avere letto il manuale d‘uso.

- Questo dispositivo può essere utilizzato da bambini a partire dagli 8 anni e da persone con ridotte capacità fisiche, sensoriali o mentali o con mancanza di esperienza e/o conoscenza, a condizione che abbiano ricevuto supervisione o istruzioni sull'uso del dispositivo in modo sicuro e che comprendano i pericoli connessi. I bambini non devono giocare con il dispositivo. La pulizia e la manutenzione da parte dell'utente non devono essere eseguite da bambini senza supervisione.

L‘installazione, la regolazione e lo smontaggio devono essere eseguiti unicamente da elettricisti qualificati.

Manuale d‘uso per l‘utente e lo specialista

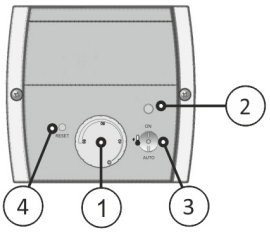

Tipi:	A	B	C	W
		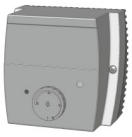		
Pos. 1 Termoregolatore	X	X	X	
Pos. 2 Spia di funzionamento		X	X	
Pos. 3 on / off / auto			X	
Pos. 4 Tasto reset	X	X	X	

Descrizione del dispositivo

La temperatura di spegnimento può essere regolata con la manopola (pos. 1). Essa va da 0 a 85 °C circa, passando per la protezione antigelo (❄). Per ragioni economiche, dovrebbe essere impostata a circa 65 °C.
La spia di funzionamento (pos. 2) è accesa quando il dispositivo è in funzione.

Uso

La temperatura può essere impostata ruotando la manopola del termoregolatore (pos. 1) sulla temperatura desiderata. Una volta raggiunta la temperatura desiderata, il dispositivo si spegne e, se necessario, si riaccende automaticamente.
In caso di assenza durante le vacanze, si puo garantire solo la protezione contro il gelo ruotando la manopola posizione (❄).

Manuale d‘uso per lo specialista

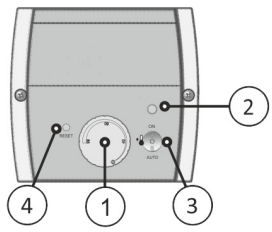

Tipi:	A	B	C	W
		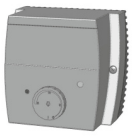		
Pos. 1 Termoregolatore	X	X	X	
Pos. 2 Spia di funzionamento		X	X	
Pos. 3 on / off / auto			X	
Pos. 4 Tasto reset	X	X	X	
Pos. 1/4 (Togliere il coperchio)				X

Termolimitatore di sicurezza

Se il termolimitatore di sicurezza viene attivato, è possibile ripristinarlo con un "cacciavite 00" attraverso l'apertura "Reset". Questo è possibile appena la temperatura si è raffreddata di ca. 10 K.

Istruzioni di montaggio

I dati di funzionamento, l'applicazione, le dimensioni e la struttura della resistenza elettrica sono riportati sulla targhetta e sullo schema elettrico del dispositivo o nelle istruzioni di montaggio / manuale d‘uso.

Prima del montaggio, sul filetto conico deve essere applicato un sigillante adatto per acqua potabile.

Il montaggio dall‘alto o dal basso non è consentito per motivi di sicurezza.

Il montaggio deve avvenire in orizzontale e si deve prestare attenzione all‘indicazione „TOP“.

Prima della messa in funzione si deve assicurare che le aste riscaldanti siano completamente coperti di liquido. La circolazione del liquido attraverso le aste riscaldanti non deve essere ostacolata .

Indicazioni importanti

Se nello stesso serbatoio è installato uno scambiatore di calore, nel unità di controllo del scambiatore di calore deve essere limitata a 85 °C. In questo modo si evita l’intervento del termolimitatore di sicurezza della resistenza elettrica.

Termolimitatore di sicurezza

Con temperature inferiori a ca. –15 °C (per es. durante il trasporto / in magazzino) il termolimitatore di sicurezza può scattare. In questo caso premere il tasto di reset. Vedi il paragrafo "Manuale d'uso per lo specialista".

Il dispositivo è approvato esclusivamente per riscaldare l‘acqua.

Allacciamento elettrico

Il dispositivo è previsto solo per il collegamento permanente e può essere collegato solo a cavi installati in modo permanente. Scegliete una sezione di cavo corrispondente alla potenza del dispositivo. Deve essere possibile scollegare tutti i poli del dispositivo dalla rete elettrica attraverso una distanza di isolamento di almeno 3 mm. Il conduttore di protezione deve essere più lungo di 100 mm rispetto agli altri conduttori.

Il diritto alla garanzia decade in caso di:

- Trascurare la presente documentazione „istruzioni di montaggio, manuale d‘uso e assistenza“
- Trascurare l‘istruzioni di montaggio del fabbricante del serbatoio
- Modifiche tecniche, riparazioni o interventi sul dispositivo (compreso sostituzione del termostato)
- Applicazioni per le quali il dispositivo non è stato progettato
- Uso e manutenzione inappropriato
- Trascurare la direttiva VDI 2035

Istruzioni di montaggio

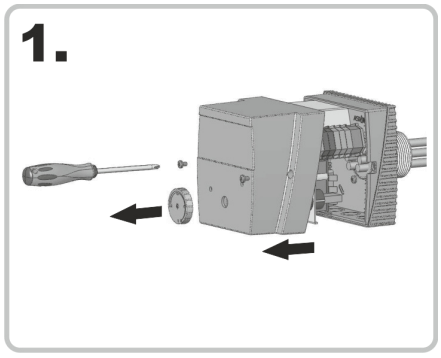

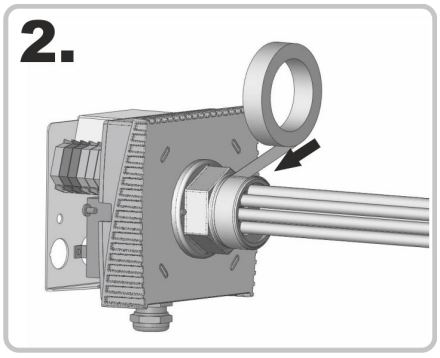

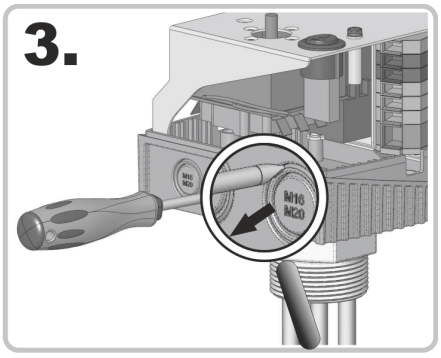

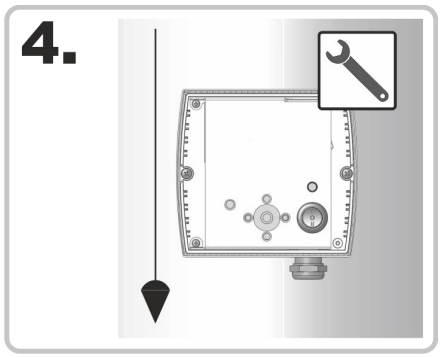

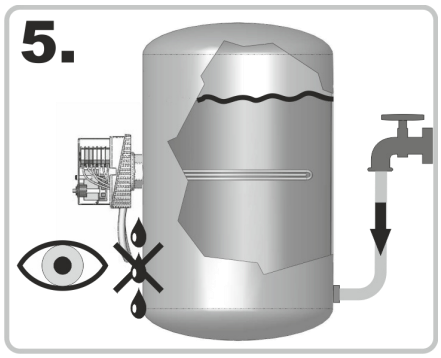

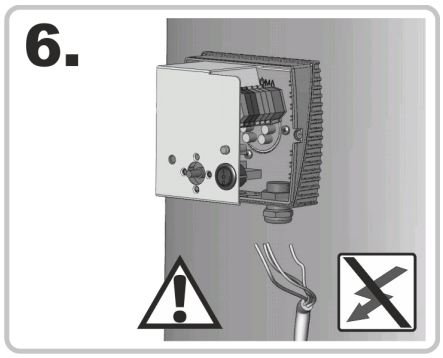

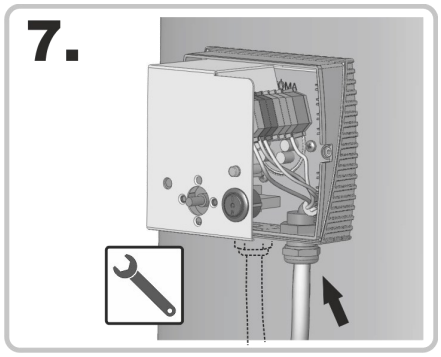

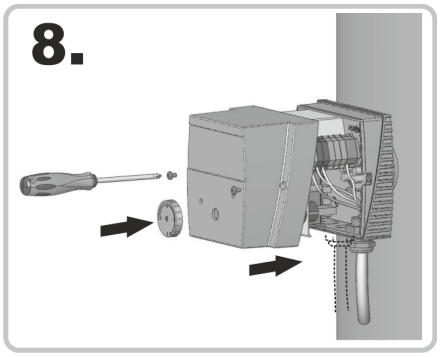

Norme applicate

Sicurezza:	EN60335-1 / -2-21 / -2-73
CEM:	EN55014-1 / -2
CEM:	EN62233
Codice IP:	EN60529

Schema elettrico

ATTENZIONE! Prima di accedere ai morsetti di collegamento tutti i circuiti della corrente di alimentazione devono essere spenti.

2.0 fino a 9.0 kW (Tipo A / Tipo W)

- AHR-B-A-… / AHR-H-A-…
- AHW-B-A-… / AHW-H-A-…

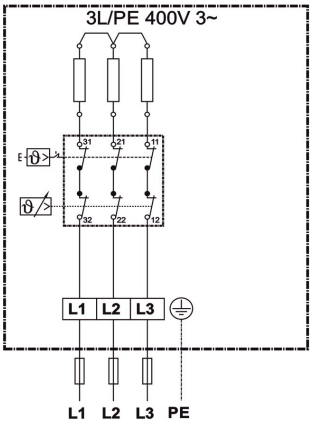

Tensioni operative:

- L1/L2/L3 400 V 3 ~ (2.0 - 9.0 kW)

» **Le norme del fornitore locale d‘energia elettrica devono essere rispettate!**

2.0 fino a 9.0 kW (Tipo B)

- AHR-B-B-… / AHR-H-B-…

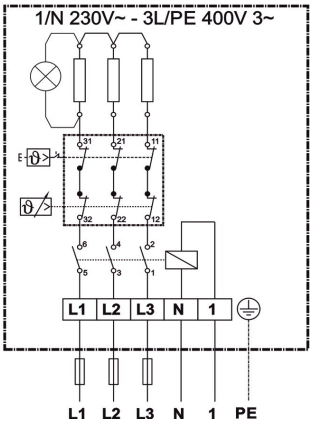

Tensioni operative:

- L1/L2/L3 400 V 3 ~ (2.0 - 9.0 kW)
- 1/N 230 V ~

» **Morsetto 1:** **Collegamento del segnale alla centrale elettrica**
Rilascio pompa di calore come riscaldamento aggiuntivo

» **Le norme del fornitore locale d‘energia elettrica devono essere rispettate!**

2.0 fino a 9.0 kW (Tipo C)

- AHR-B-C-… / AHR-H-C-…

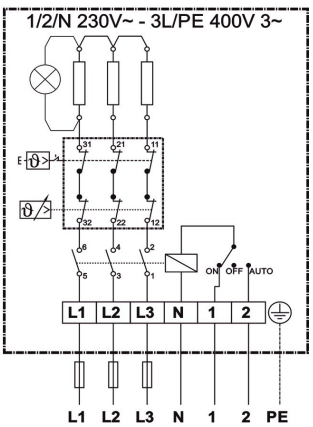

Tensioni operative:

- L1/L2/L3 400 V 3 ~ (2.0 - 9.0 kW)
- 1/2/N 230 V ~

» **Morsetto 1:** **Collegamento del segnale alla centrale elettrica o tensione continua**

» **Morsetto 2:** **Rilascio pompa di calore come riscaldamento aggiuntivo**

» **Le norme del fornitore locale d‘energia elettrica devono essere rispettate!**

Manutenzione

2x / anno



Se gli elementi riscaldanti vengono utilizzati in acqua contaminata dal calcare, è necessario decalcificarli regolarmente.

È necessario rispettare le condizioni locali.

La calcificazione degli elementi riscaldanti può far scattare il termolimitatore di sicurezza o portare a un sovraccarico termico e quindi alla distruzione delle aste riscaldanti.
In tali casi rifiutiamo qualsiasi prestazione di garanzia!

1.



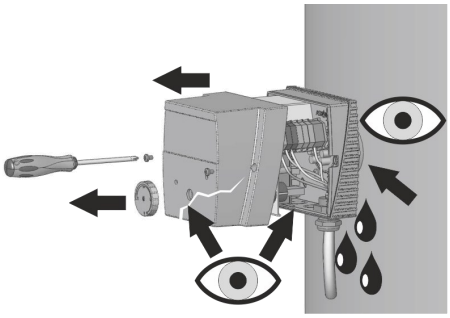

2.

Eseguire la pulizia (decalcificazione) con un prodotto professionale adatto, ad es. acido citrico.

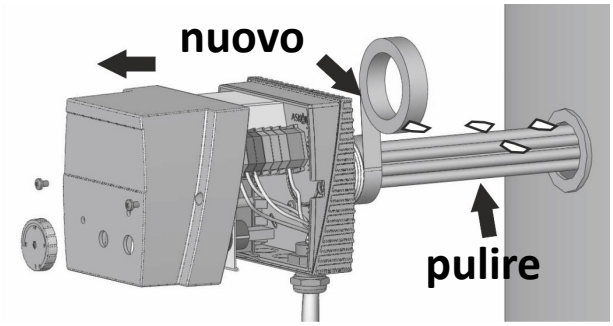

Guasto



Se scatta il termolimitatore di sicurezza, c'è un guasto. In questo caso, il sistema deve essere controllato da uno specialista.

Reset

Vedere il manuale d‘uso per lo specialista.

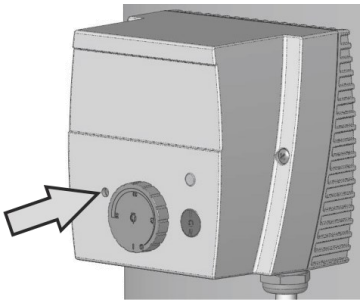

La versione attualmente valida è disponibile sul nostro sito web

Per i dati tecnici vedere la scheda tecnica **Salvo modifiche tecniche**