Instruction de montage, mode d‘emploi et service

À conserver

Corps de chauffe à visser R 1½“ + 2“ pour l‘eau potable et chauffage

2.0 à 9.0 kW (type A)

- AHR-B-A-… / • AHR-H-A-…

2.0 à 9.0 kW (type B)

- AHR-B-B-… / • AHR-H-B-…

2.0 à 9.0 kW (type C)

- AHR-B-C-… / • AHR-H-C-…

2.0 à 9.0 kW (type W)

- AHW-B-A-… / • AHW-H-A-…



Index

Mode d‘emploi	Page 2
Instruction de montage	Page 3
Schéma électrique	Page 5
Service	Page 6
Perturbation	Page 6

Indications de sécurité générales

- Ne mettre l‘appareil en service qu‘après une lecture attentive du mode d‘emploi.

- Ces appareils peuvent être utilisés par des enfants dès 8 ans et par des personnes ayant des capacités physiques, sensorielles ou mentales réduites ou un manque d'expérience et/ou de connaissances, à condition qu‘elles soient sous surveillance ou qu‘elles aient été instruites sur la manière d'utiliser l'appareil en toute sécurité et comprennent les risques et danger encourus. Ne pas laisser les enfants jouer avec l'appareil. Le nettoyage et la maintenance de l'appareil ne doivent pas être exécutés par des enfants sans surveillance.

L’installation, le réglage et le démontage de l’appareil doivent être exclusivement effectués par des spécialistes qualifiés en électrotechnique.

Mode d‘emploi pour l‘utilisateur et l‘installateur

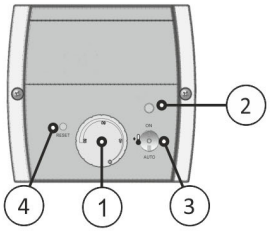

		Types: A	B	C	W
		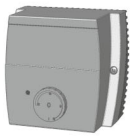	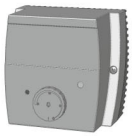		
Pos. 1	Régulateur de température	X	X	X	
Pos. 2	Lampe témoin		X	X	
Pos. 3	On / Off / Auto			X	
Pos. 4	Touche reset	X	X	X	

Description d‘appareil

La température d'extinction peut être réglée en continu à l'aide du bouton de réglage (pos. 1). La plage utile s'étend de la position arrêt (0) jusqu'à 85 °C environ en passant par la position hors-gel (❄). Pour des raisons d'économie, cette température devrait être paramétrée sur 65 °C environ.
La lampe témoin (pos. 2) s'allume lorsque l'élément chauffant est en cours d'utilisation.

Utilisation

La température souhaitée peut être réglée à l'aide du bouton de réglage de température (pos. 1). Lorsque cette température est atteinte, l'appareil s'éteint et se rallume automatiquement en cas de besoin. Si une protection hors-gel doit être assurée lors d'une absence de vacances, le bouton de réglage peut être placé sur la position (❄).

Mode d‘emploi pour l‘installateur

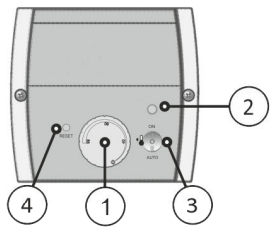

		Types: A	B	C	W
		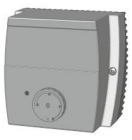			
Pos. 1	Régulateur de température	X	X	X	
Pos. 2	Lampe témoin		X	X	
Pos. 3	On / Off / Auto			X	
Pos. 4	Touche reset	X	X	X	
Pos. 1/4	(Démancher le couvercle)				X

Limiteur de température de sécurité

Lorsque le limiteur de température de sécurité se déclenche, il peut être réinitialisé en insérant un "tournevis 00" dans l'orifice "Reset". Cette opération n'est toutefois possible que lorsque l'appareil à refroidi jusqu'à une température d'environ 10 K.

Instruction de montage

Les données techniques, l‘utilisation, les dimensions et le modèle du corps de chauffe à visser sont mentionnés sur la plaquette signalétique et au schéma électrique de l‘appareil ou dans l‘instruction de montage et mode d‘emploi.

Le filetage conique doit être muni avant le montage d‘un produit d‘étanchéité homologué pour l‘eau potable.

Toute installation par le haut ou par le bas n'est pas autorisée pour des raisons de sécurité.

L'appareil doit être installé en position horizontale. Respecter l'indication "TOP" figurant sur la plaquette indicative.

Avant la mise en service, s'assurer que les éléments chauffants tubulaires sont entièrement recouverts de liquide. La circulation d'eau ne doit pas être entravée par le corps de chauffe.

Indications importantes

Si un échangeur de chaleur est installé dans le même réservoir, la température efficace traversant l'échangeur doit être limitée à 85 °C au niveau du système de commande. On empêche ainsi toute excitation du limiteur de température de sécurité du corps de chauffe à visser.

Limiteur de température de sécurité

Lors de températures inférieures à env. - 15 °C (p. ex. transport / stockage), le limiteur de température de sécurité peut se déclencher. Dans ce cas, appuyer sur la touche reset. Voir à ce propos le chapitre du “mode d'emploi pour l’installateur“.

Cet appareil est approuvé uniquement pour l‘échauffement d‘eau.

Connexion électrique

L'appareil est exclusivement conçu pour un branchement à poste fixe et ne doit être raccordé qu'à des lignes électriques sous conduites fixes. Choisissez la section des câbles en fonction de la puissance de l'appareil. L'appareil doit pouvoir être coupé du réseau par un disjoncteur sectionneur 3 mm agissant sur toutes les polarités. Le câble de protection de mise à la terre doit être 100 mm plus long que les autres conducteurs .

Les prétentions de garantie sont excluse en cas de:

- Non-respect de cette documentation „Instruction de montage, mode d‘emploi et service“
- Non-respect d’instruction de montage du fabricant de l'accumulateur
- Modifications techniques, réparations ou interventions sur l'appareil (ainsi que le remplacement du thermostat)
- Applications pour lesquelles l'appareil n'a pas été prévu
- Utilisation et maintenance incorrectes
- Non-respect de la directive VDI 2035

Instruction de montage

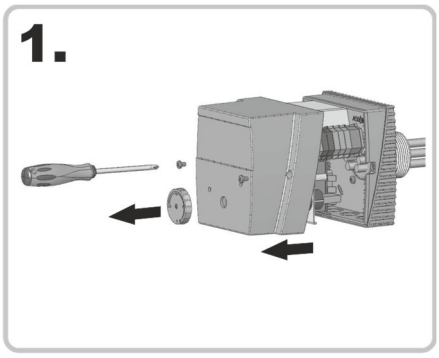

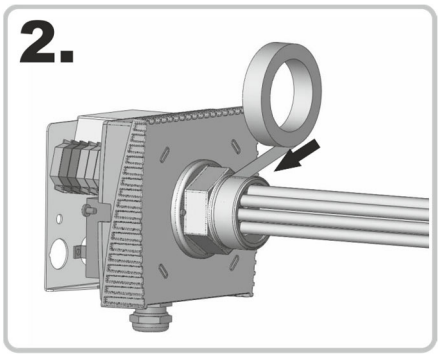

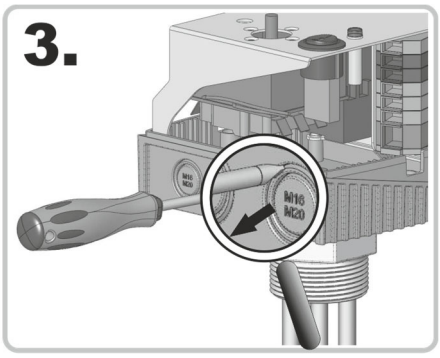

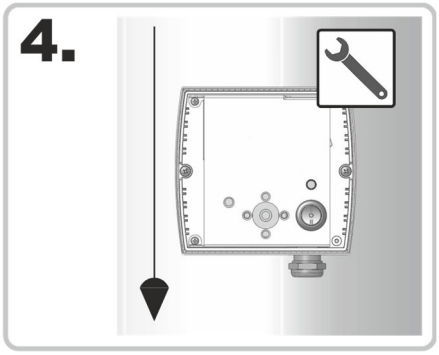



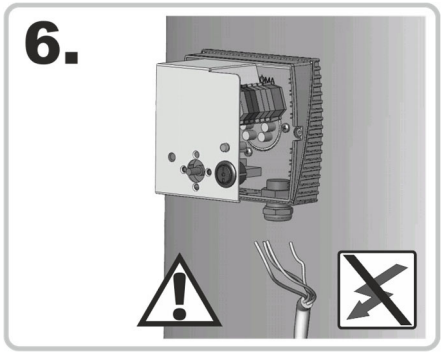

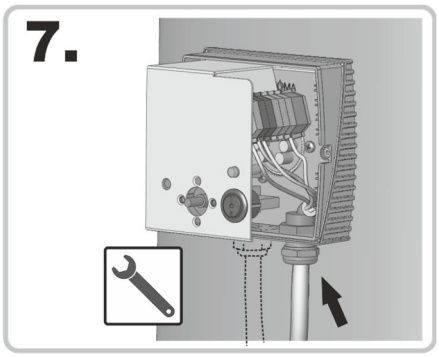

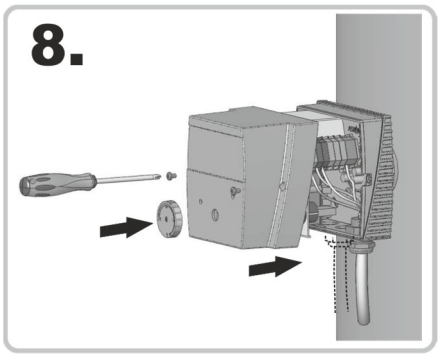

Normes applicables

Sécurité:	EN60335-1 / -2-21 / -2-73
EMF:	EN55014-1 / -2
EMC:	EN62233
Code IP:	EN60529

Schéma électrique

ATTENTION!

Avant tout accès aux bornes de branchement, tous les circuits d'alimentation électrique doivent être hors tension.

2.0 à 9.0 kW (type A / type W)

- AHR-B-A-... / • AHR-H-A-...
- AHW-B-A-... / • AHW-H-A-...

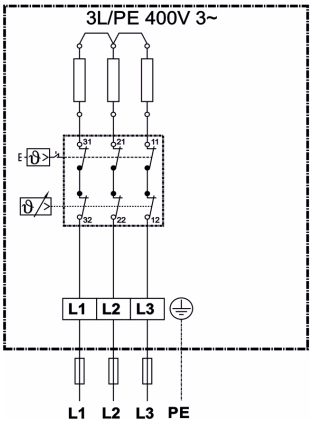

Tensions du réseaux:

- L1/L2/L3 400 V 3~ (2.0 - 9.0 kW)

» **Respecter les prescriptions des services de fourniture de courant locaux!**

2.0 à 9.0 kW (type B)

- AHR-B-B-... / • AHR-H-B-...

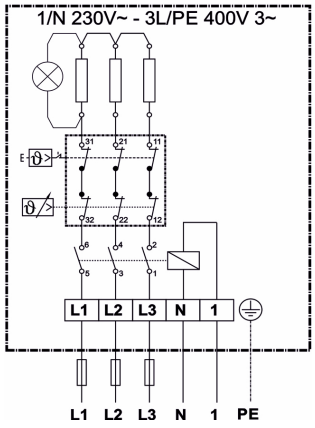

Tensions du réseaux:

- L1/L2/L3 400 V 3~ (2.0 - 9.0 kW)
- 1/N 230 V~

» **Borne 1:** **Raccord signal de central électrique pc-signal de validation chauffage aditionel**

» **Respecter les prescriptions des services de fourniture de courant locaux!**

2.0 à 9.0 kW (type C)

- AHR-B-C-... / • AHR-H-C-...

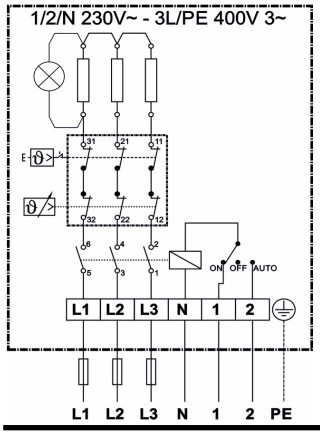

Tensions du réseaux:

- L1/L2/L3 400 V 3~ (2.0 - 9.0 kW)
- 1/2/N 230 V~

» **Borne 1:** **Raccord signal de central électrique ou phase continue**

» **Borne 2:** **Raccord pc-signal de valitaion chauffage aditionel**

» **Respecter les prescriptions des services de fourniture de courant locaux!**

Service

2x / année



Lorsque le corps de chauffe est utilisé dans un milieu hydraulique calcaire, il doit être détartré régulièrement.
Les conditions locales en vigueur doivent impérativement être respectées.
La déposition de calcaire sur les éléments de chauffe peut entrainer le déclenchement du limiteur de température de sécurité ou à une surcharge thermique et ainsi à la détérioration des éléments de chauffe.
Dans ces cas, les prestations de garantie ne sont plus applicables!

1.



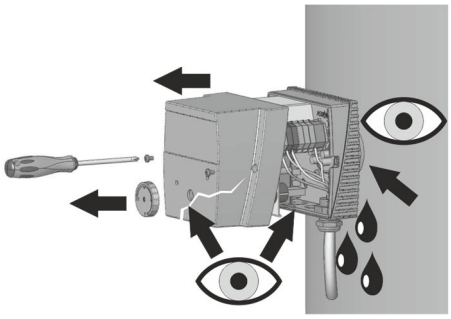

2.

Nettoyage (détartrage) avec un produit professionnel adéquat, p. ex. de l’acide citrique.

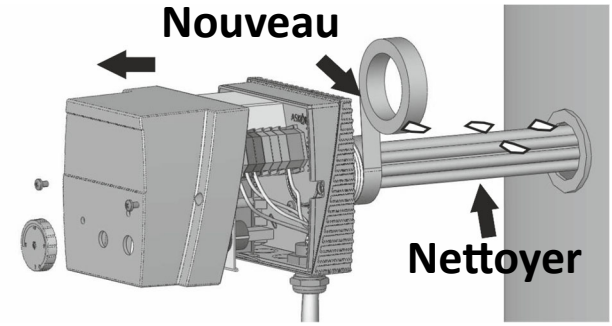

Perturbation



Si le limiteur de température de sécurité déclenche, l'appareil présente un défaut. Dans ce cas, faire réviser l'installation par un spécialiste .



Remise à zero

Voir mode d‘emploi pour l‘installateur.

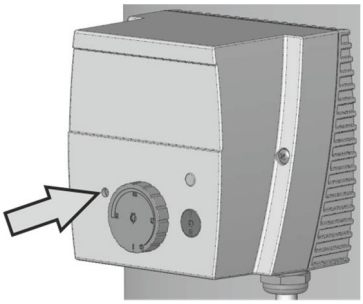

La version actuellement en vigueur peut être téléchargée sur notre page d'accueil

Voir fiche technique pour les données techniques **Sous réserve de modifications techniques**