# Technisches Datenblatt

TORGEN Switzerland

## Typ EJR890….. Rock

**Aufbau/Design:**

Doppelbalg-Gummikompensator aus sauerstoffdiffusionsarmen BUTYL mit einer Aussenschicht aus EPDM.
Einfache Montage:Der Bord des Kompensators ist über den Flansch gezogen, wodurch die Flansche drehbar bleiben.
Korrosionsschutz: Standardmäßig mit galvanisch verzinkten Flanschen ausgestattet
Die Kompensatoren sind sauerstoffdiffusionsarm konstruiert und
für den Einsatz in den Nenndruckstufen PN16, PN10 und PN6 bei 20 °C optimiert.
Mit patentierten Shore-Härtemesspunkten

**Material:**

**Flansche:** St37, galvanisch verzinktSt verzinkt ist nur bedingt für den Aussenbereich geeignet

**Federkörper:**

| | |
|---|---|
| Innen | Butyl (IIR)/EPDM, nahtlos, diffusionsarm, gut beständig für glycolhaltige Medien bis zu 35% |
| Druckträger | Textilcord, Butyl-gummiert |
| Aussen | EPDM, gute UV-Beständigkeit |

**Nenndruckstufen:** PN16/PN10/PN6

**Betriebstemperatur:** -30 bis 90 °C

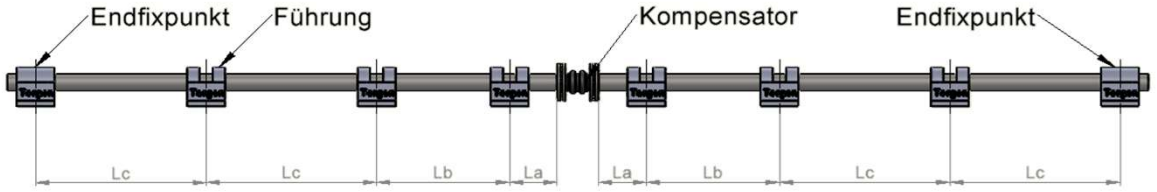


La= max.2xDN+Δ/2

**Handhabung/Montage:**

Diese Komponenten sind immer nur mit den entsprechenden Abstände der
Fix-/Führungs-Punkte zu verwenden.
Für die richtige Kräfte Dimensionierung dieser Punkte sind die
relevanten Information Cx und A zu deren Bestimmung ausgewiesen.

Bei Prozessen in denen Unterdruck enstehen kann, ist der Einsatz einer Stützspirale zu prüfen.
**"Bei einer Shore Härte von 84 A-shore muss der Kompensator ausgewechselt"**

**Einsatzgebiet:** Vibrationen/ Lärmentkoppelung

**Normen:** EN1092-1 , EN 13480-3 , EN 1333, DIN 4809-1, DIN 53505

**Montage Anleitung:** EJR



## Massbilder:

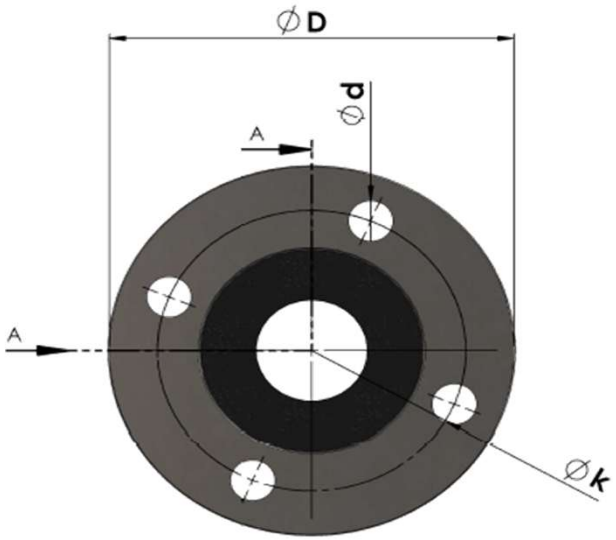


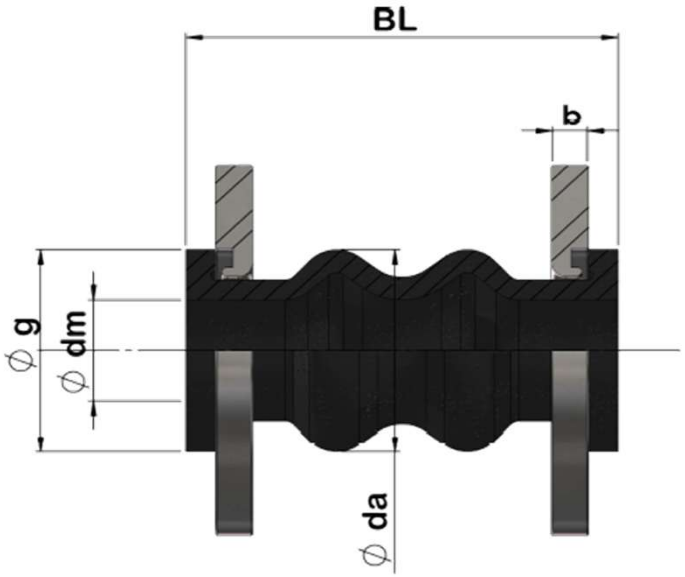


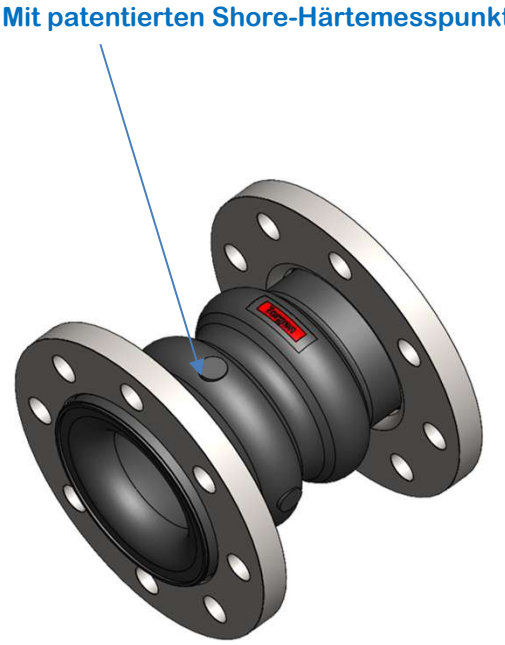

## Masstabelle:

| | | | Bewegungen | | | Balg | | | Flansch | | | | | |
|---|---|---|---|---|---|---|---|---|---|---|---|---|---|---|
| Artikel Nummer | DN | Totallänge ungespannt | Axial | Lateral | Angular | Aussen-Ø +/-0.6 | Federkonstante lateral +/-30% | aktive Balgfläche | Aussen-Ø | Dicke | Lochkreis-Ø | Anzahl Löcher | Loch-Ø oder Gewinde | Gewicht |
| | | BL | +/- | + od. - | + od. - | da | Cy | A | Da | b | k | n | d | |
| | | mm | mm | mm | Grad | mm | N/mm | cm^2 | mm | mm | mm | (-) | mm | kg |
| | EJR890..6.T | | Typ Rock | | | | | | Druckstufe Flansch PN6, galvanisch verzinkt | | | | | |
| EJR890.032.6.T | 32 | 175 | +15/-25 | 20 | 30 | 80 | 50 | 18 | 120 | 14 | 90 | 4 | 14 | 1.9 |
| EJR890.040.6.T | 40 | 175 | +15/-25 | 20 | 30 | 80 | 50 | 28 | 130 | 14 | 100 | 4 | 14 | 2.3 |
| EJR890.050.6.T | 50 | 175 | +15/-25 | 20 | 30 | 90 | 50 | 38 | 140 | 15 | 110 | 4 | 14 | 3.1 |
| EJR890.065.6.T | 65 | 175 | +15/-25 | 20 | 30 | 110 | 65 | 58 | 160 | 15 | 130 | 4 | 14 | 3.8 |
| EJR890.080.6.T | 80 | 175 | +15/-25 | 20 | 30 | 130 | 65 | 85 | 190 | 17 | 150 | 4 | 18 | 5.5 |
| EJR890.100.6.T | 100 | 225 | +20/-30 | 25 | 30 | 150 | 85 | 122 | 210 | 17 | 170 | 4 | 18 | 7.1 |
| EJR890.125.6.T | 125 | 225 | +20/-30 | 25 | 30 | 180 | 85 | 169 | 240 | 19 | 200 | 8 | 18 | 8.6 |
| EJR890.150.6.T | 150 | 225 | +20/-30 | 25 | 30 | 210 | 95 | 233 | 265 | 19 | 225 | 8 | 18 | 10.0 |
| EJR890.200.6.T | 200 | 325 | +25/-40 | 30 | 30 | 264 | 95 | 429 | 320 | 22 | 280 | 8 | 18 | 16.5 |

| | EJR890..10.T | | Typ Rock | | | | | | Druckstufe Flansch PN10, galvanisch verzinkt | | | | | |
|---|---|---|---|---|---|---|---|---|---|---|---|---|---|---|
| EJR890.200.10.T | 200 | 325 | +25/-40 | 30 | 30 | 264 | 95 | 429 | 340 | 22 | 295 | 8 | 22 | 20.3 |



# Technisches Datenblatt

TORGEN Switzerland

| | | | Bewegungen | | | Balg | | | Flansch | | | | | |
|---|---|---|---|---|---|---|---|---|---|---|---|---|---|---|
| Artikel Nummer | DN | Totallänge ungespannt | Axial | Lateral | Angular | Aussen-Ø +/-0.6 | Federkonstante lateral +/-30% | aktive Balgfläche | Aussen-Ø | Dicke | Lochkreis-Ø | Anzahl Löcher | Loch-Ø oder Gewinde | Gewicht |
| | | BL | +/- | + od. - | + od. - | da | Cy | A | Da | b | k | n | d | |
| | | mm | mm | mm | Grad | mm | N/mm | cm^2 | mm | mm | mm | (-) | mm | kg |
| EJR890..BUT | | | Typ Rock | | | | | | Druckstufe Flansch PN10/16, galvanisch verzinkt | | | | | |
| EJR890.032.BUT | 32 | 175 | +15/-25 | 20 | 30 | 80 | 50 | 18 | 140 | 14 | 100 | 4 | 18 | 2.9 |
| EJR890.040.BUT | 40 | 175 | +15/-25 | 20 | 30 | 80 | 50 | 28 | 150 | 14 | 110 | 4 | 18 | 3.4 |
| EJR890.050.BUT | 50 | 175 | +15/-25 | 20 | 30 | 90 | 50 | 38 | 165 | 15 | 125 | 4 | 18 | 4.4 |
| EJR890.065.BUT | 65 | 175 | +15/-25 | 20 | 30 | 110 | 65 | 58 | 185 | 15 | 145 | 8 | 18 | 5.3 |
| EJR890.080.BUT | 80 | 175 | +15/-25 | 20 | 30 | 130 | 65 | 85 | 200 | 17 | 160 | 8 | 18 | 6.5 |
| EJR890.100.BUT | 100 | 225 | +20/-30 | 25 | 30 | 150 | 85 | 122 | 220 | 17 | 180 | 8 | 18 | 7.8 |
| EJR890.125.BUT | 125 | 225 | +20/-30 | 25 | 30 | 180 | 85 | 169 | 250 | 19 | 210 | 8 | 18 | 10.0 |
| EJR890.150.BUT | 150 | 225 | +20/-30 | 25 | 30 | 210 | 95 | 233 | 285 | 19 | 240 | 8 | 22 | 12.5 |
| EJR890.200.BUT | 200 | 325 | +25/-40 | 30 | 30 | 264 | 95 | 429 | 340 | 22 | 295 | 12 | 22 | 20.3 |

| Druckreduktion in Abhängigkeit der Temperatur | | | | | | |
|---|---|---|---|---|---|---|
| Betriebstemperatur °C | 20 | 50 | 60 | 70 | 80 | 90 |
| Max. Betriebsdruck für PN16 in bar | 16.0 | 12.4 | 10.0 | 7.5 | 6.5 | 6.0 |
| Max. Betriebsdruck für PN10 in bar | 10.0 | 10.0 | 10.0 | 7.5 | 6.5 | 6.0 |
| Max. Betriebsdruck für PN6 in bar | 6.0 | 6.0 | 6.0 | 6.0 | 6.0 | 6.0 |

