Typ EJR899 Punk

Aufbau/Design:

Einzelbalg-Gummikompensator aus sauerstoffdiffusionsarmen BUTYL mit einer Aussenschicht aus EPDM.
Einfache Montage:Der Bord des Kompensators ist über den Flansch gezogen, wodurch die Flansche drehbar bleiben.
Korrosionsschutz: Standardmäßig mit galvanisch verzinkten Flanschen ausgestattet
Die Kompensatoren sind sauerstoffdiffusionsarm konstruiert und
für den Einsatz in den Nenndruckstufen PN16, PN10 und PN6 bei 20 °C optimiert.
Mit patentierten Shore-Härtemesspunkten

Material:

Flansche: St37, galvanisch verzinktSt verzinkt ist nur bedingt für den Aussenbereich geeignet

Federkörper:

Innen	Butyl (IIR)/EPDM, nahtlos, diffusionsarm, gut beständig für glycolhaltige Medien bis zu 35%
Druckträger	Textilcord, Butyl-gummiert
Aussen	EPDM, gute UV-Beständigkeit

Nenndruckstufen: PN16 / PN10 / PN6

Betriebstemperatur: (-30) bis 90 °C

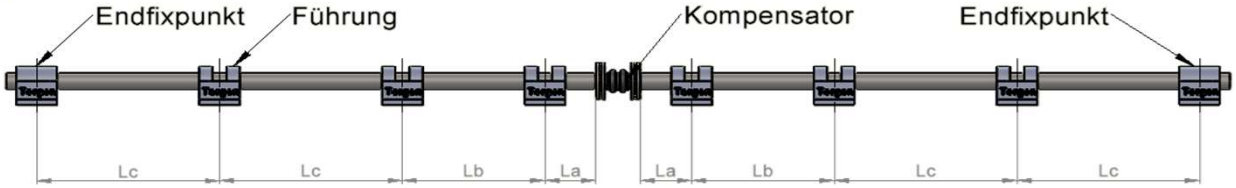

La= max.2xDN+Δ/2

Handhabung/Montage:

Diese Komponenten sind immer nur mit den entsprechenden Abstände der
Fix-/Führungs-Punkte zu verwenden.
Für die richtige Kräfte Dimensionierung dieser Punkte sind die
relevanten Information Cx & A zu deren Bestimmung ausgewiesen.

Bei Prozessen in den Unterdruck enstehen kann ist der Einsatz einer Stützspirale zu prüfen.
Bei einer Shore Härte von 84 A-shore muss der Kompensator ausgewechselt

Normen: EN1092-1 , EN 13480-3 , EN 1333, DIN 4809-1, DIN 53505

Montage Anleitung: EJR



Massbilder:

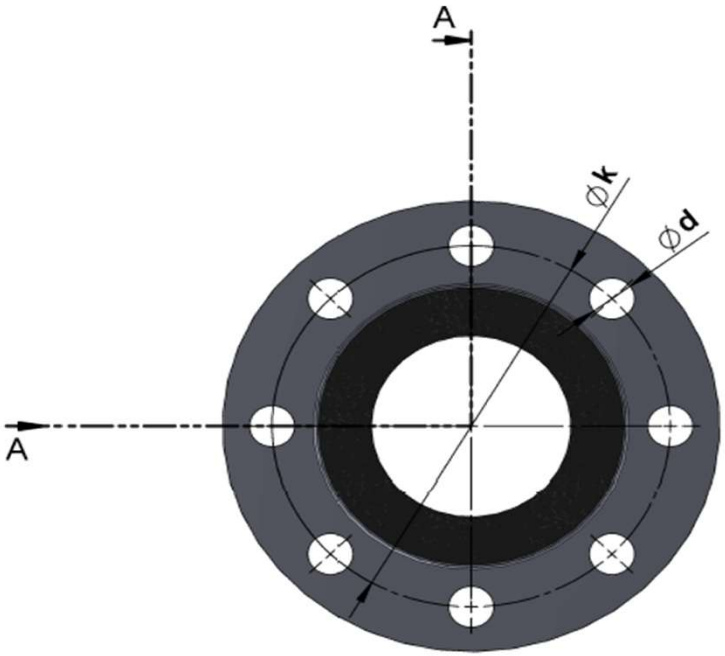

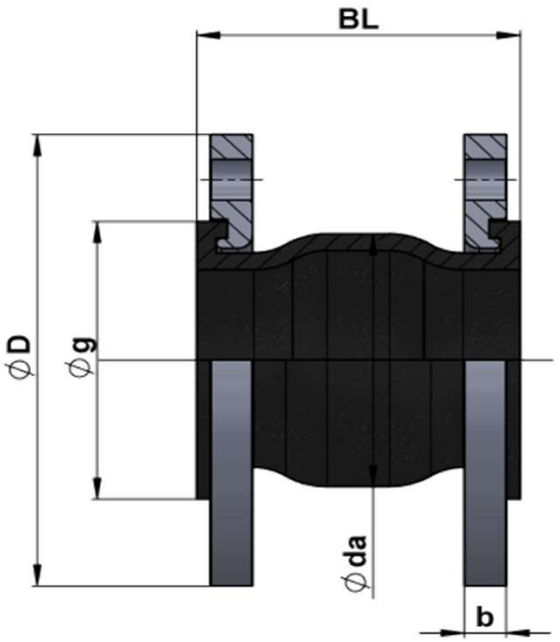

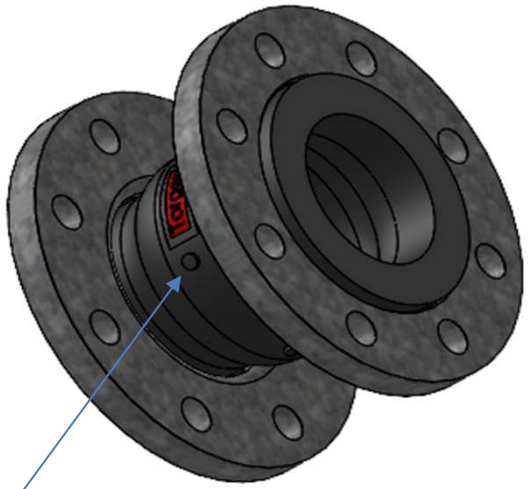

Mit patentierten Shore-Härtemesspunkten

Masstabellen:

			Bewegung			Balg					Flansch					
Artikel Nummer	DN	Totallänge ungespannt	Axial	Lateral	Angular	Aussen-Ø +/-0.6	Federkonstante axial +/-30% Zug	Federkonstante axial +/-30% Pressen	Federkonstante lateral +/-30%	aktive Balgfläche	Aussen-Ø	Dicke	Lochkreis-Ø	Anzahl Löcher	Loch-Ø oder Gewinde	Gewicht
		BL	+ od. -	+ od. -	+ od. -	A	Cx	Cx	Cy	A	Da	b	k	n	d	
		mm	mm	mm	Grad	mm	N/mm	N/mm	N/mm	cm^2	mm	mm	mm	(-)	mm	kg
EJR899….6.T						**Typ Punk**					**Druckstufe Flansch PN6, galvanisch verzinkt**					
EJR899.032.6.T	32	130	+10/-12	12	15	66	75	50	50	18	120	14	90	4	14	1.8
EJR899.040.6.T	40	130	+10/-12	12	15	76	75	50	50	21	130	14	100	4	14	2.2
EJR899.050.6.T	50	130	+10/-12	12	15	87	75	50	50	31	140	15	110	4	14	2.9
EJR899.065.6.T	65	130	+10/-12	12	15	105	90	65	65	44	160	15	130	4	14	3.4
EJR899.080.6.T	80	130	+10/-12	12	15	117	90	65	65	66	190	17	150	4	18	5.3
EJR899.100.6.T	100	130	+10/-12	12	15	145	110	85	85	102	210	17	170	4	18	6.4
EJR899.125.6.T	125	130	+10/-12	12	15	170	110	85	85	151	240	19	200	8	18	8.0
EJR899.150.6.T	150	130	+10/-12	12	15	195	120	95	95	201	265	19	225	8	18	8.9
EJR899.200.6.T	200	130	+10/-12	12	15	244	120	95	95	392	320	22	280	8	18	12.6
EJR899.250.6.T	250	130	+10/-12	12	15	295	135	110	110	578	375	24	335	12	18	17.8
EJR899.300.6.T	300	130	+10/-12	12	15	340	135	110	110	778	440	24	395	12	22	23.5
EJR899….10.T						**Typ Punk**					**Druckstufe Flansch PN10, galvanisch verzinkt**					
DN32 - DN150 siehe PN16																
EJR899.200.10.T	200	130	+10/-12	12	15	244	120	95	95	392	340	22	295	8	22	15.6
EJR899.250.10.T	250	130	+10/-12	12	15	295	135	110	110	578	395	24	350	12	22	21.0
EJR899.300.10.T	300	130	+10/-12	12	15	340	135	110	110	778	445	24	400	12	22	26.2



			Bewegung			Balg					Flansch					
Artikel Nummer	DN	Totallänge ungespannt	Axial	Lateral	Angular	Aussen-Ø +/-0.6	Federkonstante axial +/-30% Zug	Federkonstante axial +/-30% Pressen	Federkonstante lateral +/-30%	aktive Balgfläche	Aussen-Ø	Dicke	Lochkreis-Ø	Anzahl Löcher	Loch-Ø oder Gewinde	Gewicht
		BL	+ od. -	+ od. -	+ od. -	A	Cx	Cx	Cy	A	Da	b	k	n	d	
		mm	mm	mm	Grad	mm	N/mm	N/mm	N/mm	cm^2	mm	mm	mm	(-)	mm	kg
EJR899…BUT			Typ Punk								Druckstufe Flansch PN16, galvanisch verzinkt					
EJR899.032.BUT	32	130	+10/-12	12	15	66	75	50	50	18	140	14	100	4	18	2.8
EJR899.040.BUT	40	130	+10/-12	12	15	76	75	50	50	21	150	14	110	4	18	3.3
EJR899.050.BUT	50	130	+10/-12	12	15	87	75	50	50	31	165	15	125	4	18	4.2
EJR899.065.BUT	65	130	+10/-12	12	15	105	90	65	65	44	185	15	145	8	18	4.9
EJR899.080.BUT	80	130	+10/-12	12	15	117	90	65	65	66	200	17	160	8	18	6.3
EJR899.100.BUT	100	130	+10/-12	12	15	145	110	85	85	102	220	17	180	8	18	7.1
EJR899.125.BUT	125	130	+10/-12	12	15	170	110	85	85	151	250	19	210	8	18	9.4
EJR899.150.BUT	150	130	+10/-12	12	15	195	120	95	95	201	285	19	240	8	22	11.4
EJR899.200.BUT	200	130	+10/-12	12	15	244	120	95	95	392	340	22	295	12	22	16.4
EJR899.250.BUT	250	130	+10/-12	12	15	295	135	110	110	578	405	24	355	12	22	22.3
EJR899.300.BUT	300	130	+10/-12	12	15	340	135	110	110	778	460	24	410	12	26	28.0

Druckreduktion in Abhängigkeit der Temperatur						
Betriebstemperatur °C	20	50	60	70	80	90
Max. Betriebsdruck für PN16 in bar	16.0	12.4	10.0	7.5	6.5	6.0
Max. Betriebsdruck für PN10 in bar	10.0	10.0	10.0	7.5	6.5	6.0
Max. Betriebsdruck für PN6 in bar	6.0	6.0	6.0	6.0	6.0	6.0

