We reserve all rights in this document and its subject matter.
The receipient hereby acknowledges these rights and assures the use of this document only for the purpose it was delivered. © Torgen Switzerland GmbH

(1:2)

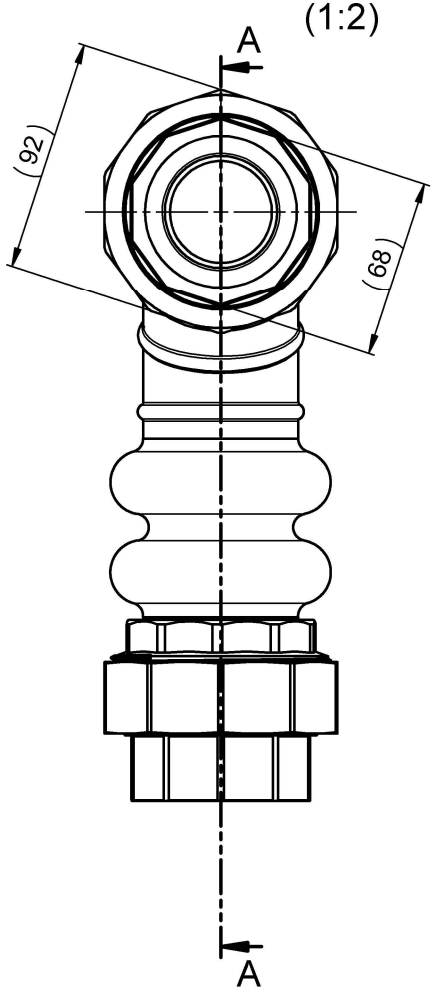

B (1:1)

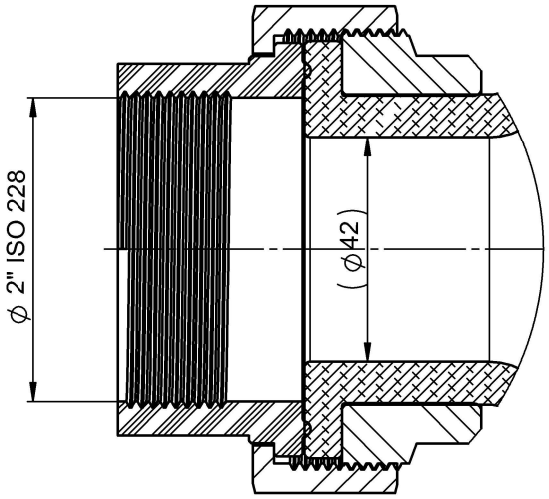

A-A (1:2)

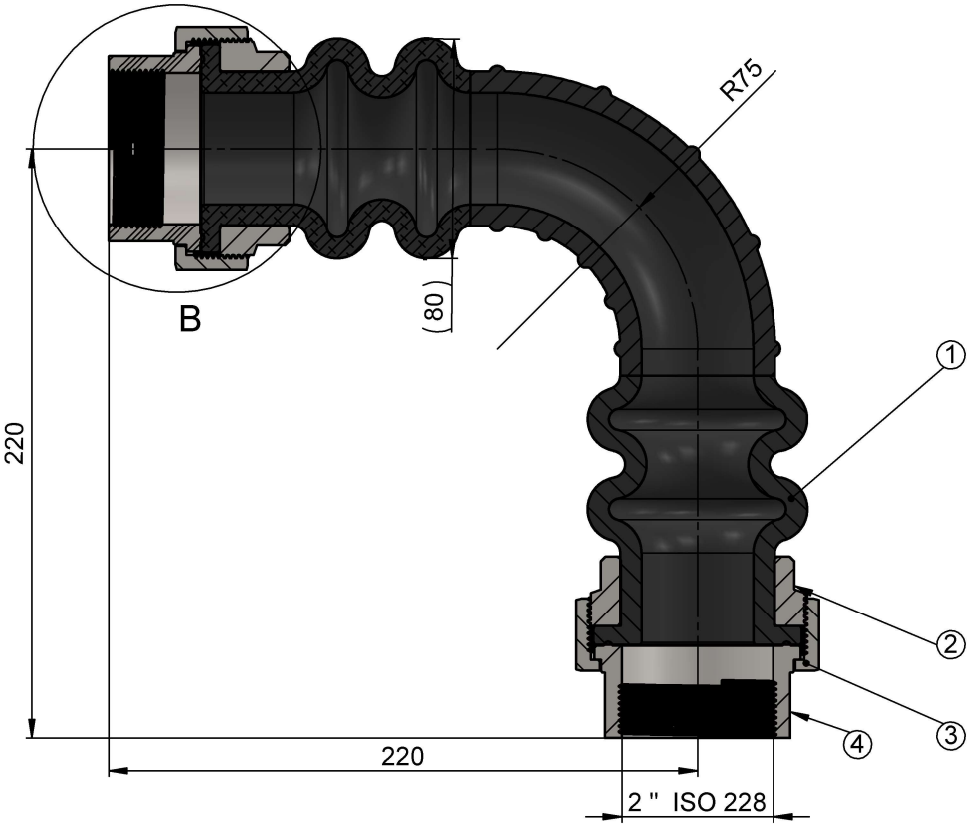

Betriebsdaten
données opérationnelles
operational data

Betriebsdruck *Pression de service* Operating pressure	PN/PD	10	bar
Betriebstemperatur *Température de service* Operating temperature		-10/80	°Celsius
Prüfdruck bei *Pression d'epreuve* Test pressure at	20°C	1.5 * PD	bar
Angewendete Normen *Norme de base* Applied standards		ISO 228	
Total Länge *Longueur Total* Total Length	**TL**	220*220	**mm**

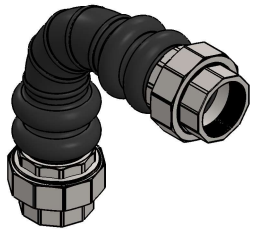

POS-NR.	MENGE	BENENNUNG	MATERIAL	BESCHREIBUNG
1	1	ELBOWFLEX.DN50.TU	BUTYL/EPDM/ IIR	EJR.883.DN50
2	2	EJR.883_2_Ring	1.0037 (S235JR)	galvanized
3	2	Mutter_2_3_4	1.0037 (S235JR)	(galvanized)
4	2	Ring_2_2_3_4	1.0037 (S235JR)	(galvanized)

Technische Änderungen bleiben vorbehalten.

TORGEN (Switzerland) GmbH
Zweifelstrasse 2
CH - 8957 Spreitenbach
Tel: +41 / 56 419 71 00
Fax: +41 / 56 419 71 08
info@torgen.ch / www.torgen.ch

TORGEN Switzerland

Material:	Siehe Stückliste	Erstellt/Gez.	12.02.2023	A. Amor	Massstab 1:5
Behandlung:		Geprüft/Freig.	12.02.2023	R. Roth	
Abmess.:		Projekt:			Format A3 / Blatt / Anz. 1 / 1
MSV-Nr.:		Status:			

Benennung
90° Bogen DN50 PN10
Mit Union Zur Schwingungsentkopplung

Revision 00

Zeichnungs-Nr.
EJR.883.050.BUT

Druckdatum: 20.06.2023

CAD-System: SOLIDWORKS

Dieses Dokument ist unser geistiges Eigentum. Es darf ohne unsere ausdrückliche Genehmigung weder kopiert, vervielfältigt oder verwertet, noch an Dritte weitergegeben werden. Zuwiderhandlung ist strafbar und wird strafrechtlich verfolgt. Copyright reserved. © Torgen Switzerland GmbH