We reserve all rights in this document and its subject matter.
The receipient hereby acknowledges these rights and assures the use of this document only for the purpose it was delivered. © Torgen Switzerland GmbH

(1:2)

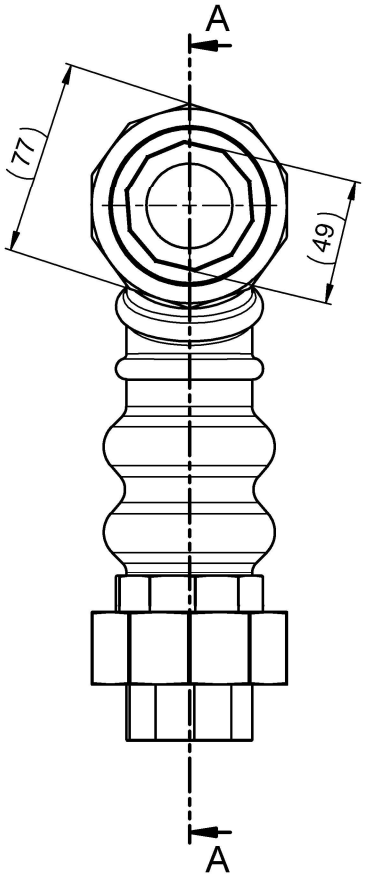

B (1:1)

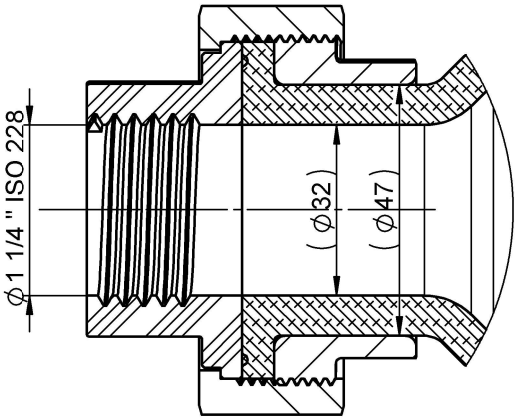

A-A (1:2)

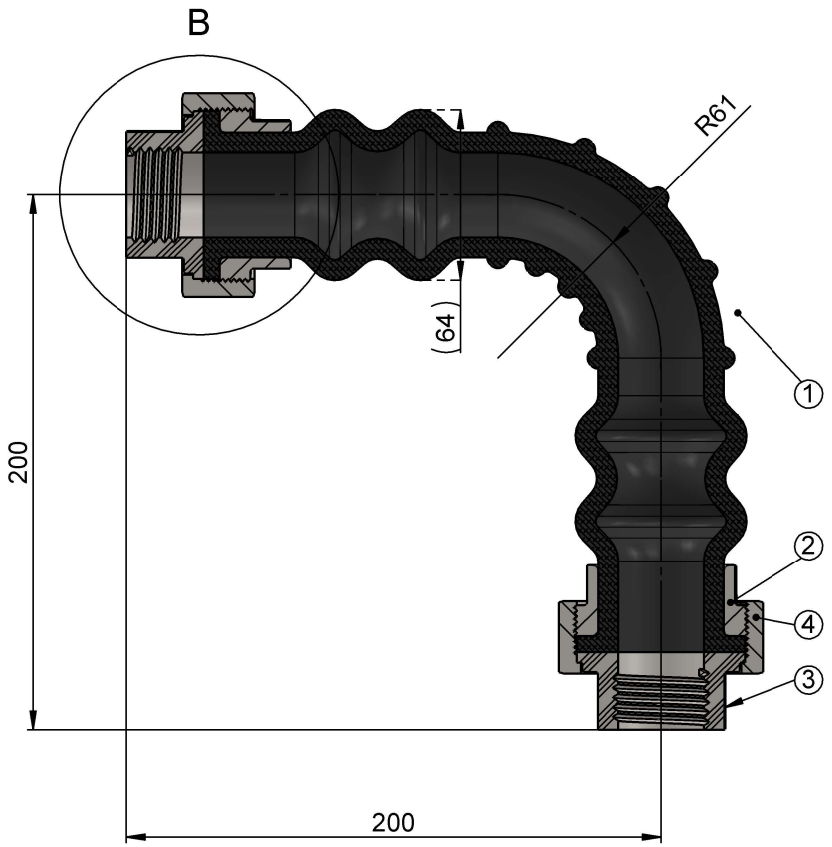

Betriebsdaten *données opérationnelles* operational data			
Betriebsdruck *Pression de service* Operating pressure	PN/PD	10	bar
Betriebstemperatur *Température de service* Operating temperature		-10/80	°Celsius
Prüfdruck bei *Pression d'epreuve* Test pressure at	20°C	1.5 * PD	bar
Angewendete Normen *Norme de base* Applied standards		ISO 228	
Total Länge *Longueur Total* Total Length	**TL**	200*200	**mm**

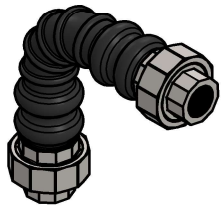

POS-NR.	MENGE	DokumentNr	Material	Beschreibung
1	1	BUTYL.TU.90.DN32	BUTYL	BUTYL/ EPDM (IIC)
2	2	Inennstück_DN32_883	1.0037(S235JR)	Galvanized
3	2	EJR.883. Ring_IG	1.0037(S235JR)	Galvanized
4	2	EJR.883_Mutter_1-1-2	1.0037(S235JR)	Galvanized

Technische Änderungen bleiben vorbehalten.

		Erstellt/Gez.	12.02.2023	A. Amor	Massstab 1:5
		Geprüft/Freig.	12.02.2023	R. Roth	
Gewicht: 1878.58	Material:	Projekt:			Format A3 / Blatt / Anz. 1 / 1
Abmess.:	Behandlung:	Status:			

TORGEN (Switzerland) GmbH
Zweifelstrasse 2
CH - 8957 Spreitenbach
Tel: +41 / 56 418 71 03
Fax: +41 / 56 418 71 09
info@torgen.ch / www.torgen.ch

Benennung:
90° Bogen DN32 PN10
Mit Union Zur Schwingungsentkopplung

Artikel-Nr.:
Zeichnungs-Nr.: EJR.883.032.BUT
Revision

Druckdatum: 20.06.2023

CAD-System: SOLIDWORKS

Dieses Dokument ist unser geistiges Eigentum. Es darf ohne unsere ausdrückliche Genehmigung weder kopiert, vervielfältigt oder verwertet, noch an Dritte weitergegeben werden. Zuwiderhandlung ist strafbar und wird strafrechtlich verfolgt. © Torgen Switzerland GmbH Copyright reserved.