We reserve all rights in this document and its subject matter.
The recipient herby acknowledges these rights and assures the use of this document only for the purpose it was delivered. © Torgen Switzerland GmbH

(1:2)

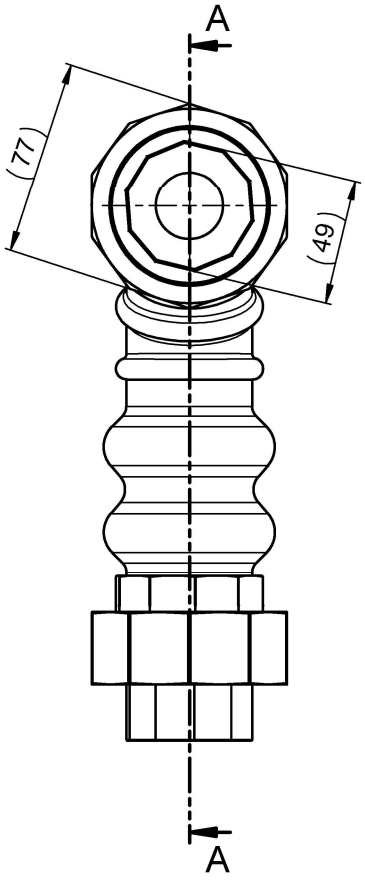


B (1:1)

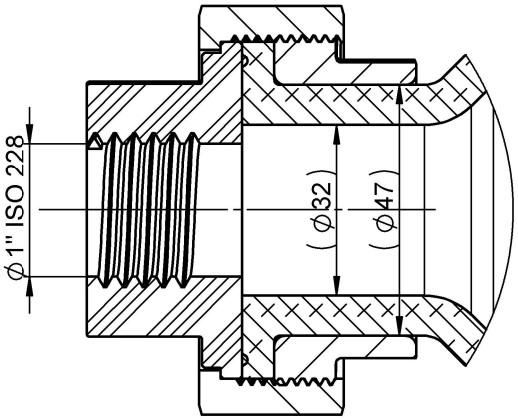


A-A (1:2)

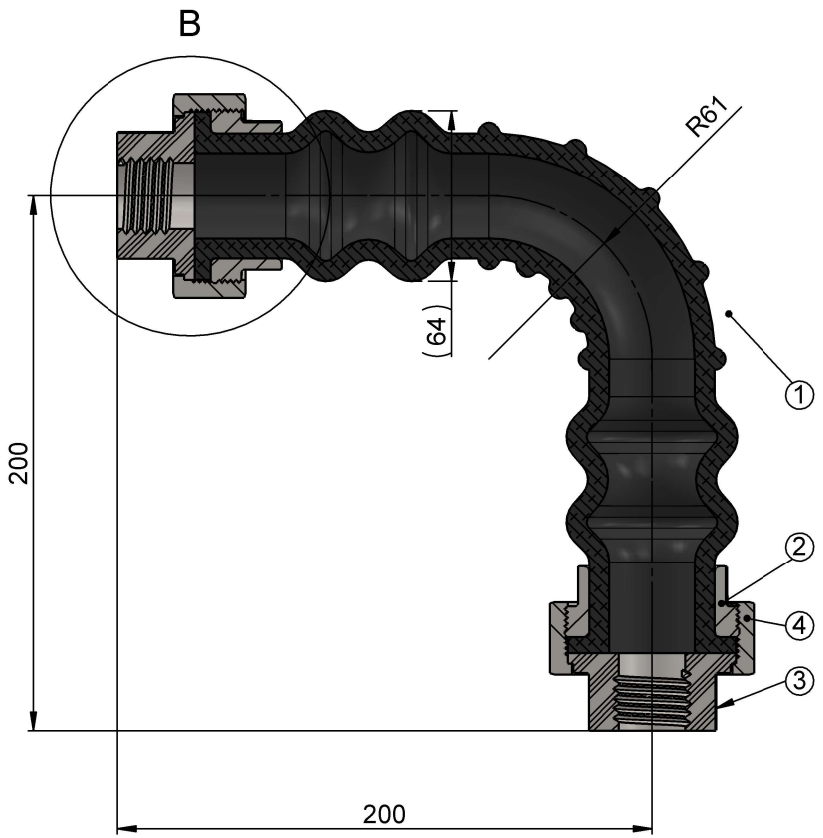


| Betriebsdaten<br>*données opérationnelles*<br>operational data | | | |
|---|---|---|---|
| **Betriebsdruck**<br>*Pression de service*<br>Operating pressure | PN/PD | 10 | bar |
| **Betriebstemperatur**<br>*Température de service*<br>Operating temperature | | -10/80 | °Celsius |
| **Prüfdruck bei**<br>*Pression d'epreuve*<br>Test pressure at | 20°C | 1.5 * PD | bar |
| **Angewendete Normen**<br>*Norme de base*<br>Applied standards | | ISO 228 | |
| **Total Länge**<br>*Longueur Total*<br>Total Length | **TL** | 200*200 | **mm** |

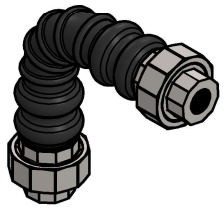

| POS-NR. | MENGE | DokumentNr | Material | Beschreibung |
|---|---|---|---|---|
| 1 | 1 | BUTYL.TU.90.DN32 | BUTYL | BUTYL/ EPDM (IIC) |
| 2 | 2 | Inennstück_DN32_883 | 1.0037(S235JR) | Galvanized |
| 3 | 2 | EJR.883. Ring_IG_1 | 1.0037(S235JR) | Galvanized |
| 4 | 2 | EJR.883_Mutter_1-1-2 | 1.0037(S235JR) | Galvanized |

Technische Änderungen bleiben vorbehalten.

| | | | | | |
|---|---|---|---|---|---|
| | | Erstellt/Gez. | 12.02.2023 | A. Amor | Massstab 1:5 |
| | | Geprüft/Freig. | 12.02.2023 | R. Roth | |
| Gewicht: 2026.24 | Material: | Projekt: | | | Format A3 / Blatt / Anz. 1 / 1 |
| Abmess.: | Behandlung: | Status: | | | |

TORGEN (Switzerland) GmbH
Zwiefelstrasse 2
CH - 8957 Spreitenbach
Tel: +41 / 56 418 71 03
Fax: +41 / 56 418 71 09
info@torgen.ch / www.torgen.ch

Benennung:

# 90° Bogen DN25 PN10

Mit Union Zur Schwingungsentkopplung

Artikel-Nr.:

Zeichnungs-Nr. | Revision

EJR.883.025.BUT

Druckdatum: 20.06.2023

CAD-System: SOLIDWORKS

Dieses Dokument ist unser geistiges Eigentum. Es darf ohne unsere ausdrückliche Genehmigung weder kopiert, vervielfältigt oder verwertet, noch an Dritte weitergegeben werden. Zuwiderhandlung ist strafbar und wird strafrechtlich verfolgt. Copyright reserved. © Torgen Switzerland GmbH