# Typ BUT.. Diffusionsdichter Panzerschlauch aus Butyl

**Aufbau/Design:**
Sauerstoffdiffusionsdichter Butylschlauch mit einfacher Edelstahlumflechtung nach DIN4726
Die Butylpanzerschläuche sind standardmässig auf PN10 bei 20 ° Celsius ausgelegt.

**Material:**

| | |
|---|---|
| Anschlussteile: | Messing (CW617N) |
| Schlauchkern: | Butyl |
| Umflechtung: | Edelstahl 1.4306 /AISI 304L (V2A) |
| Presshülse: | Edelstahl 1.4301/ AISI 304 (V2A) |
| Flachdichtung: | KLINGERsil 4400 (bis 150°C) |

**Biegeradius** Minimaler Biegeradius ist ca. 4* Schlauchdurchmesser

**Nenndruckstufe:** Siehe Tabelle

**Betriebstemperatur:** -30°C bis +90°C

**Diffusionsfestigkeit:** < 0,1gr/m3xd / erfüllt DIN 4726




**Einsatzgebiet:**
Einsatz als flexible Anschlussleitung von Apparaten oder Leitungssystemen in Klima- und Heizungsanlagen, Wärmepumpen, etc.
Dient zur Absorption von Schall und Schwinungsübertragungen sowie als Ausgleich von Rohrausdehungen und -Differenzen



## Schlauchabmessungen:

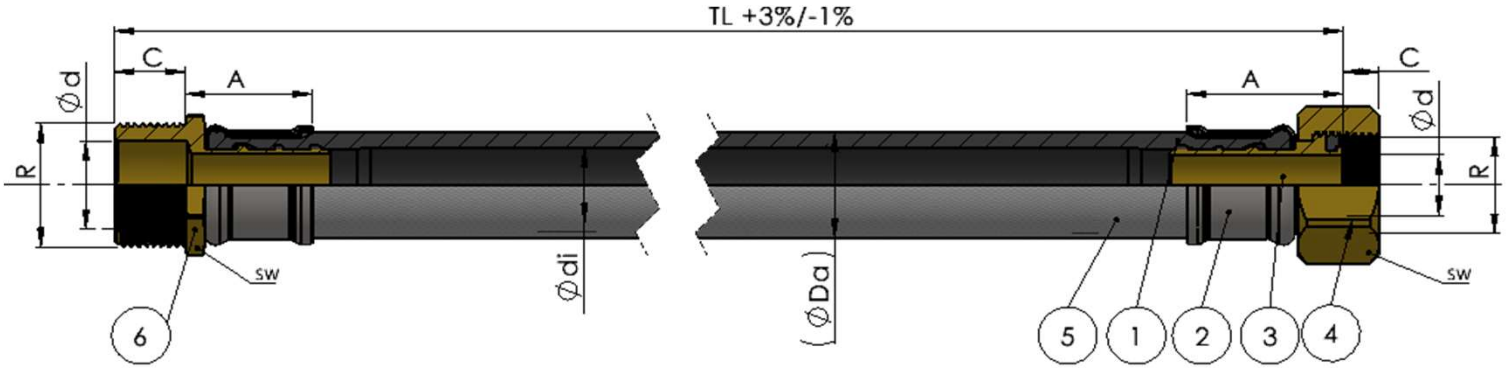


| Schlauchabmessungen | | | | | | |
|---|---|---|---|---|---|---|
| DN | R | Ø aussen | Ø innen | PN | P Max | Geflecht |
| | ["] | [mm] | [mm] | [BAR] | [BAR] | [] |
| DN08 | 3/8" | 11.2 | 8 | 10 | 20 | 8 x 0.18 |
| DN13 | 1/2" | 17 | 13 | 10 | 18 | 9 x 0.22 |
| DN20 | 3/4" | 26 | 19.5 | 10 | 16 | 12 x 0.22 |
| DN25 | 1" | 32 | 25 | 8 | 10 | 12 x 0.22 |
| DN32 | 1 1/4" | 42 | 32 | 8 | 10 | 10 x 0.25 |
| DN40 | 1 1/2" | 52 | 40 | 6 | 10 | 10 x 0.25 |
| DN50 | 2" | 62 | 50 | 6 | 8 | 10 x 0.25 |



## Abmessungen der Anschlüsse:

**Überwurfmutter:**

| Innengewinde | | | | |
|---|---|---|---|---|
| DN | R | Ød | C | SW |
| | ["] | [mm] | [mm] | [mm] |
| DN13 | 1/2" | 10.5 | 6 | 24 |
| DN20 | 3/4" | 15 | 9.5 | 30 |
| DN25 | 1" | 19 | 10.5 | 37 |
| DN32 | 1 1/4" | 26 | 10.6 | 46 |
| DN40 | 1 1/2" | 32 | 10 | 52 |
| DN50 | 2" | 40.8 | 15 | 65 |

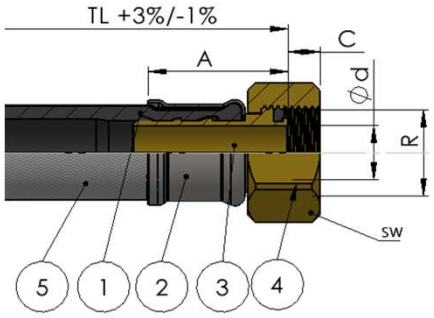


**Nippel:**

| Aussengewinde | | | | |
|---|---|---|---|---|
| DN | R | Ød | C | SW |
| | ["] | [mm] | [mm] | [mm] |
| DN13 | 1/2" | 15.2 | 12 | 21 |
| DN20 | 3/4" | 20 | 14 | 26 |
| DN25 | 1" | 19 | 16 | 34 |
| DN32 | 1 1/4" | 25.4 | 14 | 42 |
| DN40 | 1 1/2" | 31.8 | 17 | 50 |
| DN50 | 2" | 46.5 | 17 | 60 |

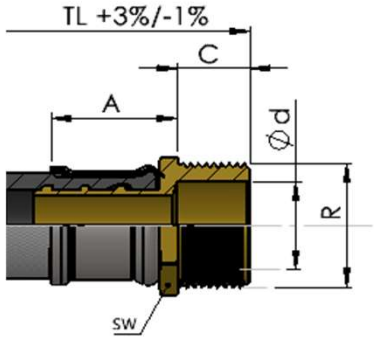


**90°-Bogen:**

| Bogen mit Überwurfmutter | | | | | | |
|---|---|---|---|---|---|---|
| DN | R | Ød | C | A | B | SW |
| | ["] | [mm] | [mm] | [mm] | [mm] | [mm] |
| DN13 | 1/2" | 10.5 | 9.4 | | | 24 |
| DN20 | 3/4" | 15 | 10 | 40 | 38 | 30 |
| DN25 | 1" | | | | 31 | |
| DN32 | 1 1/4" | 26 | | | | |

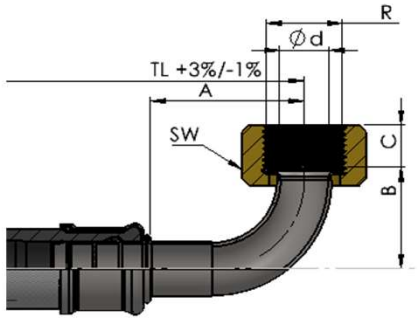




**Lieferprogramm:** Das Lieferprogramm der Standardlängen und -anschlüsse finden Sie in unserer Preisliste unter www.torgen.ch. Sonderlängen und -ausführungen sind auf Anfrage möglich

**Handhabung/Montage:** Die Schläuche müssen spannungsfrei, fluchtend und nicht vorgespannt angeschlossen werden.

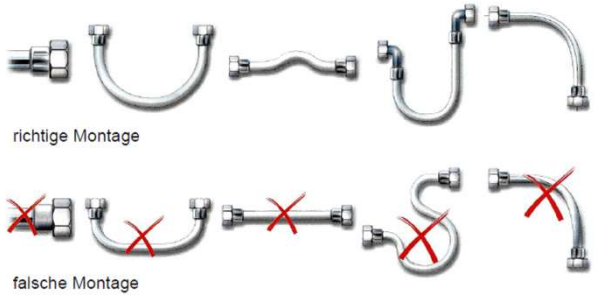


1. Versichern Sie sich, dass beide Anschlüsse korrekt verpresst sind
2. Minimaler Biegeradius: ca. 4 x Aussendurchmesser. Dieser Biegeradius darf nicht unterschritten werden, resp. der Schlauch darf nicht knicken.
3. Die Verlegung ist so zu wählen, dass der Schlauch im Betrieb keinem Zug und keiner Torsion ausgesetzt ist. Er muss ohne Berührungspunkte (z.B. mit Maschinen) installiert werden.
4. Der Kontakt mit korrosiv wirkenden Stoffen (z.B. Zement, Gips usw.) ist zu vermeiden.
5. Flexible Schläuche:
   - müssen jederzeit für Inspektion und Austausch zugänglich sein und sollten in angemessenen Zeitabständen kontrolliert und ggf. ausgewechselt werden, wenn sicherheitstechnische Mängel, z.B. Rost, erkennbar sind.
   - dürfen nicht bei Unterdruck betrieben werden.
   - dürfen nicht als elektrische Verbindungen verwendet werden und nicht ins Schutzleitersystem der Elektroinstallation eingebunden sein.

