Typ EJR.881... FunkFlex.....

Aufbau/Design:

Zwei Doppelbalg-Gummikompensatoren vereint mit einem 90° Bogen zum Einheitselement.
Wirkt als Doppelkompensator aus EPDM mit aufgezogenen Flanschen.
Die Flansche sind somit drehbar, sind standardmässig galvanisch verzinkt und können einfach an Rohrleitungen montiert werden.
Dehnung und Verkürzung durch Temperaturschwankungen sowie Quer- und Winkelbewegungen können absorbiert werden.
Die Kompensatoren sind standard mässig auf PN10 bei 20 °C ausgelegt.

Material:

Flansche:	St37, galvanisch verzinkt (blau) St37 verzinkt ist nur bedingt für den Aussenbereich geeignet
Federkörper:	EPDM, ist gut beständig für glycolhaltige Medien bis zu 35%

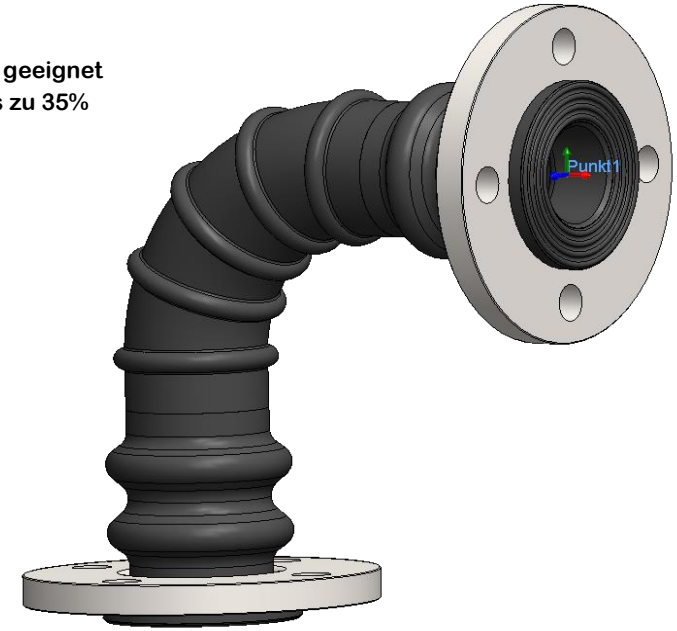

Nenndruckstufen: PN10

Betriebstemperatur: -10 bis 80 °C

Handhabung/Montage:

Diese Komponenten sind immer nur mit den entsprechenden Abstände der Fix-/Führungs-Punkte zu verwenden.
Für die richtige Kräfte Dimensionierung dieser Punkte sind die relevanten Information Cx und A zu deren Bestimmung ausgewiesen.

Einsatzgebiet:

Vibrationen/ Lärmentkoppelung
Klimaanlagen, Lüftungssysteme, Sanitärinstallationen, Luftkompressoren, Rohrleitungen, Kanal- und Entwässerungsleitungen, Saugpumpen, Heißluftleitungen, Industrieanlagen, Energieanlagen

Normen: EN1092-1 , EN 13480-3 , EN 1333

Montage Anleitung: EJR



Massbilder:

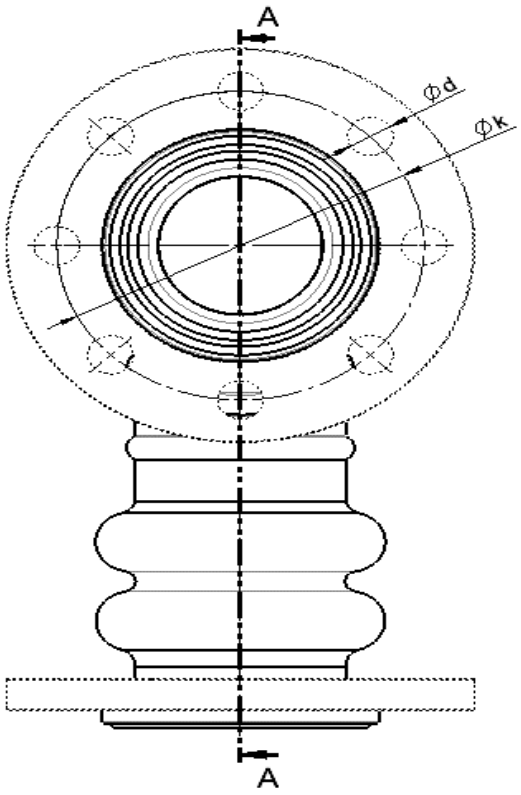

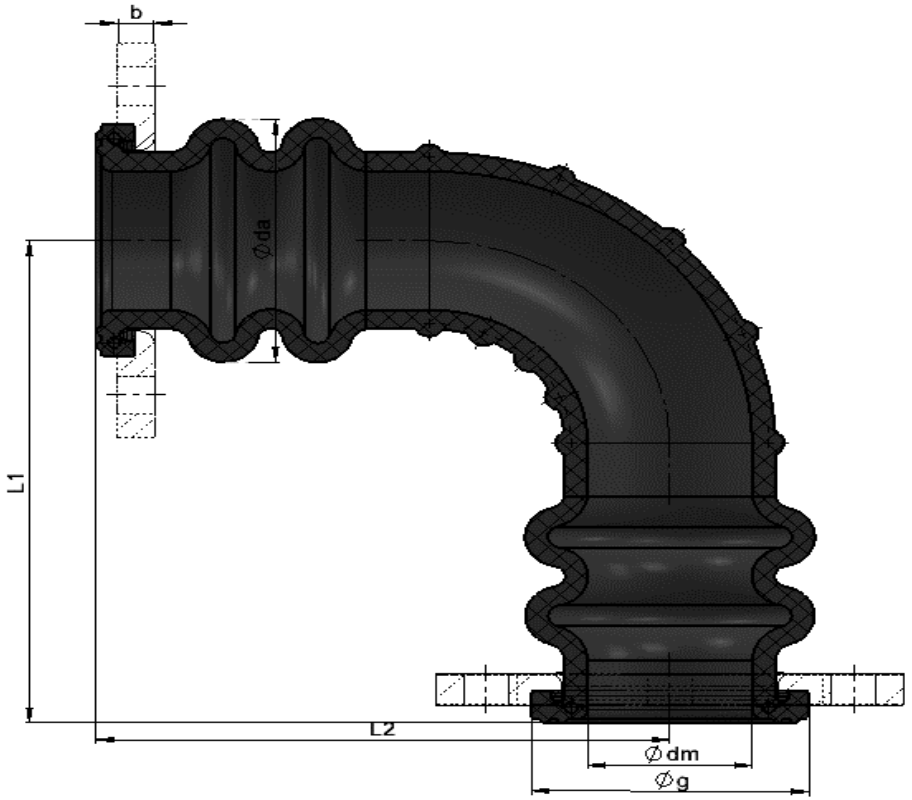

Masstabelle:

				Bewegungen			Balg				Flansch					
Artikel Nummer	DN	Totallänge ungespannt	Totallänge ungespannt	Axial ΔX/ΔY	Lateral ΔZ	Angular	Innen-Ø +/-0.6	Aussen-Ø +/-0.6	Federkonstante lateral +/-30%	aktive Balgfläche	Aussen-Ø	Dicke	Lochkreis-Ø	Anzahl Löcher	Loch-Ø oder Gewinde	Gewicht
		L1	L2	+/-	+ od. -	+ od. -	dm	da	Cy	A	Da	b	k	n	d	
		mm	mm	mm	mm	Grad	mm	mm	N/mm	cm^2	mm	mm	mm	(-)	mm	kg
EJR.881.				Typ FunkFlex							Druckstufe Flansch PN10					
EJR.881.050	50	225	307.5	+25/-40	20	30	48	86	15	36	165	15	125	4	18	4.8
EJR.881.065	65	225	317.5	+25/-40	20	30	65	114	20	62	185	15	145	4	18	5.5
EJR.881.080	80	225	325	+25/-40	20	30	80	128	30	85	200	17	160	8	18	7.2

Druckreduktion in Abhängigkeit der Temperatur					
Betriebstemperatur °C	20	50	60	70	80
Max. Betriebsdruck für PN16 in bar	16.0	12.4	10.0	7.5	6.5



Type EJR.881….. Funkflex

Design:

Deux compensateurs à double soufflet caoutchouc unifié à un coude 90°.
Faire l'effet de compensateur double avec des brides tournants.
Brides tournantes en exécution standard en acier électrozingué.
Extension et réduction par variation de tempérture aussi que mmouvement transversal et angulaire peut être absorbé.
Les compensateurs standards sont dimensionnés selon PN10 à 20° Celsius.

Matériaux:

Brides: St37, en exécution standard en acier électrozingué (bleu)
Les parties en acier électrozingué ne sont pas prévues pour une utilisation extérieure.
Soufflet et coude: L' EPDM est hautement résistant dans un milieu contenant du glycol jusqu'à 35%

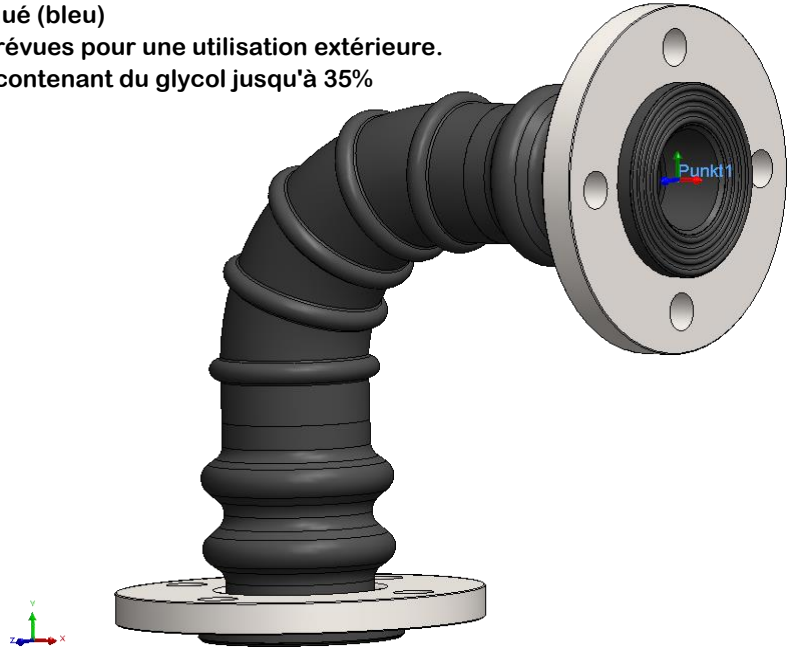

Pression nominale: PN10

Température: -10 bis 80 °C

Montage/Manutention:

Une définition correcte des points fixes/guidages est indispensable
lors de l'utilisation des composants.
Pour un bon dimensionnement des points fixes/guidages
il faut considérer les valeurs indiquées dans les colonnes "Cx" et "A".

Applications:

Amortissement des vibrations, isolation acoustique
climatisation, systèmes de ventilation, installatins sanitäre,
compresseur d'air, tuyauteries, canalisations et
barbacanes, pompes aspirantes, tuyauteries d'air chaud,
installations industrielles, installations d'énergie

Normes: EN1092-1 , EN 13480-3 , EN 1333

Guide d'installation: EJR



Schéma:

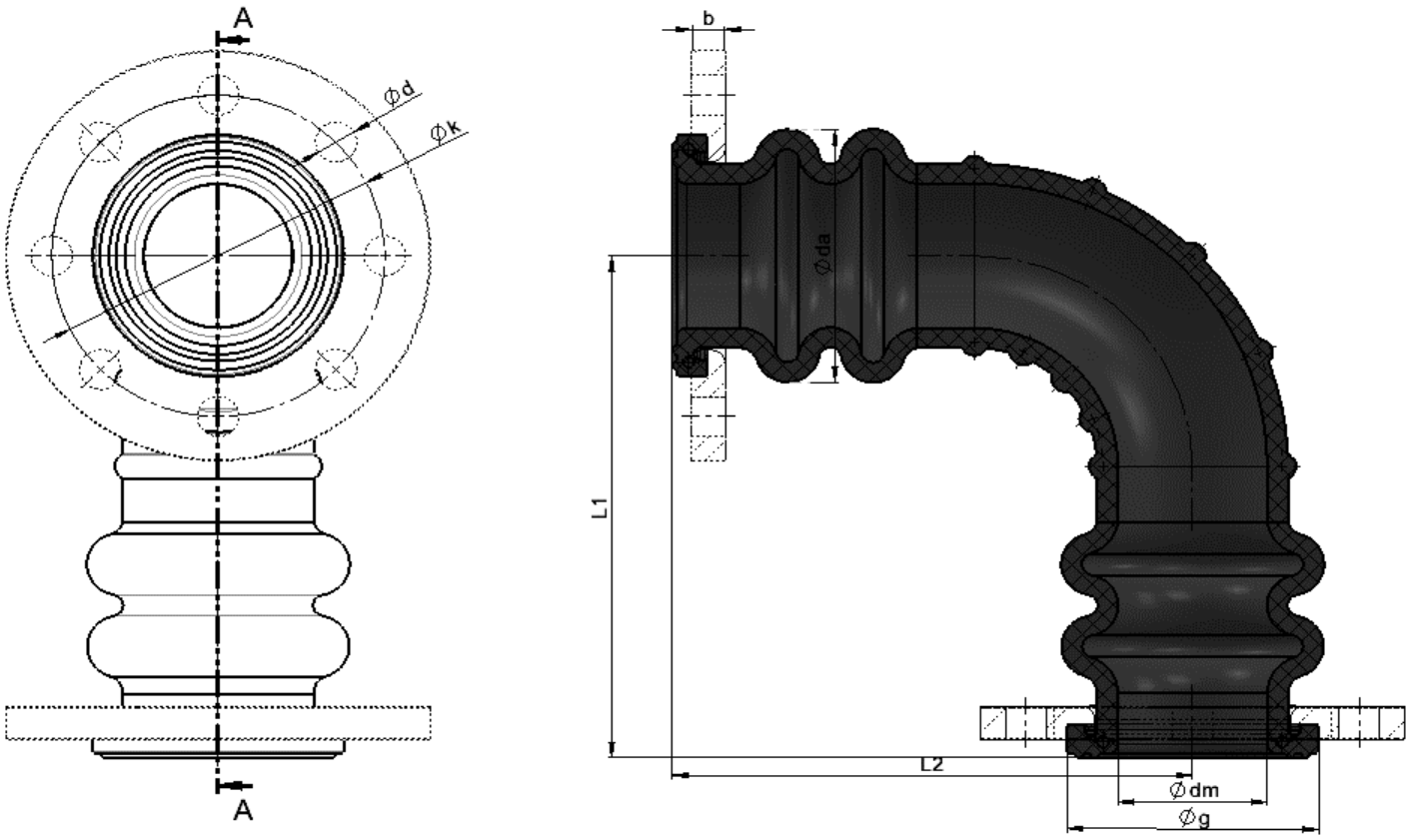

Tableau dimensionnel:

		Mouvements					Soufflet				Bride					
Numéro d'article	DN	Longueur totale sans pré-tension	Longueur totale sans pré-tension	Axial ΔX/ΔY	Latéral ΔZ	Angular	Ø Intérieur +/-0.6	Ø Extérieur +/-0.6	Raideur latéral +/- 30%	Surface active	Ø Extérieur	Épaisseur	Ø Entre-axes trous	Nombre des trous	Ø trous ou taraudages	Poids
		L1	L2	+/-	+ od. -	+ od. -	di	da	Cy	A	Da	b	k	$	d	
		mm	mm	mm	mm	Grad	mm	mm	N/mm	cm^2	mm	mm	mm	(-)	mm	kg
EJR.881.						Type FunkFlex								Brides PN10		
EJR.881.050	50	225	307.5	+25/-40	20	30	48	86	15	36	165	15	125	4	18	4.8
EJR.881.065	65	225	317.5	+25/-40	20	30	65	114	20	62	185	15	145	4	18	5.5
EJR.881.080	80	225	325	+25/-40	20	30	80	128	30	85	200	17	160	8	18	7.2

Conditions de services sous considération des coefficients de réduction								
Témperatur de service °C			20	50		60	70	80
Pression de service max. pour PN16 en bar			16.0	12.4		10.0	7.5	6.5

