# Massblatt
# metalplast-Stramax®
# Blechteleskopkasten GE-I und GE-II

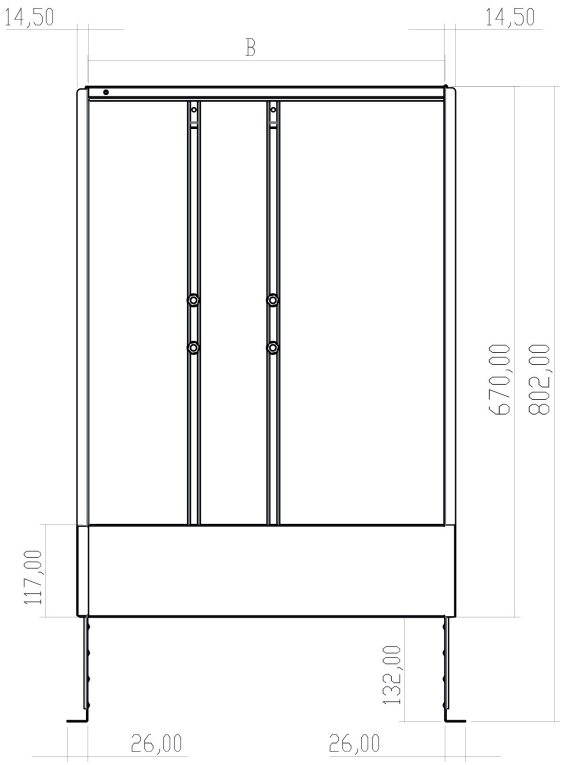


| Grundelement | Breite |
|---|---|
| GE I | B 450, 500, 700, 850 mm |
| GE II | B 950, 1150 mm |

| Art. Nr. | Artikel |
|---|---|
| 04084.207 | metalplast-Stramax Blech-Telekopkasten GE I |
| 04084.208 | metalplast-Stramax Blech-Teleskopkasten GE II |

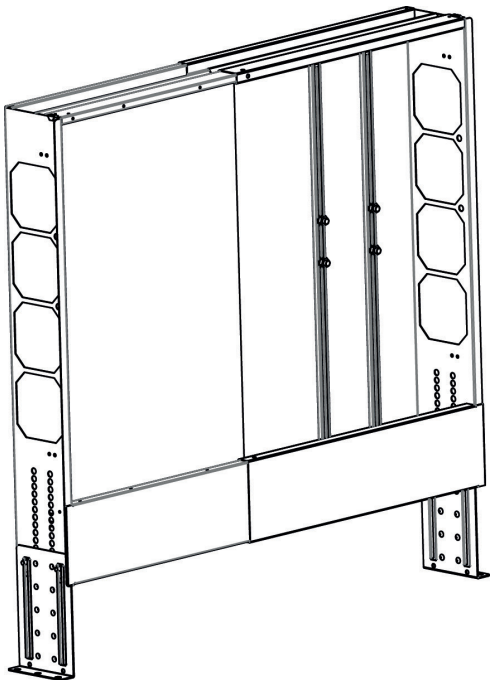

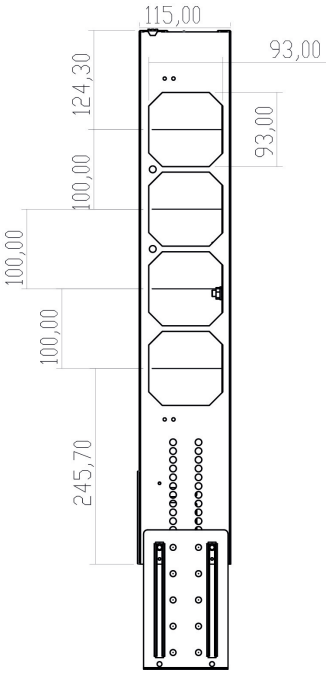


**Meier Tobler AG**
Bahnstrasse 24, 8603 Schwerzenbach
T 044 806 41 41, meiertobler.ch

0800 800 805
eshop.meiertobler.ch