Massblatt metalplast-Stramax® Stahlblechkasten

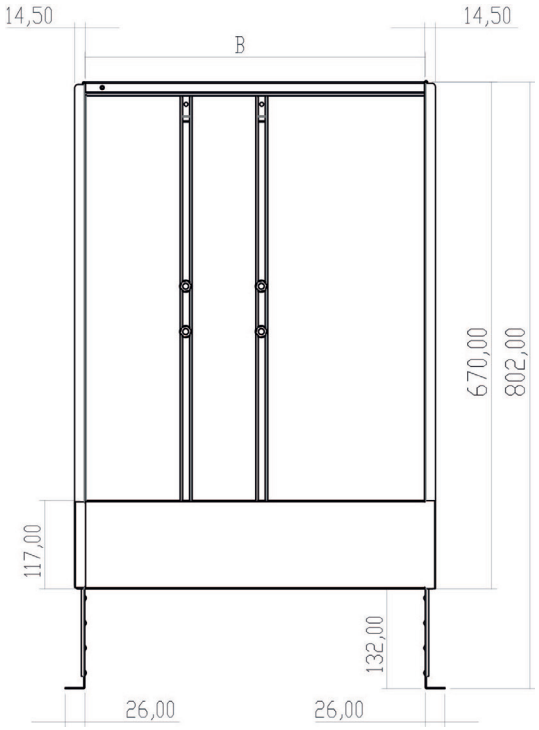

Art. Nr.	Artikel metalplast-Stramax	Breite innen
04084.201	Stahlblechkasten 500	450 mm
04084.202	Stahlblechkasten 600	550 mm
04084.203	Stahlblechkasten 750	700 mm
04084.204	Stahlblechkasten 900	850 mm
04084.205	Stahlblechkasten 1000	950 mm
04084.206	Stahlblechkasten 1200	1150 mm

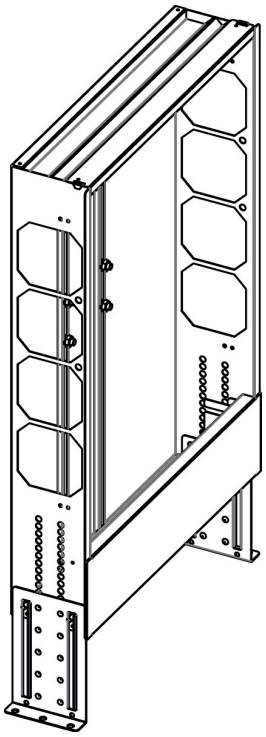

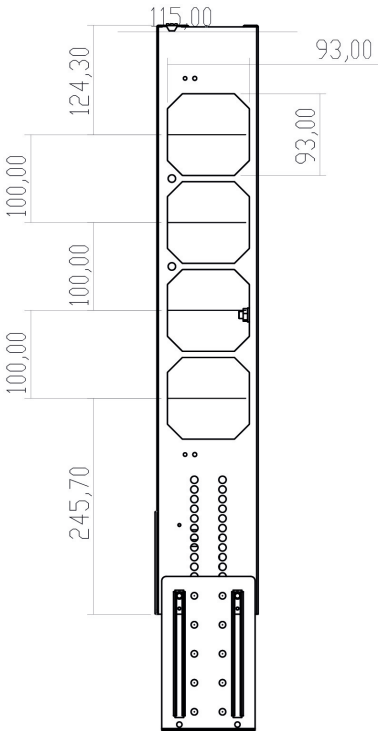

Meier Tobler AG
Bahnstrasse 24, 8603 Schwerzenbach
T 044 806 41 41, meiertobler.ch

0800 800 805
eshop.meiertobler.ch