Fiche de données metalplast stramax® Caissons télescopiques et portes abattantes

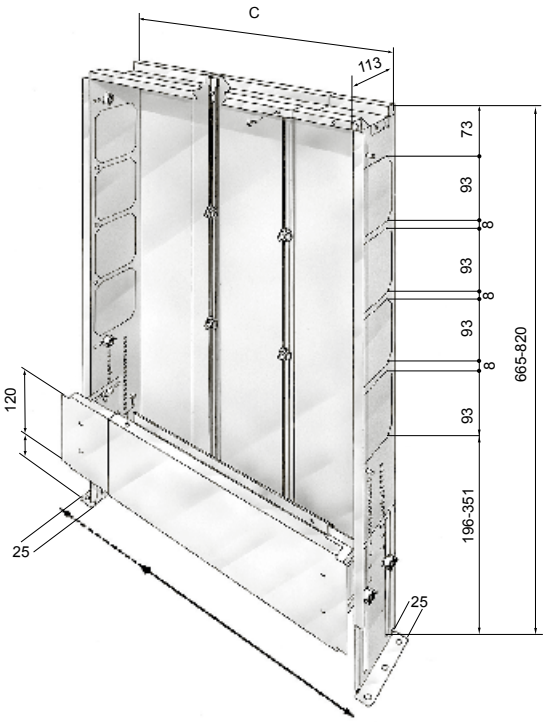

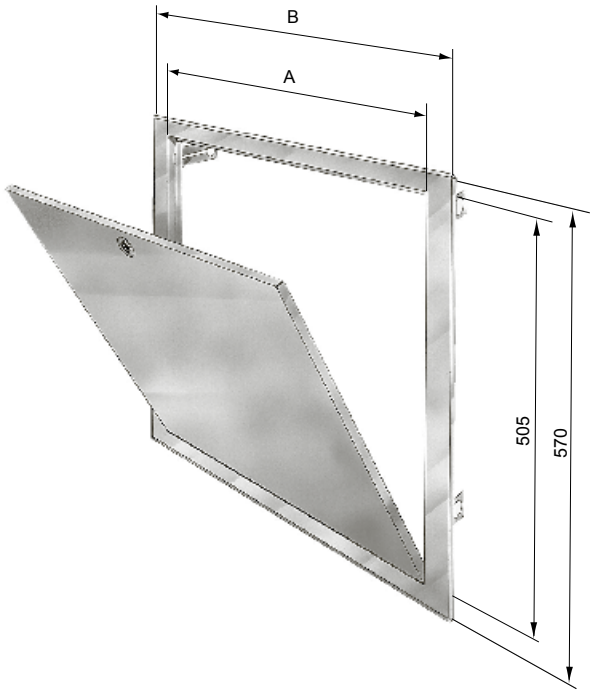

Caisson télescopique en tôle
Éléments de base GE I et GE II

C = largeur élément de base	
GE I	450, 550, 700, 850 mm
GE II	950, 1150 mm

N° art.	Type
04084.001	metalplast stramax Caisson télescopique en tôle GE I
04084.002	metalplast stramax Caisson télescopique en tôle GE II

Porte abattante blanche et galvanisée

A = largeur intérieure du cadre	
GE I	440, 540, 690, 840 mm
GE II	940, 1140 mm
B = largeur extérieure du cadre	
GE I	500, 600, 750, 900 mm
GE II	1000, 1200 mm

N° art.	Type
04084.101	metalplast stramax Porte abattante blanche 500 RAL 9016
04084.000	metalplast stramax Porte abattante blanche 600 RAL 9016
04084.102	metalplast stramax Porte abattante blanche 750 RAL 9016
04084.103	metalplast stramax Porte abattante blanche 900 RAL 9016
04084.104	metalplast stramax Porte abattante blanche 1000 RAL 9016
04084.105	metalplast stramax Porte abattante blanche 1200 RAL 9016
04084.111	metalplast stramax Porte abattante galvanisée 500
04084.110	metalplast stramax Porte abattante galvanisée 600
04084.112	metalplast stramax Porte abattante galvanisée 750
04084.113	metalplast stramax Porte abattante galvanisée 900
04084.114	metalplast stramax Porte abattante galvanisée 1000
04084.115	metalplast stramax Porte abattante galvanisée 1200

Meier Tobler AG
Bahnstrasse 24, 8603 Schwerzenbach
T 044 806 41 41, meiertobler.ch

0800 800 805
eshop.meiertobler.ch