# Datenblatt
# metalplast stramax®
# Teleskopkasten und Klapptüren

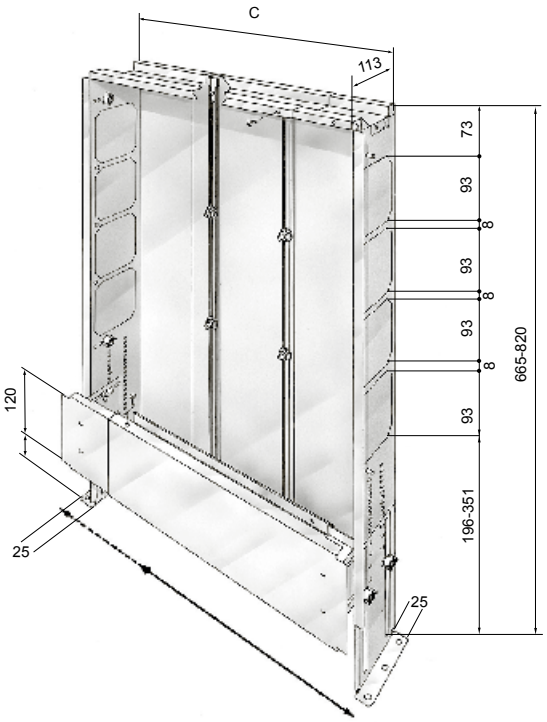


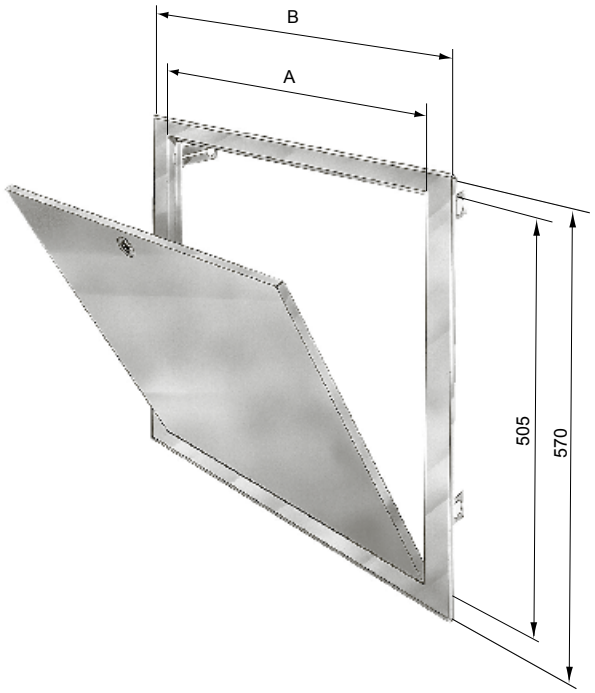


## Blech-Teleskopkasten
## Grundelement GE I und GE II

| **C = Grundelement Breite** | |
|---|---|
| GE I | 450, 550, 700, 850 mm |
| GE II | 950, 1150 mm |

| **Art. Nr.** | **Artikel** |
|---|---|
| 04084.001 | metalplast stramax Blech-Teleskopkasten GE I |
| 04084.002 | metalplast stramax Blech-Teleskopkasten GE II |

## Klapptür weiss und verzinkt

| **A = Rahmen Breite innen** | |
|---|---|
| GE I | 440, 540, 690, 840 mm |
| GE II | 940, 1140 mm |
| **B = Rahmen Breite aussen** | |
| GE I | 500, 600, 750, 900 mm |
| GE II | 1000, 1200 mm |

| **Art. Nr.** | **Artikel** |
|---|---|
| 04084.101 | metalplast stramax Klapptür weiss 500 RAL 9016 |
| 04084.000 | metalplast stramax Klapptür weiss 600 RAL 9016 |
| 04084.102 | metalplast stramax Klapptür weiss 750 RAL 9016 |
| 04084.103 | metalplast stramax Klapptür weiss 900 RAL 9016 |
| 04084.104 | metalplast stramax Klapptür weiss 1000 RAL 9016 |
| 04084.105 | metalplast stramax Klapptür weiss 1200 RAL 9016 |
| 04084.111 | metalplast stramax Klapptür verzinkt 500 |
| 04084.110 | metalplast stramax Klapptür verzinkt 600 |
| 04084.112 | metalplast stramax Klapptür verzinkt 750 |
| 04084.113 | metalplast stramax Klapptür verzinkt 900 |
| 04084.114 | metalplast stramax Klapptür verzinkt 1000 |
| 04084.115 | metalplast stramax Klapptür verzinkt 1200 |

**Meier Tobler AG**
Bahnstrasse 24, 8603 Schwerzenbach
T 044 806 41 41, meiertobler.ch

0800 800 805
eshop.meiertobler.ch