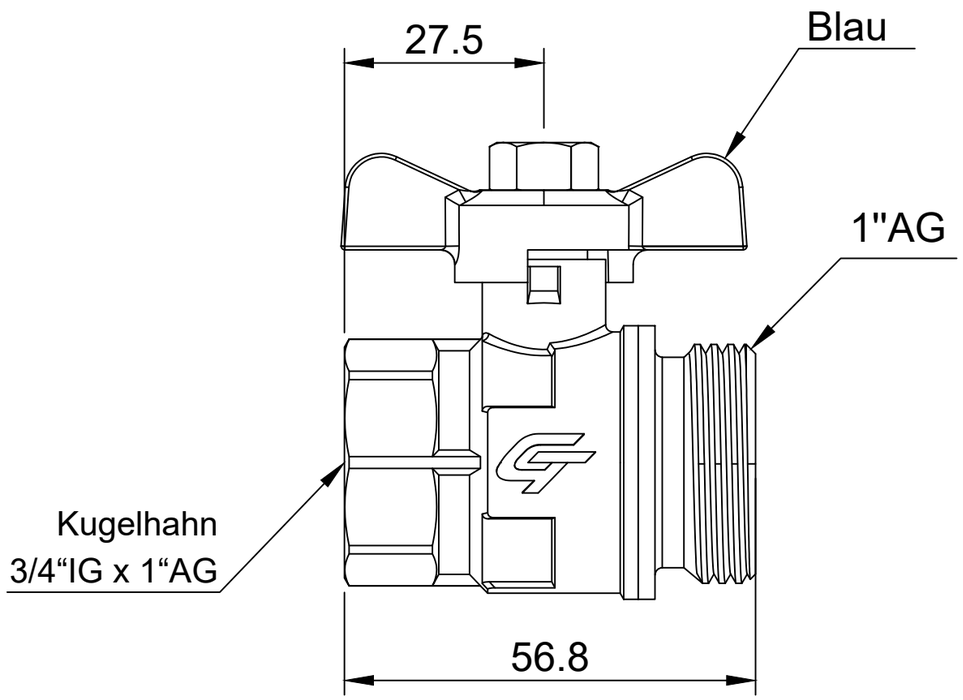

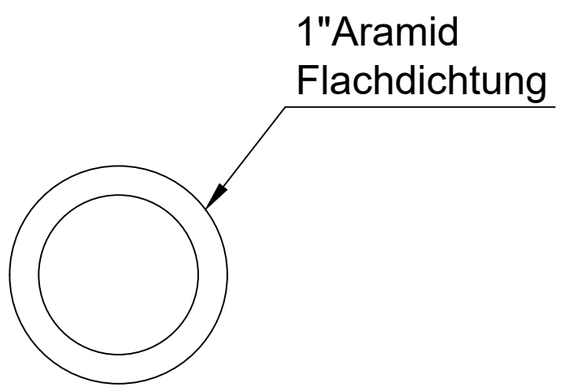

Part. No.: 04072.060
Jet-Kugelhahn-Set ¾’’ x 1’’
Jet-Kit de robinet à bille ¾’’ x 1’’
Jet-Kit valvola a sfera ¾’’ x 1’’

