12.



Flamco T-plus

T-plus eignet sich besonders für die Erweiterung, den Umbau oder die Renovierung einer bestehenden Installation. Daher brauchen Sie beim Einbau einer Abzweigung die Rohrleitung nicht mehr, zu entleeren, drucklos zu machen oder einzufrieren. So werden teure Stillstandzeiten vermieden. Die neue Abzweigung ist sekundenschnell montiert, sogar an schwer erreichbaren Stellen. Zeit ist Geld, und jeder Monteur wird die Vorteile von T-plus sofort erkennen. Flamco bietet zwei Ausführungen an (Stahl und Messing), die bei einer Vielzahl von Rohrleitungen für Wasser, Luft und andere nicht entzündliche Stoffe sowie sogar für Erdgas eingesetzt werden können.

Die Preise verstehen sich ohne Mehrwertsteuer. Unverbindliche Preisempfehlung.

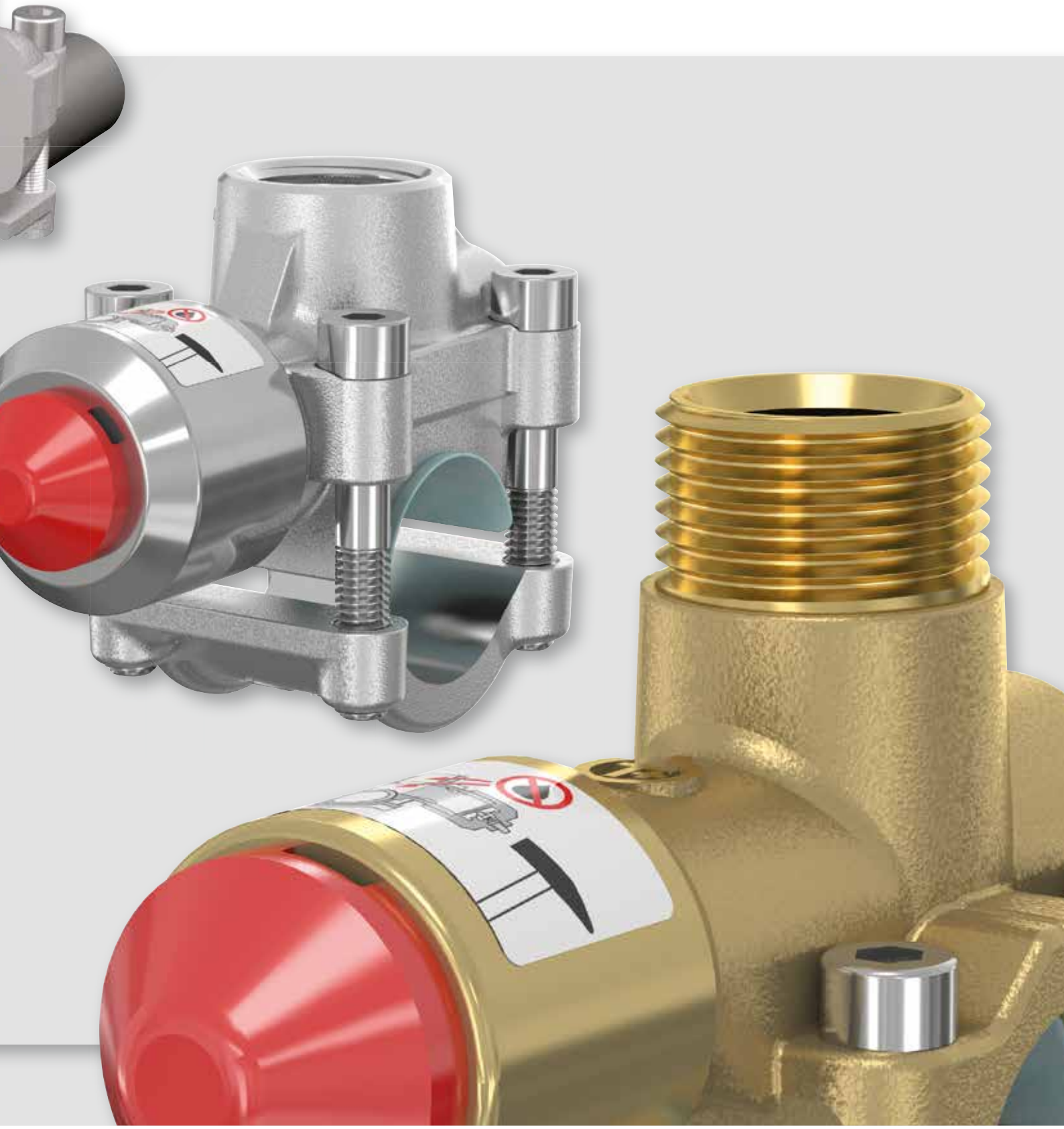

Flamco T-plus

Flamco T-plus ist unübertroffen schnell und einfach zu installieren bei der Erstellung von nachträglichen Rohrabzweigungen in bestehenden Leitungssystemen.

Vorteile

- Die Installation von Flamco T-plus kann während des fortlaufenden Betriebes der Anlage jederzeit vorgenommen werden.
- Die Anlage braucht nicht drucklos gemacht und entleert bzw. später wieder nachgefüllt und entlüftet zu werden.
- Sie sparen bei der Montage enorme Zeit und damit Kosten!

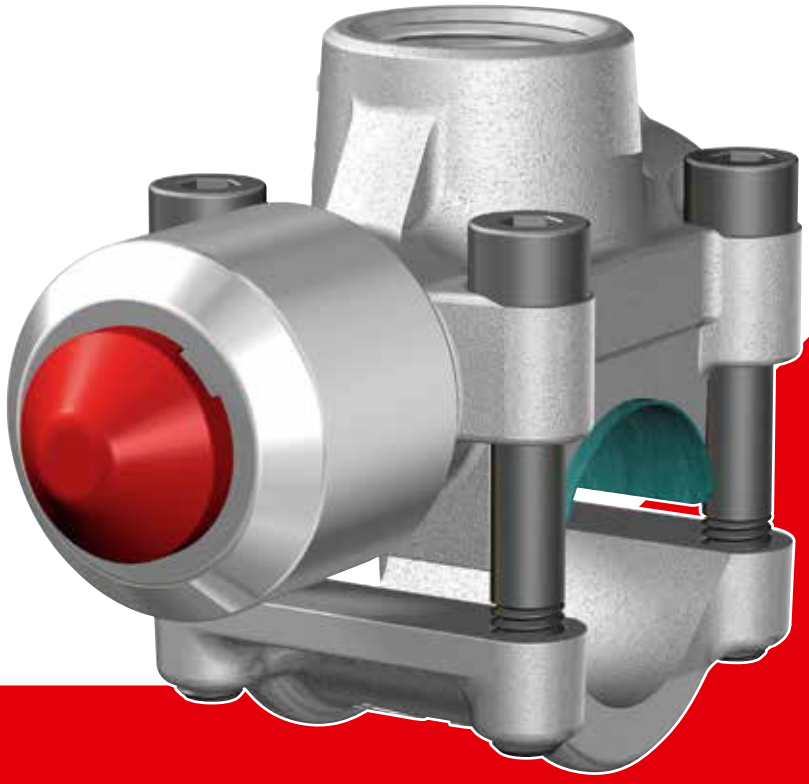

Die Produktivität der Installation wird nicht nachteilig durch Störungen (unerwünschtes Stilllegen der Anlage) beeinflusst.

Flamco T-plus eignet sich besonders für die Erweiterung, den Umbau oder die Renovierung bestehender Installationen. Sogar an schwer erreichbaren Stellen können Sie Flamco T-plus mühelos anwenden.
Teure Stillstandszeiten werden vermieden. Deshalb kann Flamco T-plus auch bei Anlagen angewandt werden, die rund um die Uhr in Betrieb bleiben müssen. Im Winter können Sie problemlos an einer Heizungsanlage arbeiten, ohne dass der Besitzer irgendetwas davon bemerkt.

Mit Flamco T-plus sind Sie viel schneller mit der Arbeit fertig, wodurch sich Ihre Produktivität erheblich erhöht.

Die Preise verstehen sich ohne Mehrwertsteuer. Unverbindliche Preisempfehlung.

Installation

Und so wird's gemacht:

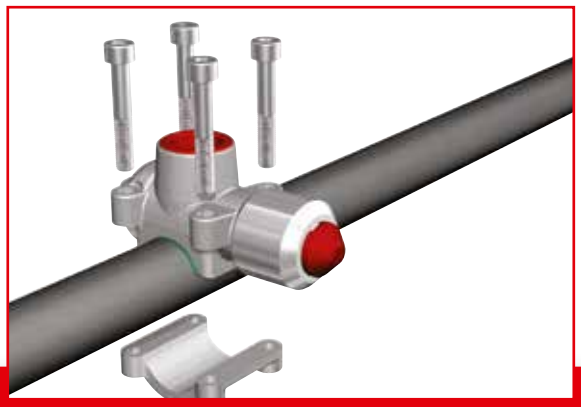

Das Rohr sauber entrosten. Flamco T-plus mit vier Schrauben an die Abzweigstelle auf das Rohr schrauben und justieren.

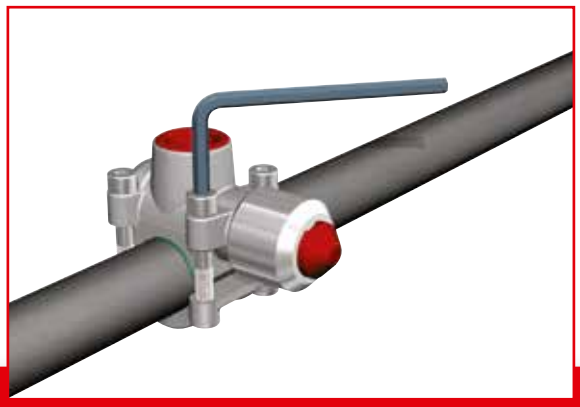

Die Schrauben mit den in den Tabellen genannten Anzugsdrehmomenten fest über Kreuz anziehen.

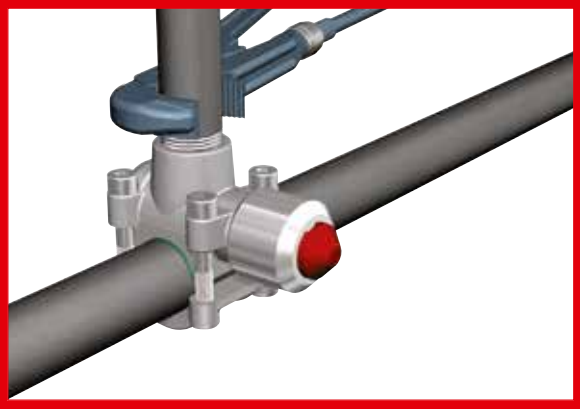

Abzweig anschliessen. Bei der Aktivierung des Flamco T-plus darf sich kein flüssiges Medium (z.B. Wasser, Hydrauliköl usw.) in der Anschlussleitung befinden!

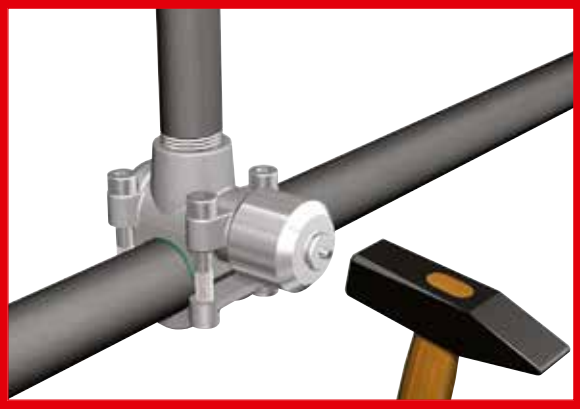

Schutzkappe entfernen. Mit einem kurzen, kräftigen Hammerschlag auf den Zündstift schlagen. Anschlussleitung entlüften und.... FERTIG!

Neben der Flamco T-plus Ausführung für Stahlrohre (oben) ist auch eine Ausführung für dünnwandige Stahl- und Edelstahlrohre sowie für Kupferrohre erhältlich.
(Bild rechts)



Flamco T-plus

Anwendungsbereiche

Flamco T-plus ist besonderes geeignet für:
- Heizungsinstallationen.
- Sanitärinstallationen.
- Feuerlöschanlagen.
- Industrie-Anlagen aller Art, beispielsweise Druckluft- oder Hydraulikanlagen.

Modernes fachmännisches Können erfordert technisch ausgereifte Produkte. Flamco T-plus ist ein Produkt, das dieser Anforderung entspricht.

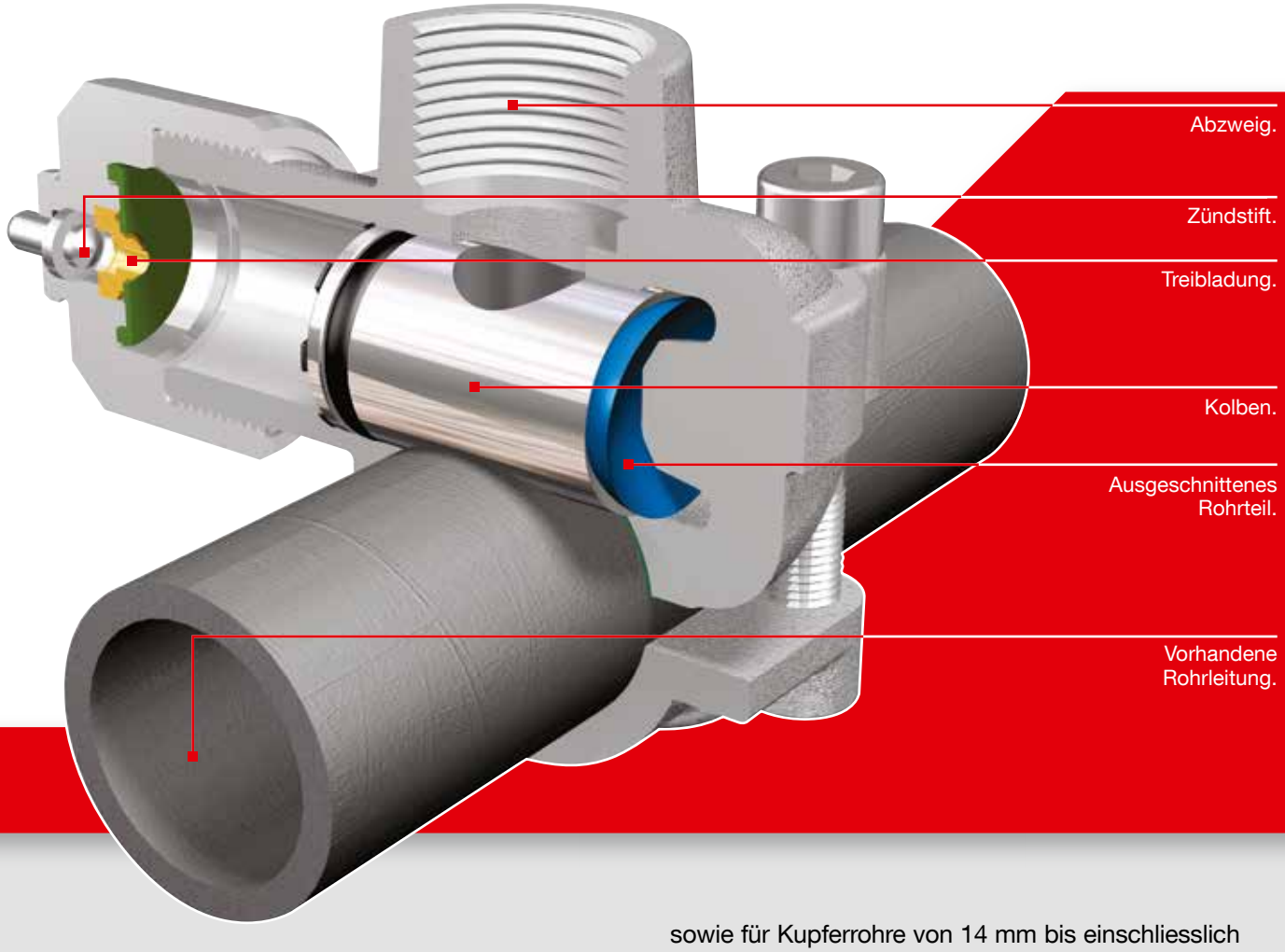

Flamco T-plus aus Temperguss ist für Stahlrohre von ½″ bis einschliesslich 3″ geeignet. Flamco T-plus aus Messing ist für dünnwandige Stahl- und Edelstahlrohre sowie für Kupferrohre von 14 mm bis einschliesslich 42 mm geeignet. Die 42 mm Ausführung ist nicht für die Anwendung mit Edelstahlrohr geeignet. Flamco T-plus ist nicht für Installationsbereiche mit brennbaren Medien geeignet. Auch in explosions- oder feuergefährlicher Umgebung darf Flamco T-plus nicht verwendet werden.

Wirkung

So arbeitet Flamco T-plus

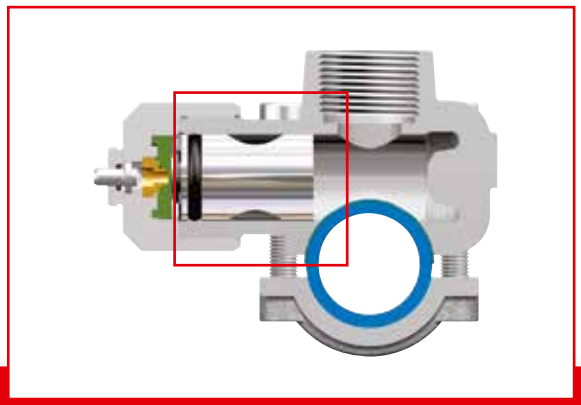

Kolben
Im Flamco T-plus Gehäuse befindet sich ein Schneidkolben.

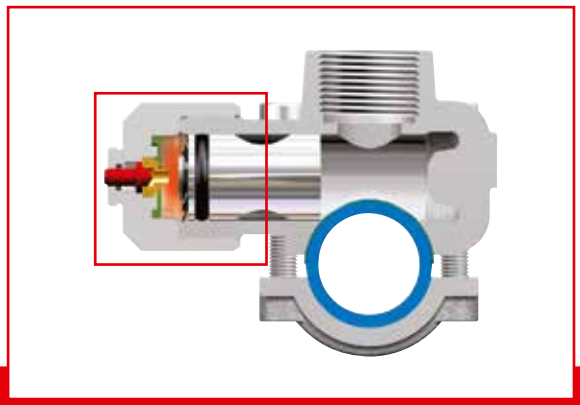

Zündung
Wenn der Zündstift eingeschlagen wird, zündet die Treibladung.

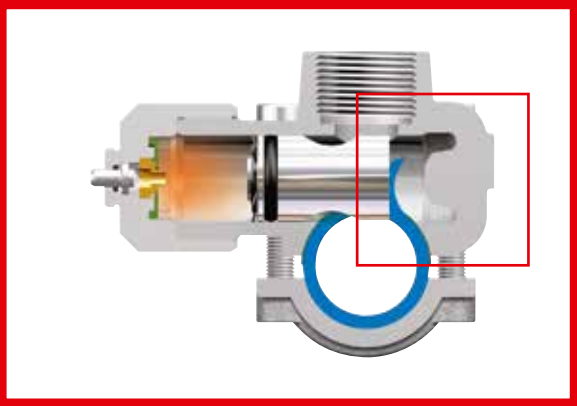

Anschneiden des Rohres
Der entstehende Druck treibt den Schneidkolben vorwärts. Die gewählte Ausschnittgrösse wird in die vorhandene Rohrleitung geschnitten.

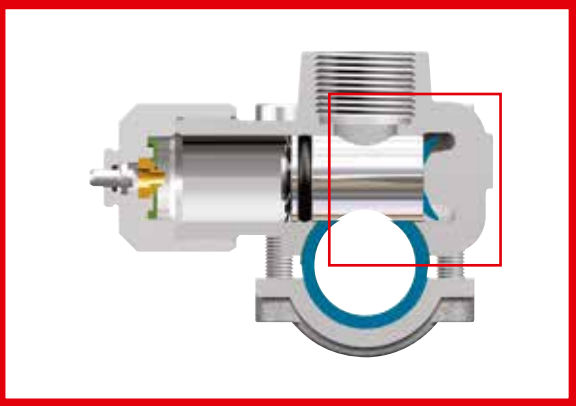

Ausgeschnittenes Rohrteil
Das ausgeschnittene Rohrteil verkeilt sich hinter dem Kolben an der Gehäusewand des Flamco T-plus. Späne oder Verunreinigungen können nicht in das Leitungssystem gelangen.

Arbeiten an Leitungssystemen müssen stets von einem zugelassenen Installationsunternehmen durchgeführt werden.
Für Flamco T-plus gelten besondere Sicherheitsregeln, die von dem Installateur zu beachten sind.
Der Installateur muss den Benutzer auf diesen Umstand hinweisen und ihn vor den Folgen einer zweckentfremdeten und falschen Nutzung warnen. Darüber hinaus ist die gesamte (Heizungs-)Anlage gründlich zu warten. Flamco übernimmt keinerlei Haftung für Schäden oder Ausfälle irgendwelcher Art als Folge von Verschmutzung, falscher Anwendung oder zweckentfremdeter Nutzung von Flamco Produkten.

FLAMCO T-PLUS

Abzweig-T-Stück für Wasser, Luft und nicht aggressive, nicht brennbare Medien.

Das schnellste und einfachste T-Stück für Rohrabzweigungen!

- Flamco T-plus ist unübertroffen einfach und schnell bei der Herstellung von nachträglichen Rohrabzweigungen in bestehenden Installationen.
- Die Anlage braucht nicht mehr drucklos gemacht oder entleert (und danach wieder gefüllt und entlüftet) zu werden. Flamco T-plus wird montiert ohne jede Betriebsunterbrechnung oder Betriebsstörung. In einer halben Stunde wird die Arbeit erledigt, die sonst einen halben Tag dauert.
- Erhebliche Einsparung von Montagezeit und Montagekosten. Montagen an schwierigen Anschlusspunkten werden einfacher.
- SVGW Zulassung.

T-plus Stahl

erhältlich bei Fa. Nussbaum oder im Grosshandel

Für Stahlrohre von ½" bis 3":

- Gewinderohre NEN 3257 C Schwer / DIN 2440/2441 / EN 10255 / BS 1387 Schwer (oder leichter).
- Nahtlose Stahlrohre (normalwandig) DIN 2448/1629 Bl.3, St 35 / EN 10216-1 / ISO 9329-1.
- Geschweisste Stahlrohre DIN 2458/1626 Bl.2, St 35 / EN 10217-1 / ISO 9330-1.
- Max. Betriebsüberdruck: 25 bar (NG: 200 mbar).
- Max. Systemtemperatur: 120 °C (NG: 23.5 °C).

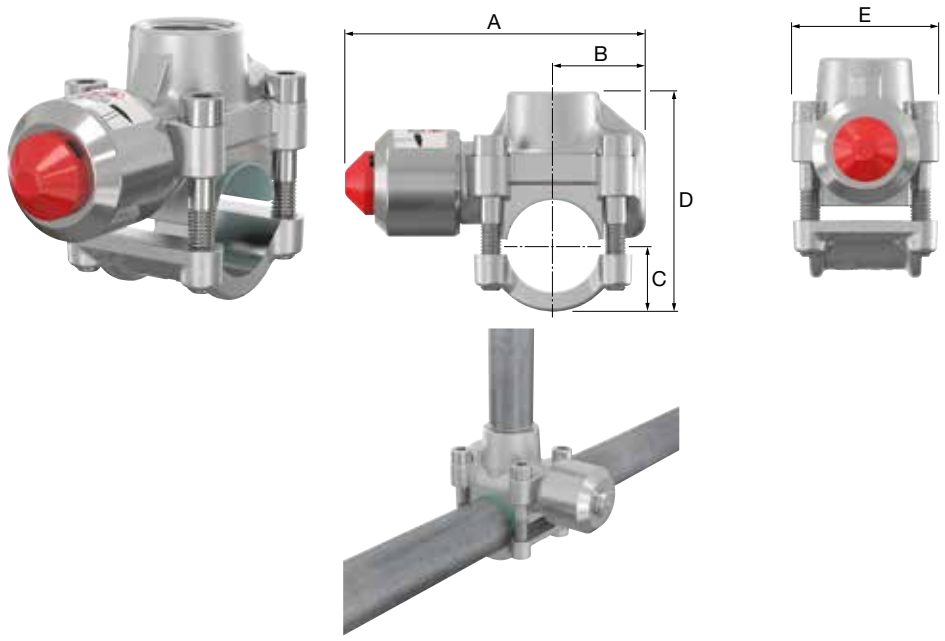

Typ	Ø Rohr Nom. (Zoll)	Ø Rohr Extern [mm]	Anschluss für Abzweigung ["]	Zulässige Wanddicke	Abmessungen C [mm]	D [mm]	E [mm]	F [mm]	G [mm]		Preis pro Stk.	Artikel-Nr.
T-plus ½ x ½ x ½	½"	21.3	G ½	2.0 - 3.25	93	28	19	68	47	1		9031.50
T-plus ¾ x ½ x ¾	¾"	26.9	G ½	2.0 - 3.25	100	35	21	77	50	1		9032.00
T-plus 1 x ¾ x 1	1"	33.7	G ¾	2.0 - 4.05	100	35	24	82	56	1		9032.60
T-plus 1 ¼ x 1 x 1 ¼	1 ¼"	42.4	G 1	2.0 - 4.05	115	39	30	103	70	1	auf Anfrage	9033.20
T-plus 1 ½ x 1 ¼ x 1 ½	1 ½"	48.3	G 1 ¼	2.3 - 4.05	151	55	35	124	83	1		9034.00
T-plus 2 x 1 ¼ x 2	2"	60.3	G 1 ¼	2.3 - 4.50	151	55	41	136	83	1		9035.00
T-plus 2 ½ x 1 ¼ x 2 ½	2 ½"	76.1	G 1 ¼	2.6 - 4.50	180	66	51	152	83	1		9036.50
T-plus 3 x 1 ¼ x 3	3"	88.9	G 1 ¼	2.9 - 5.00	180	66	57	167	83	1		9038.00

Die Preise verstehen sich ohne Mehrwertsteuer. Unverbindliche Preisempfehlung.

T-plus Messing

Für dünnwandige Heizungs- Stahlrohre oder Kupferrohre:

- Dünnwandiges Stahlrohr gemäss NEN 1982 und DIN 2391.
- Hartes (R290) / Mittelhartes (R250) Kupferrohr gemäss EN 1057.
- Für Inox- Rohre gemäss NEN 1982 und DIN 2391 Material AISI 316 oder 1,4401
- (ausser Grösse 42 x ¾" x 42).

- Max Betriebsüberdruck: 16 bar.
- Max. Systemtemperatur: 90 °C.



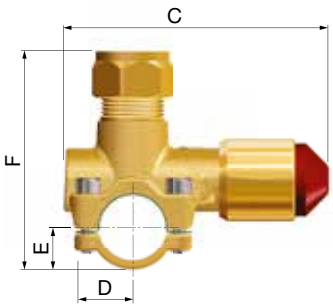



Typ	Ø Rohr Extern [mm]	Anschluss für Abzweigung ["]	Max. Wanddicke [mm]	Geeignet für		Abmessungen						Preis pro Stk.	Artikel-Nr.
				Kupfer	Inox	C [mm]	D [mm]	E [mm]	F [mm]	G [mm]			
T-plus 14 x ½ x 14	14	Rp ½	1	4	4	62	17	13	47	36	1		9011.40
T-plus 15 x ½ x 15	15	Rp ½	1.25	4	4	62	17	13	47	36	1		9011.50
T-plus 16 x ½ x 16	16	Rp ½	1.25	4	4	62	17	12	50	36	1		9011.60
T-plus 18 x ½ x 18	18	Rp ½	1.25	4	4	75	24	14	54	40	1		9011.80
T-plus 22 x ½ x 22	22	Rp ½	1.25	4	4	75	24	15	56	40	1		9012.20
T-plus 28 x ¾ x 28	28	G ¾	1.5	4	4	94	29	18	69	56	1		9012.70
T-plus 35 x ¾ x 35	35	G ¾	1.5	4	4	97	29	25	82	56	1		9013.40
T-plus 42 x ¾ x 42	42	G ¾	1.5	4	-	110	35	30	87	62	1		9014.20