NOVAMIX VALUE

VALVOLE DI MISCELAZIONE TERMOSTATICE



W270

Mantenere costante o limitare le temperature di miscelazione nell'impianto dell'acqua calda.

DESCRIZIONE

Il miscelatore termico indipendente NovaMix Value funge da elemento di miscelazione centrale per il mantenimento di una temperatura costante dell'acqua miscelata sul punto di prelievo. Questo permette di prevenire le ustioni anche in presenza di elevate temperature di accumulo. Ampio campo di utilizzo grazie a tre diverse dimensioni delle valvole. Disponibile con raccordo da ¾" (DN15), 1" (DN20) e 1¼" (DN25). Speciali guarnizioni valvole sul pistone di regolazione riducono al minimo* eventuali aggiunte indesiderate, permettendo di sfruttare al massimo la temperatura di accumulo.

Il miscelatore termico NovaMix Value viene utilizzato principalmente in campo sanitario come organo di regolazione per la riduzione della temperatura dell'acqua sanitaria proveniente dagli accumuli di acqua calda.
Sono possibili numerosi altri utilizzi, che richiedono una temperatura di miscelazione costante.
Ad esempio come organo di miscelazione per il mantenimento della temperatura in impianti di riscaldamento di superfici e nel caricamento dell'accumulo con caldaia a combustibile fisso.

SCHEMA IMPIANTO / SCHEMA DI PRINCIPIO

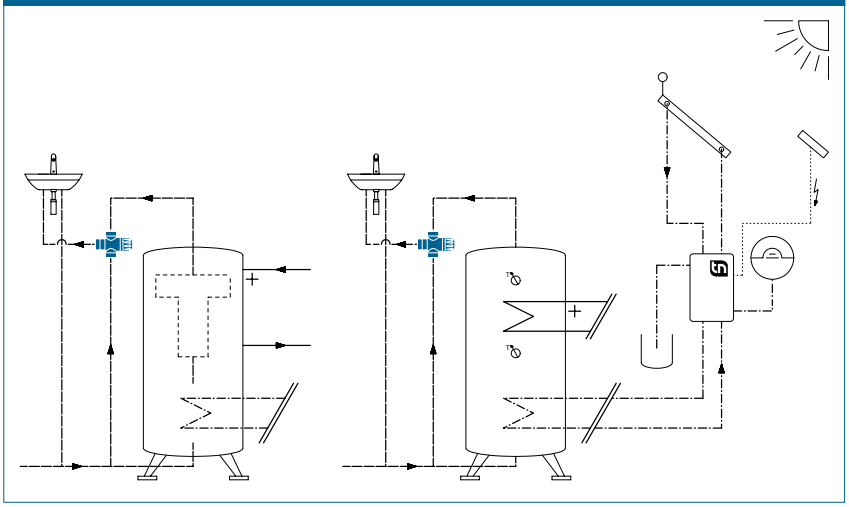

VANTAGGI

- Temperatura dell'acqua costante sul punto di prelievo
- Funzione autonoma di miscelazione, senza energia ausiliaria e regolazione graduale della temperatura dell'acqua di miscelazione
- Elevata precisione di regolazione
- Prevenzione delle ustioni
- Valori k_{VS} elevati
- Possibilità di arresto per l'impostazione dei valori di set point
- Se è presente la valvola di non ritorno (VNR) non sono necessarie guarnizioni supplementari
- Utilizzabile in impianti a riscaldamento di superfici e nel caricamento dell'accumulo con caldaia a combustibile fisso.

* Se l'acqua calda ha una temperatura di 3K inferiore alla temperatura di miscelazione impostata, il tasso di perdita dell'acqua fredda = 0. In caso contrario l'aggiunta può essere al massimo di 3K.

POSIZIONE DI MONTAGGIO

A piacere.

FUNZIONAMENTO

La valvola miscelatrice viene alimentata con acqua calda da un accumulo e con acqua fredda prelevata dalla rete idrica.
La temperatura dell'acqua miscelata viene registrata dall'elemento termostatico in materiale espandibile. Se la temperatura dell'acqua miscelata si discosta dal valore nominale, l'elemento in materiale espandibile sposta il pistone di regolazione, regolando opportunamente l'afflusso di acqua calda e acqua fredda fino a raggiungere il valore nominale.

CATEGORIE DI EDIFICI

Per installazioni di tubazioni in impianti di acqua potabile e riscaldamento:

- Edifici residenziali, insediamenti di case unifamiliari, condomini
- Case di riposo e ospedali
- Edifici amministrativi e di servizi
- Alberghi e ristoranti / cucine professionali
- Scuole e palestre / impianti sportivi
- Edifici artigianali e industriali

TESTO PER IL BANDO DI GARA

Vedere www.taconova.com

DATI TECNICI

Caratteristiche generali

- Range di temperatura regolabili:
  - 20 – 50 °C
  - 45 – 65 °C
  - 35 – 70 °C
- Valori k_{VS} e dimensioni come definito nelle rispettive tabelle
- Temperatura d'esercizio $T_{E\,max}$: 100 °C
- Temperatura d'esercizio $T_{E\,max}$ con valvola di non ritorno (VNR): 90 °C
- Max. pressione d'esercizio $P_{E\,max}$: 10 bar
- Min. Pressione d'esercizio $P_{E\,min}$: 0,5 bar
- Pressione di lavoro dinamica: max. 5 bar
- Differenza di pressione di ingresso costante: max. 2 bar
- Stabilità della temperatura miscelazione: max. 3 K (in caso di variazione della temperatura dell'acqua calda 15 K)
- Funzione di chiusura in caso di assenza di acqua fredda
- Classe rumore 2
- Posizione di montaggio: a piacere

Materiale

- Involucro: ottone antidezincificazione
- Parti interne: materie plastiche pregiate
- Guarnizioni: EPDM
- Corpo con rivestimento anticalcare

Fluidi

- Acqua di riscaldamento (VDI 2035; SWKI BT 102-01; ÖNORM H 5195–1)
- Acqua potabile (DIN 1988-200)

Utilizzo speciale

- Possibile utilizzo come valvola di diverting (afflusso attraverso sportello di miscelazione)
- Le versioni DIN15 e DN20 sono adatte anche per riscaldatori d'acqua a flusso

APPROVAZIONI / CERTIFICATI

- ACS, KTW, W270, TÜV

PANORAMICA

NovaMix Value 50 FS (Fail Safe) | Valvola di miscelazione termostatica
Range di temperatura 20 – 50 °C

Cod. ordine	DN	G	VNR integrata	A	P (l/min)	k_{VS}
253.3002.000	15	¾"	no	76	26	1.6
253.3003.000	20	1"	no	77	36	2.2
253.3004.000	25	1 ¼"	no	77	56	3.4
253.3102.000	15	¾"	sì	76	25	1.5
253.3103.000	20	1"	sì	77	35	2.1
253.3104.000	25	1 ¼"	sì	77	55	3.3

NovaMix Value 65 FS (Fail Safe) | Valvola di miscelazione termostatica
Range di temperatura 45 – 65 °C (progettato secondo EN15092)

Cod. ordine	DN	G	VNR integrata	A	P (l/min)	k_{VS}
253.1002.000	15	¾"	no	76	26	1.6
253.1003.000	20	1"	no	77	36	2.2
253.1004.000	25	1 ¼"	no	77	56	3.4
253.1102.000	15	¾"	sì	76	25	1.5
253.1103.000	20	1"	sì	77	35	2.1
253.1104.000	25	1 ¼"	sì	77	55	3.3

NovaMix Value 70 FS (Fail Safe) | Valvola di miscelazione termostatica
Range di temperatura: 35 – 70 °C (75 °C per lavaggio anti-salmonella)

Cod. ordine	DN	G	VNR integrata	A	P (l/min)	k_{VS}
253.2002.000	15	¾"	no	76	26	1.6
253.2003.000	20	1"	no	77	36	2.2
253.2004.000	25	1 ¼"	no	77	56	3.4
253.2102.000	15	¾"	sì	76	25	1.5
253.2103.000	20	1"	sì	77	35	2.1
253.2104.000	25	1 ¼"	sì	77	55	3.3

A = Involucro senza valvola di non ritorno (VNR)
P = Quantità prelievo a Δp = 1,0 bar
Se è presente la valvola di non ritorno non sono necessarie guarnizioni supplementari

DISEGNO QUOTATO

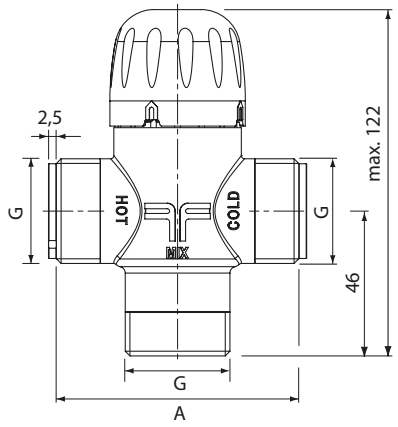

NOTA

Nell'opuscolo „NOVMIX, UNA GAMMA PER NUOVI CAMPI DI APPLICAZIONE" potete trovare ulteriori informazioni sui diversi campi di utilizzo delle valvole di miscelazione Taconova.

DIAGRAMMA DI PERDITA DI PRESSIONE

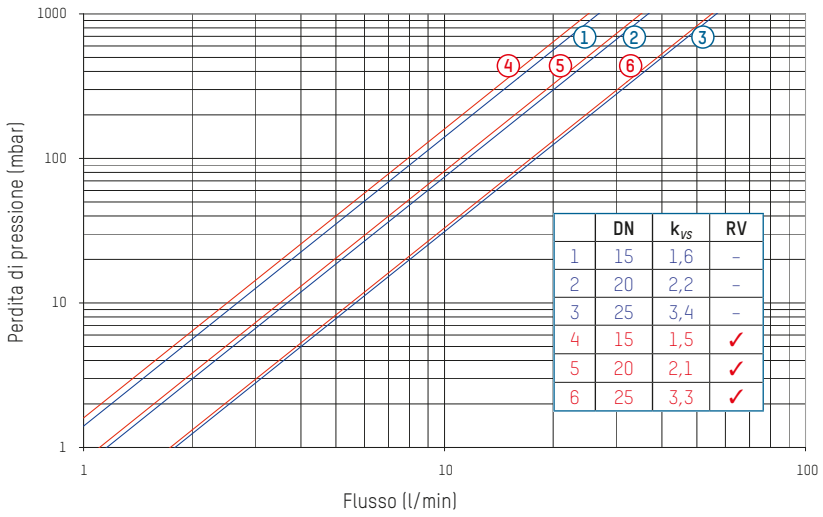

	DN	k_{VS}	RV
1	15	1,6	–
2	20	2,2	–
3	25	3,4	–
4	15	1,5	✓
5	20	2,1	✓
6	25	3,3	✓

ACCESSORI



SCATOLA ISOLANTE

Cod. ordine	DN
296.2329.000	15
296.2330.000	20
296.2331.000	25



ATTACCHI FILETTATI PER FILETTATURA INTERNA

Cod. ordine	DN	G x R
210.6630.004	15	¾" x ½"
210.6631.004	20	1" x ½"
210.6632.004	20	1" x ¾"
210.6633.004	25	1¼" x 1"



VALVOLA DI NON RITORNO

Cod. ordine	DN	G
296.5210.003	15	¾"
296.5211.003	20	1"
296.5212.003	25	1¼"

PEZZI DI RICAMBIO



PISTONE DI REGOLAZIONE CON ELEMENTO TERMOSTATICO

Cod. ordine	Range di regolazione
298.5280.000	per tutte le versioni



COPERCHIO E PERNO

Cod. ordine	Range di regolazione	G
298.5281.000	45 – 65 °C	¾"
298.5282.000	45 – 65 °C	1"
298.5283.000	45 – 65 °C	1¼"
298.5284.000	35 – 70 °C	¾" + 1"
298.5285.000	35 – 70 °C	1¼"

Con riserva di modifiche. 11/2018

CONTATTO E ULTERIORI INFORMAZIONI TACONOVA.COM

Taconova Group AG | Neunbrunnenstrasse 40 | CH-8050 Zurigo | T +41 44 735 55 55 | F +41 44 735 55 02 | group@taconova.com