NOVAMIX VALUE

MITIGEUR THERMOSTATIQUE



W270

AVANTAGES

- Température constante de l'eau au point de puisage
- Fonctionnement automatique ne nécessitant aucune autre source d'énergie et réglage en continu de la température de l'eau
- Haute précision de réglage
- Protection contre les risques de brûlure
- Valeurs k_{VS} élevées
- Possibilité de blocage pour le réglage de la valeur de consigne
- Aucun joint supplémentaire nécessaire en cas d'utilisation des clapets anti-retour (CA)
- Utilisable pour les parois chauffantes et la charge des accumulateurs par des chaudières à combustible solide

Maintenir et limiter les températures de mélange dans les circuits d'eau chaude.

DESCRIPTION

Le mitigeur thermostatique NovaMix Value assure une température constante de l'eau au point de puisage. Même si la température d'alimentation est très élevée, tout risque de brûlure au point de prélèvement est exclu.
Large domaine d'utilisation grâce à trois dimensions de vannes. Disponible dans les dimensions de raccordement suivantes : ¾" (DN15), 1" (DN20) et 1¼" (DN25). L'emploi de joints de vanne spéciaux sur le piston de régulation réduit les apports non souhaités au minimum*. Cette solution permet une exploitation optimale de la température de stockage.

Le NovaMix Value est principalement utilisé dans le secteur sanitaire comme organe de régulation pour réduire la température de l'eau chaude provenant des ballons.
Sont également possibles de nombreuses autres applications où une température de l'eau constante est exigée. Par exemple, en tant qu'élément mitigeur servant à maintenir la température dans les parois chauffantes et lors de la charge des accumulateurs par des chaudières à combustible solide.

* Lorsque l'eau chaude est 3K en dessous de la température de mélange réglée, le taux de fuite d'eau froide est égal à 0. Sinon l'apport au mélange peut représenter au maximum 3K.

SCHEMA DE L'INSTALLATION / SCHEMA DE PRINCIPE

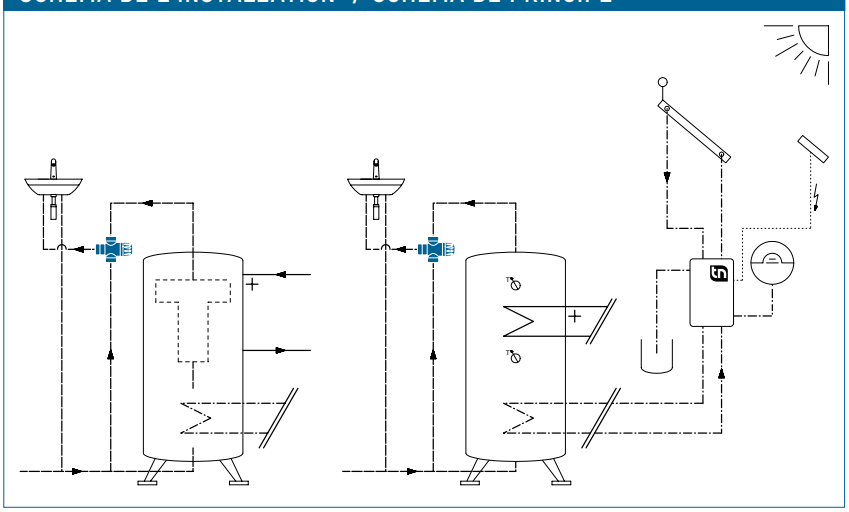

POSITION DE MONTAGE

Indifférente.

MODE DE FONCTIONNEMENT

Le mitigeur est alimenté en au chaude par un élément d'accumulation et en eau froide par le réseau.
La température du mélange d'eau est relevée par un élément thermostatique à dilatation. Si la température du mélange d'eau ne correspond plus à la valeur de consigne, l'élément à dilatation agit sur le piston de réglage qui modifie en conséquence l'alimentation en eau chaude et en eau froide, jusqu'à ce que la valeur de consigne soit rétablie.

CATÉGORIES DE BÂTIMENTS

Pour les circuits de tuyauteries destinés à l'eau potable et au chauffage :

- Immeubles d'habitation, lotissements de pavillons, maisons multifamiliales
- Foyers et hôpitaux
- Immeubles administratifs / services
- Hôtels et restaurants / grandes cuisines
- Ecoles, gymnases / centres de sport
- Bâtiments artisanaux et industriels

DESCRIPTIF TECHNIQUE

Voir www.taconova.com

CARACTÉRISTIQUES TECHNIQUES

Généralités

- Plages de température réglables:
  - 20 – 50 °C
  - 45 – 65 °C
  - 35 – 70 °C
- Valeurs k_{vs} et dimensions selon tableaux correspondants
- Temp. de service maxi. TMS : 100 °C
- Temp. de service maxi. TMS avec clapet anti-retour (CA): 90 °C
- Pression de service maxi. PMS : 10 bar
- Pression de service mini. PMS : 0,5 bar
- Pression de fonctionnement dynamique : maxi. 5 bar
- Pression différentielle d'entrée constante : maxi. 2 bar
- Stabilité de la température de sortie : maxi. 3 K (pour une variation de la température d'eau chaude de 15 K)
- Fonction de fermeture en cas de coupure de l'eau froide
- Classe de bruit : 2
- Position de montage : indifférente

Matériaux

- Corps : laiton résistant au dézingage
- Éléments internes : matière synthetique de haute qualité
- Matériau des joints : EPDM
- Corps avec revêtement anticalcaire

Fluides de circulation

- Eau de chauffage (VDI 2035 ; SWKI BT 102-01; ÖNORM H 5195–1)
- Eau potable (DIN 1988-200)

Application spéciale

- Fonction de dérivation possible (alimentation par mélangeur)
- DN 15 et DN 20 sont également adaptés aux chauffe-eau instantanés

APPROBATIONS / CERTIFICATS

- ACS, KTW, W270, TÜV

GAMME DES MODÈLES

NovaMix Value 50 FS (Fail Safe) | Mitigeur thermostatique
Plage de températures de 20 – 50 °C)

Référence art.	DN	G	CA intégré	A	P (l/min)	k_{vs}
253.3002.000	15	¾"	non	76	26	1.6
253.3003.000	20	1"	non	77	36	2.2
253.3004.000	25	1 ¼"	non	77	56	3.4
253.3102.000	15	¾"	oui	76	25	1.5
253.3103.000	20	1"	oui	77	35	2.1
253.3104.000	25	1 ¼"	oui	77	55	3.3

NovaMix Value 65 FS (Fail Safe) | Mitigeur thermostatique
Plage de températures de 45 – 65 °C (Conception conforme à EN 15092)

Référence art.	DN	G	CA intégré	A	P (l/min)	k_{vs}
253.1002.000	15	¾"	non	76	26	1.6
253.1003.000	20	1"	non	77	36	2.2
253.1004.000	25	1 ¼"	non	77	56	3.4
253.1102.000	15	¾"	oui	76	25	1.5
253.1103.000	20	1"	oui	77	35	2.1
253.1104.000	25	1 ¼"	oui	77	55	3.3

NovaMix Value 70 FS (Fail Safe) | Mitigeur thermostatique
Plage de températures de 35 – 70 °C (75 °C pour rinçages anti-légionellose))

Référence art.	DN	G	CA intégré	A	P (l/min)	k_{vs}
253.2002.000	15	¾"	non	76	26	1.6
253.2003.000	20	1"	non	77	36	2.2
253.2004.000	25	1 ¼"	non	77	56	3.4
253.2102.000	15	¾"	oui	76	25	1.5
253.2103.000	20	1"	oui	77	35	2.1
253.2104.000	25	1 ¼"	oui	77	55	3.3

A = Boîtier sans clapets anti-retour
P = Quantité de prélèvement Δp = 1,0 bar
Aucun joint supplémentaire nécessaire en cas d'utilisation des clapets anti-retour

ENCOMBREMENTS

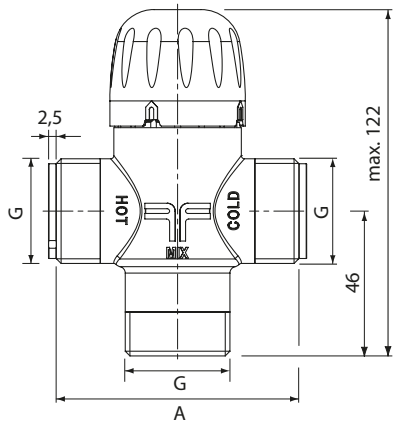

REMARQUE

La brochure „NOVAMIX, UNE GAMME - NOUVEAUX SECTEURS D'UTILISATION" donne des informations plus complètes sur les différents domaines d'utilisation des mitigeurs Taconova.

DIAGRAMME DES PERTE DE CHARGE

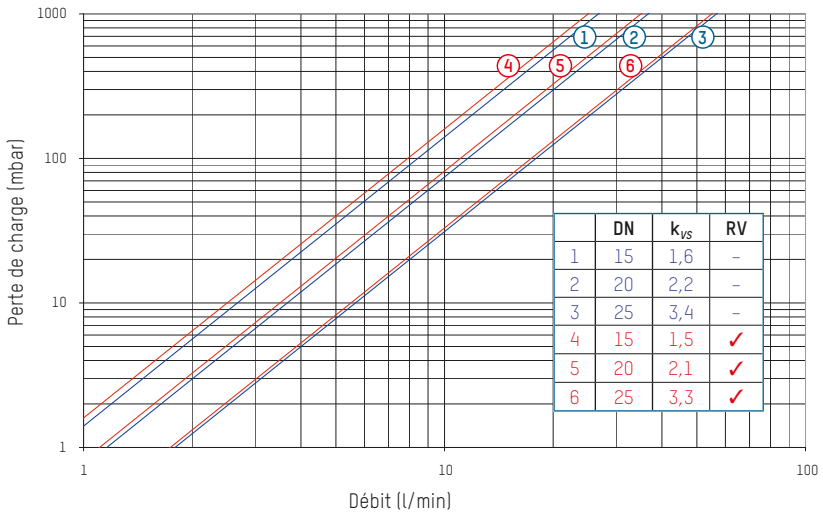

	DN	k_{VS}	RV
1	15	1,6	–
2	20	2,2	–
3	25	3,4	–
4	15	1,5	✓
5	20	2,1	✓
6	25	3,3	✓

ACCESSOIRES



BOITIER D'ISOLATION

Référence article	DN
296.2329.000	15
296.2330.000	20
296.2331.000	25



RACCORDS VISSES POUR FILETAGE INTÉRIEUR

Référence article	DN	G x R
210.6630.004	15	¾" x ½"
210.6631.004	20	1" x ½"
210.6632.004	20	1" x ¾"
210.6633.004	25	1¼" x 1"



CLAPET ANTI-RETOUR

Référence article	DN	G
296.5210.003	15	¾"
296.5211.003	20	1"
296.5212.003	25	1¼"

PIÈCES DE RECHANGE



PISTON DE REGULATION AVEC THERMO-ELEMENT

Référence article	Domaine de réglage
298.5280.000	Pour toutes les versions



COUVERCLE ET AXE

Référence article	Domaine de réglage	G
298.5281.000	45 – 65 °C	¾"
298.5282.000	45 – 65 °C	1"
298.5283.000	45 – 65 °C	1¼"
298.5284.000	35 – 70 °C	¾" + 1"
298.5285.000	35 – 70 °C	1¼"

Sous réserve de modifications. 11/2018

CONTACT ET AUTRES INFORMATIONS TACONOVA.COM

Taconova Group AG | Neunbrunnenstrasse 40 | CH-8050 Zurich | T +41 44 735 55 55 | F +41 44 735 55 02 | group@taconova.com