NEU

DOYMAfix® HP/O

IP44 | SPRITZWASSER

- **Wanddurchführung** für oberirdische Gebäude-aussenwände
- **Einsatz in** verschiedensten Wandaufbauten
- **für** Luft-Wasser-Wärmepumpen
- **mit** integrierter Wärmedämmung

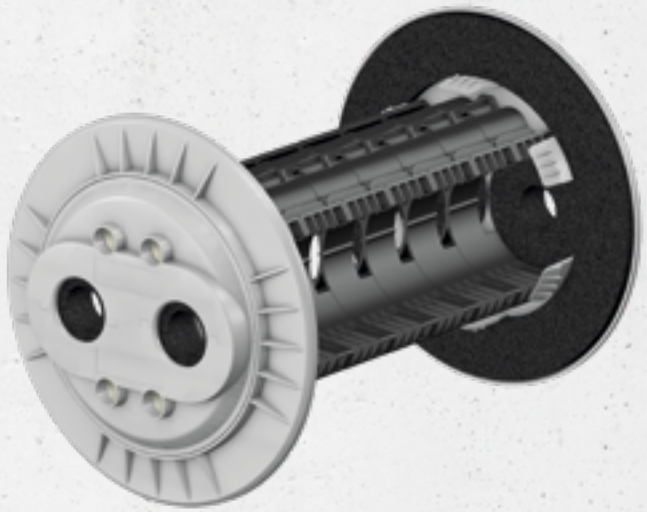

PRODUKTVORTEILE

- Einsetzbar sowohl bei Neubau- und Bestandsgebäuden
- Gesicherte Wärmedämmung - Erfüllung der GEG-Forderung
- Ästhetischer Wandübergang mit ansprechendem Oberflächenfinish
- Universell verwendbar in allen gängigen Wandaufbauten
- Segmentbauweise ermöglicht individuelle Längenanpassung an bauliche Gegebenheiten
- Ein-Personen-Montage
- Einbau direkt nach Wandfertigstellung durchführbar
- Getrennte Verlegung der Rohre und Kabel
- Separate Führung von Spannungs- und Steuerleitungen
- Thermische Trennung vermeidet Wärmebrücken
- Anlagefläche für plane Anbindung der 200%-Aussendämmung
- Vogelpicksichere Konstruktion
- Geringes Gewicht erleichtert den Einbau
- Schnelle und einfache Montage spart Zeit
- Gewerkeübergreifende Montage (Rohbau, Elektro, SHK) schafft Flexibilität im Bauablauf

TECHNISCHE DETAILS

- Luftdicht nach DIN EN 13829
- Dichtheit gegen Spritzwasser, IP44 nach DIN EN 60529
- Schalldämmung nach DIN 4109-2
- Korrosionsfreies Bauteil

DIE WANDDURCHFÜHRUNG BESTEHT AUS:

- Innen- und Aussenabdichtung
- Variabel anpassbare Abdichtelemente für die Rohrleitungen
- Flexible Kabelabdichtungen
- Steckbare Verbindungssegmente
- Expansionsschaum zur Verfüllung von Hohlräumen

Anschlussleitungen	Durchmesser der Leitungen
Kupferrohre	max. 2 Ltg. je 22 mm, 28 mm oder 35 mm
Kabel	max. 4 Ltg. je 5 bis 17 mm
Kältemittelleitungen (optional, s. Zubehör)	1/4"; 1/2"; 3/8"; 5/8"

Abmessungen	
Kernbohrungs-/Futterrohr-Ø	199 - 204 mm (max. 220 mm)
Wanddicke, LD	120 - 500 mm, optional beliebig verlängerbar
Innen- und Aussenabdichtung D_1	300 mm
Achsabstand der Rohrdurchführungen	99 mm

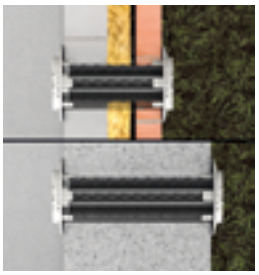



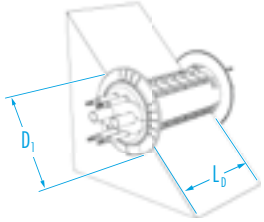

Technische Änderungen vorbehalten. Abbildungen teilweise mit Zubehör.

DOYMAfix® HP/O

Produkt	Artikelnummer
DOYMAfix® HP/O	5 01 0 001 200 0 0

ZUBEHÖR

Produkt	Artikelnummer	VPE
Zwischensegment (4er Set) bei Wänden > 500 mm	5 99 0 761 004 0 0	1 Stück
Expansionsschaum (500 ml) bei Wänden > 500 mm	5 99 0 762 050 0 0	1 Stück
Kompriband (3,3 m) zur Abdichtung auf unebenen Wandoberflächen	5 99 0 701 330 0 0	1 Rolle
Abdichtset (4 Dichtstopfen) für Kältemittelleitungen (Split)	5 99 1 731 000 0 0	1 Stück
Expansionsschaum (500 ml) bei Wänden > 500 mm	5 99 0 762 050 1 2	12 Stück
Kompriband (3,3 m) zur Abdichtung auf unebenen Wandoberflächen	5 99 0 701 330 1 5	15 Rollen

Zwischensegment
(4er Set)
zur Verlängerung bei Wanddicken >500 mm, je Segment +50 mm



Expansionsschaum
zur Wiederherstellung der Wärmedämmung bei Wanddicken >500mm



Kompriband
zur Abdichtung auf unebenen Wandoberflächen. Ersetzt den äusseren Ring der vorhandenen Flachdichtung bei Unebenheiten >3mm



Abdichtset für Kältemittelleitungen
(Split)
ersetzt die vorhandenen Abdichtsets für wasserführende Rohre. Geteilte Ausführung für Rohre mit Verschraubung.

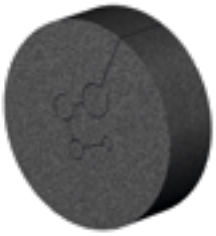

Technische Änderungen vorbehalten. Abbildungen teilweise mit Zubehör.