Tubo di collegamento per pompe di calore esterne Microflex® HP

I nouvo kit a lunghezza fissa



Un unico tubo per riscaldamento e cavi elettrici

Un solo passaggio tubi necessario

Raggio di curvatura minimo di 60 cm

www.meiertobler.ch

meier tobler

WATTS®

Microflex® HP kit a lunghezza fissa

La nuova Microflex HP è la soluzione efficiente per l'installazione di pompe di calore monoblocco. La sofisticata struttura del tubo racchiude in una guaina esterna i tubi di mandata e ritorno per l'impianto di riscaldamento/ raffrescamento e due tubi corrugati per i cavi di alimentazione e comando. Ne risulta una soluzione completa e flessibile, adatta anche al collegamento di edifici annessi.

Caratteristiche e vantaggi principali:

- **1 tubo per impianti** con 2 tubi di servizio e 2 tubi corrugati per i cavi elettrici
- Un solo **passaggio tubi** necessario
- Raggio di curvatura minimo di 60 cm
- Tubi in PE-Xa a tenuta di condensa

Accessori opzionali:

- Manicotto di attraversamento muro **Micro-Press**

Omologazione MFPA fino a 5 bar



Codice art.	Ø guaina esterna	Ø foro centrale
01802.204	125	200
01802.205	160	250

Dimensioni pallet:

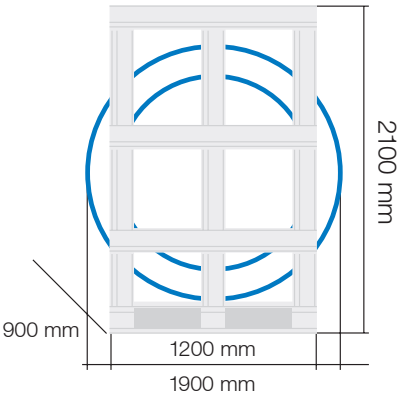

Kit a lunghezza fissa

Codice art.	Lunghezza tubo	Kit/Pallet	DN	Dimensionetubo kit a lunghezza fissa
01802.100	6 m	3	2x25	125 – 2x32 riscaldamento – 1x32 & 1x25 cavi
01802.101	10 m	3	2x25	125 – 2x32 riscaldamento – 1x32 & 1x25 cavi
01802.102	15 m	2	2x25	125 – 2x32 riscaldamento – 1x32 & 1x25 cavi
01802.103	20 m	2	2x25	125 – 2x32 riscaldamento – 1x32 & 1x25 cavi
01802.104	6 m	2	2x25	160 – 2x32 riscaldamento – 1x32 & 1x25 cavi
01802.105	10 m	2	2x25	160 – 2x32 riscaldamento – 1x32 & 1x25 cavi
01802.106	15 m	1	2x25	160 – 2x32 riscaldamento – 1x32 & 1x25 cavi
01802.107	20 m	1	2x25	160 – 2x32 riscaldamento – 1x32 & 1x25 cavi
01802.108	6 m	2	2x32	160 – 2x40 riscaldamento – 2x32 cavi elettrici
01802.109	10 m	2	2x32	160 – 2x40 riscaldamento – 2x32 cavi elettrici
01802.110	15 m	1	2x32	160 – 2x40 riscaldamento – 2x32 cavi elettrici
01802.111	20 m	1	2x32	160 – 2x40 riscaldamento – 2x32 cavi elettrici

Nota per il cliente:
Altre lunghezze da 1m a 100m disponibili su richiesta.
10 giorni di consegna + spese di spedizione

Il kit include:

6 / 10 / 15 / 20 m di tubo Microflex® HP



4 x raccordidi transizione con attacco filettato maschio 32 (filetto maschio 1") | 40 (filetto maschio 1¼")



2 x tappi di protezione in EPDM



Scansiona il codice per ricevere il nostro **manuale di installazione** completo.

Le descrizioni e le fotografie contenute nel presente documento si intendono fornite a semplice titolo informativo e non impegnativo. Watts Industries si riserva il diritto di apportare migliorie di carattere tecnico e progettuale ai propri prodotti senza preavviso. Sin d'ora Watts si oppone a qualsiasi condizione diversa o integrativa rispetto ai propri termini, contenuta in qualsivoglia comunicazione da parte dell'acquirente senonché espressamente firmata da un rappresentante Watts.

meier tobler
Sede centrale
Meier Tobler AG
Feldstrasse 11
6244 Nebikon
044 806 41 41
info@meiertobler.ch

© 2022 Watts