Microflex® HP Anschlussrohr für außen-aufgestellte Wärmepumpen

Die neuen Fixlängensets



Ein Rohr für Heizung und Elektro

Nur eine Hauseinführung notwendig

Geringer Biegeradius von 60 cm

www.meiertobler.ch

meier tobler

WATTS®

Microflex® HP Fixlängensets

Das neue Microflex HP ist die effiziente Lösung für die Installation von Monoblock-Wärmepumpen. Der ausgeklügelte Aufbau des Rohrs kombiniert die Vor- und Rücklaufrohre für Heizung/Kühlung mit zwei Leerrohren für die Netz- und Steuerkabel in einem Außenmantel. Das Ergebnis ist eine komplette und flexible Lösung, die sich auch für den Anschluss von Nebengebäuden eignet.

Nutzen und Vorteile:

- **1 Systemrohr** mit 2 Medium- und 2 Leerrohren für Elektro
- Nur **eine Hauseinführung** notwendig
- Geringer Biegeradius von 60 cm
- diffusionsdichte PE-Xa Rohre

Optionales Zubehör:

- Mauerdurchführung **Micro-Press**



MFPA-Zulassung bis zu 5 bar

Art. Nr.	Ø Außen-mantel	Ø Kern-bohrung
01802.204	125	200
01802.205	160	250

Fixlängensets

Art. Nr.	Länge Rohr	Sets/Palette	DN	Rohrtyp Fixlängenset
01802.100	6 m	3	2x25	125 – 2x32 Heizung – 1x32 & 1x25 Elektro
01802.101	10 m	3	2x25	125 – 2x32 Heizung – 1x32 & 1x25 Elektro
01802.102	15 m	2	2x25	125 – 2x32 Heizung – 1x32 & 1x25 Elektro
01802.103	20 m	2	2x25	125 – 2x32 Heizung – 1x32 & 1x25 Elektro
01802.104	6 m	2	2x25	160 – 2x32 Heizung – 1x32 & 1x25 Elektro
01802.105	10 m	2	2x25	160 – 2x32 Heizung – 1x32 & 1x25 Elektro
01802.106	15 m	1	2x25	160 – 2x32 Heizung – 1x32 & 1x25 Elektro
01802.107	20 m	1	2x25	160 – 2x32 Heizung – 1x32 & 1x25 Elektro
01802.108	6 m	2	2x32	160 – 2x40 Heizung – 2x32 Elektro
01802.109	10 m	2	2x32	160 – 2x40 Heizung – 2x32 Elektro
01802.110	15 m	1	2x32	160 – 2x40 Heizung – 2x32 Elektro
01802.111	20 m	1	2x32	160 – 2x40 Heizung – 2x32 Elektro

Hinweis für den Kunden:
Weitere Längen von 1m bis 100m auf Anfrage möglich.
10 Tage Lieferzeit + Lieferpauschale

Abmessungen Palette:

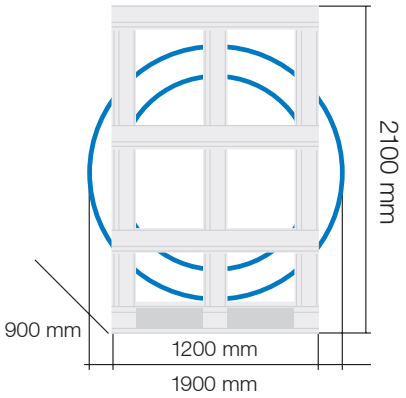

Im Set enthalten:

6 / 10 / 15 / 20 m Microflex® HP-Rohr



4 x Übergangsverschraubung mit Außengewinde-Anschluss 32 (1" AG) | 40 (1¼" AG)



2 x EPDM-Schutzkappe



Diesen Code scannen, um unsere komplette **Installationsanleitung** zu erhalten.

Die Beschreibungen und Bilder in dieser Unterlage dienen ausschließlich der Veranschaulichung. Watts Industries behält sich das Recht vor, ihre Produkte ohne vorherige Mitteilung technisch und konstruktiv zu verbessern. Watts widerspricht hiermit jeglicher abweichenden oder zusätzlichen Bedingung zu den Allgemeinen Verkaufs- und Lieferbedingungen, die dem Käufer ohne schriftliche Zustimmung durch einen Watts-Verantwortlichen in irgendeiner Form mitgeteilt wurde.

meier tobler
Hauptsitz
Meier Tobler AG
Feldstrasse 11
6244 Nebikon
044 806 41 41
info@meiertobler.ch

© 2022 Watts