Mauerdichtungseinsatz

Kernbohrungen/Zementfutterrohre

Standard

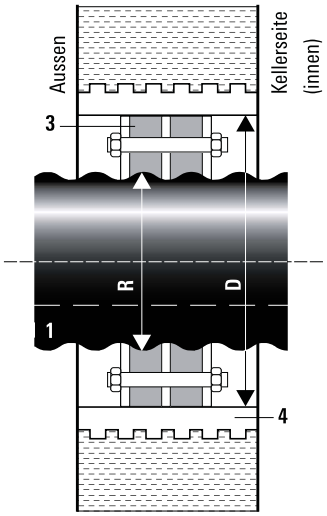

Mit zusätzlichem Zentrierring

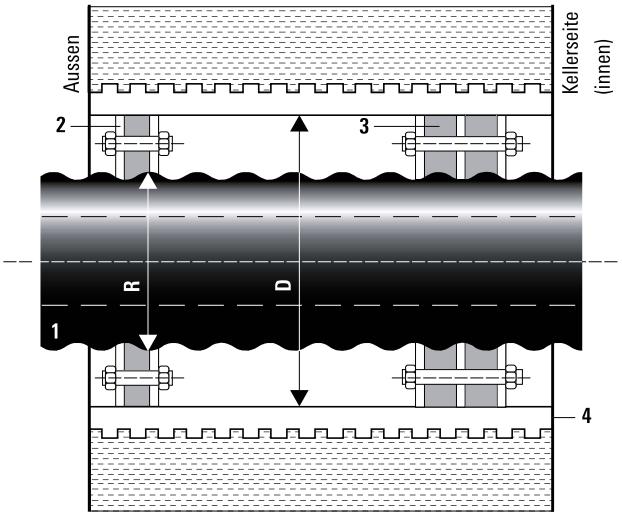

1 CALPEX-Fernwärmeleitung
2 Dichtungseinsatz, einfach dichtend bei Wandstärken > 30 cm/eignet sich nicht gegen drückendes Wasser
1 x 40 mm, Shorehärte D 35
3 Dichtungseinsatz, doppeldichtend eignet sich gegen drückendes Wasser (bis 0,5 bar)
2 x 40 mm, Shorehärte D 35
4 Futterrohr aus Faserzement oder Kernbohrung beschichtet

Kernbohrungen

Voraussetzungen für den Einbau sind einwandfreie Bohrungen. Da Haarrisse im Beton vorhanden sein oder durch die Bearbeitung entstehen können, wird eine Abdichtung der Bohrlochwandung auf der ganzen Länge mit einem geeigneten Dichtungsmittel empfohlen (zum Beispiel AQUAGARD).

Nur bei Einhaltung dieser Empfehlung kann die Dichtigkeit gewährleistet werden.

Aussenrohr Ø R mm	Futterrohr Ø D mm	Dichtungseinsatz Ø innen mm	Kernbohrung Ø mm
76	150	78 - 85	150
91	150	86 - 94	150
111	200	105 - 115	200
126	200	125 - 135	200
142	200	137 - 145	200
162	250	157 - 165	250
182	250	180 - 190	250
202	300	198 - 207	300
225	300	225 - 233	300
250	350	250 - 259	350

Gebäudeeinführung (siehe Blatt CPX 1.425)

Gebäudeeinführung

Kernbohrungen/Futterzementrohre

Mauerdichtungseinsatz

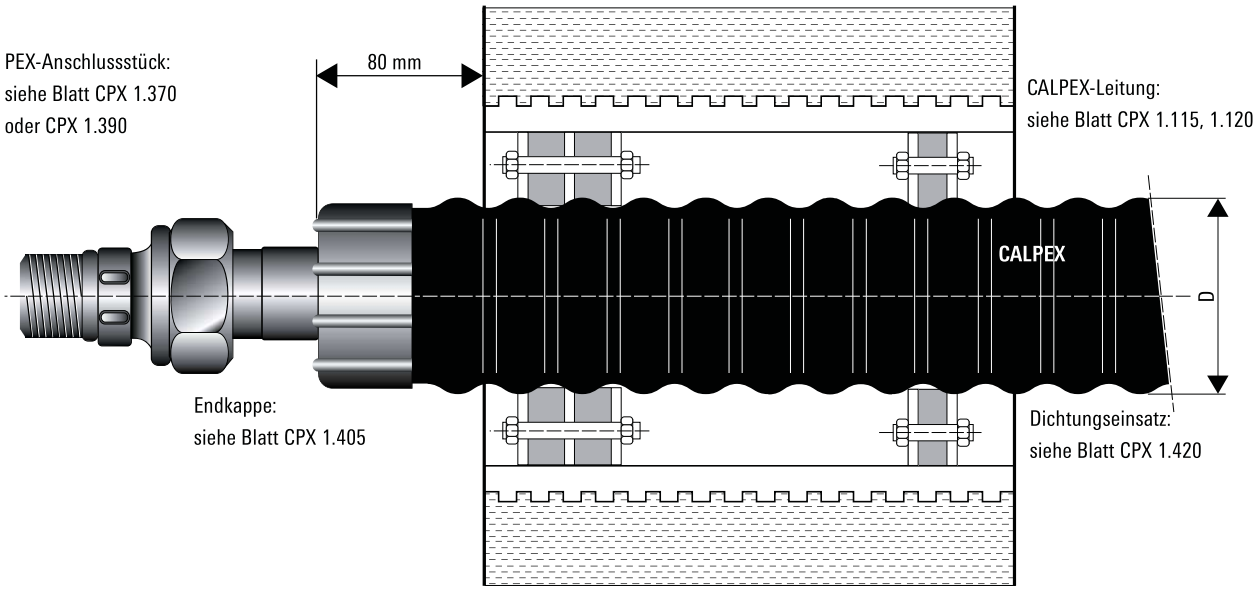

Kernbohrungen

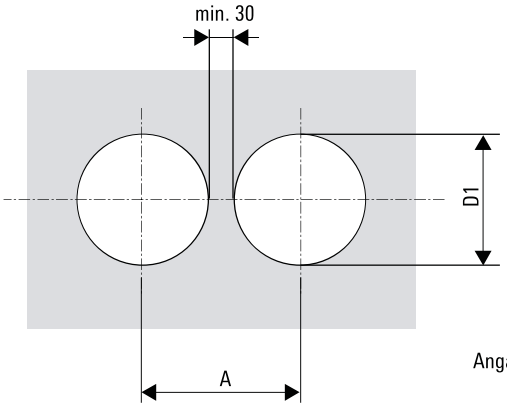

Angaben in mm

Aussenmantel Ø D	A	D1
mm	mm	mm
78	180	150
93	180	150
113	230	200
128	230	200
143	230	200
163	280	250
183	280	250
202	330	300
225	330	300
250	380	350