Robinet flotteur Geberit type 383, entrée d'eau latérale, 3/8", mamelon en laiton



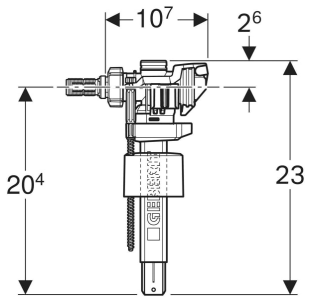

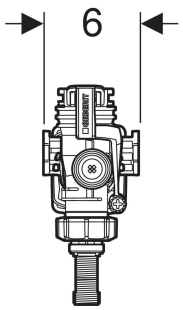

CHAMP D'APPLICATION

- Pour réservoirs à encastrer
- Pour réservoirs apparents
- Pour les eaux grises (eaux pluviales) avec une valeur du pH de 6,0–9,5, si une installation de filtrage est utilisée
- Pour eau potable

CARACTÉRISTIQUES

- Hauteur de remplissage réglable

CARACTÉRISTIQUES TECHNIQUES

Pression d'écoulement	0.1–10 bar
Bruit de robinetterie à 3 bars	7 dB(A)
Température de stockage	≤ 40 °C
Température de l'eau max.	25 °C
Débit à 0,5 bar	0.06 l/s
Débit à 3 bars	0.16 l/s

ÉTENDUE DE LA LIVRAISON

- Filtre pour mamelon / flexible blindé, robinets flotteurs des types 350 et 380
- Raccord presse-étoupe conique

N° de réf.	N° ST	N° USGBS	B cm	H cm	T cm
240.719.00.5 Nouveau	3951 005	102 954	6	23	10.7

Nouvel article disponible à partir de 01.04.2025