Geberit Typ 383 Füllventil Wasseranschluss seitlich, 3/8", Nippel aus Messing



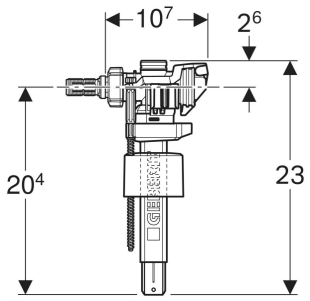

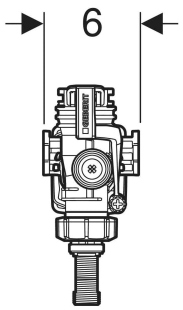

VERWENDUNGSZWECKE

- Für Unterputzspülkästen
- Für Aufputzspülkästen
- Für Grauwasser (Regenwasser) mit pH-Wert 6.0–9.5, falls eine Filteranlage eingesetzt wird
- Für Trinkwasser

EIGENSCHAFTEN

- Füllhöhe einstellbar

TECHNISCHE DATEN

Fliessdruck	0.1–10 bar
Armaturengeräusch bei 3 bar	7 dB(A)
Lagertemperatur	≤ 40 °C
Wassertemperatur max.	25 °C
Durchfluss bei 0.5 bar	0.06 l/s
Durchfluss bei 3 bar	0.16 l/s

LIEFERUMFANG

- Filter für Nippel / Panzerschlauch Typen 350 und 380 Füllventile
- Konus-Quetschverschraubung

Art.-Nr.	ST-Nr.	SGVSB-Nr.	B cm	H cm	T cm
240.719.00.5 Neu	3951 005	102 954	6	23	10.7

Neuer Artikel verfügbar ab 01.04.2025