STARFIX – Per un fissaggio semplice

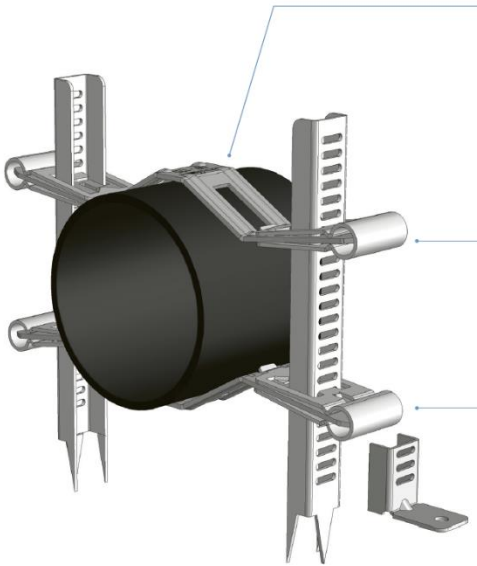

- Sistema di montaggio completo con staffe di fissaggio preassemblate
- Significativa riduzione die tempi di montaggio

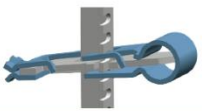

- Facile e rapida regolazione dell'altezza anche con i guanti

- Staffe di regolazione larghe per una migliore maneggevolezza

schaenis.com

STARFIX – Per un fissaggio semplice

Requisiti	Caratteristiche	Vantaggi
Efficienza	• Combinazioni variabili per tutte le esigenze di installazione	• Ottimizzazione dei costi di stoccaggio
	• Sistema combinato (Comifix – per il montaggio nel sottosuolo o nel calcestruzzo magro)	• Tempi di montaggio ridotti anche con freddo ed umidità
	• 2 versioni per tutti i diametri di tubi da 50 a 160 mm	• Con Variolate, nessun lavoro di rifinitura
Praticità	• Staffe di regolazione larghe	• Facile e rapida regolazione dell'altezza anche con i guanti
	• Diversi punti di fissaggio su barre di armatura o calcestruzzo.	• Con Varioplate / Comifix l'installazione è possibile su ogni tipo di sottosuolo
	• Possibilità di bloccaggio delle staffe	• La staffa di fissaggio si blocca perfettamente nella posizione desiderata
Sicurezza	• Tutte le componenti sono prodotte in metallo di alta qualità	• Massima stabilità e sicurezza
	• Staffe di fissaggio con ottimale forza di spinta / trazione	• Il sistema resta fisso anche in caso di forze esterne
	• Fissaggio aggiuntivo disponibile anche per tubazioni preisolate	• Protezione aggiuntiva in caso di sovratensione (elevato spessore del materiale isolante)