STARFIX - Einlegerohrschelle

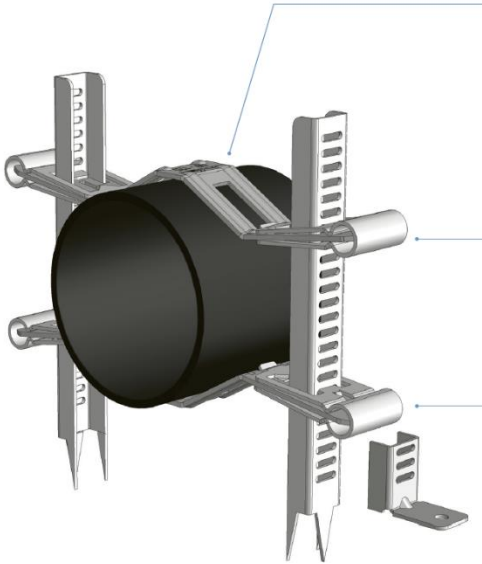

- Komplettes Montageteil mit vormontierten Klammern
- Massive Reduktion der Montagezeit



- Einfache und schnelle Höhenverstellung beim Nachjustieren, auch mit Handschuhen

- Breite Klammern für bessere Handhabung

schaenis.com

STARFIX - Einlegerohrschelle

Anforderung	Merkmal	Nutzen
Effizienz	• Variable Kombinationsmöglichkeiten	• Lagerkosten
	• Optimal abgestimmtes System (Comifix – für Einlagen im Erdbereich)	• Schnelle Montagezeiten auch bei Kälte und Nässe
	• 2 Typen für alle Rohrdurchmesser	• Mit Varioplate keine Nacharbeiten wie abnageln
Einfachheit in der Handhabung	• Breite Klammern	• Bügel kann mit Handschuhen fixiert werden
	• Bei Varioplate mehrere Befestigungs-punkte auf dem Armierungseisen	• Mit Varioplate / Comifix auf jedem Untergrund montierbar
	• Arretierungsmöglichkeiten der Klammern	• Klammer rastet sauber ein
Sicherheit	• Alle Teile aus qualitativem Metall	• Höchste Stabilität und Sicherheit
	• Klammern mit optimalen Druck-/Zugkräften	• Leitung bleibt auch bei äusseren Kräften fixiert
	• Zusätzliche Sicherung für isolierte Leitungen vorhanden	• Zusätzliche Sicherung bei eventueller Überspannung (dicke Isolation)