STARFIX - Le collier de dalles

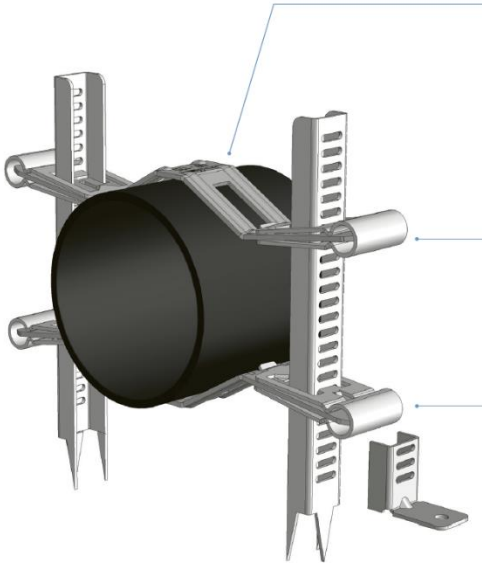

- Élément de montage complet avec clavettes prémontées
- Réduction massive du temps de montage



- Réglage rapide et facile de la hauteur lors de l'ajustement même avec des gants

- Clavettes larges pour un meilleur maniement

schaenis.com

STARFIX - Le collier de dalles

Exigence	Caractéristique	Avantages
Efficacité	• Possibilités de combinaisons variables	• Frais de stockage
	• Système adapté de manière optimale (Comfix – pour les inserts en terre)	• Temps de montage rapide, même par temps froid et humide
	• 2 types pour tous les diamètres de tuyaux	• Avec Varioplate, pas de travaux de finition comme le clouage
Simplicité d'utilisation	• Agrafes larges	• L'anse peut être fixée avec des gants
	• Pour Varioplate, plusieurs points de fixation sur le fer d'armature	• Peut être monté sur n'importe quel support avec Varioplate / Comifix
	• Possibilités de blocage des agrafes	• Le clip s'enclenche proprement
Sécurité	• Toutes les pièces sont en métal de qualité	• Stabilité et sécurité maximales
	• Agrafes avec une résistance optimale forces de pression/traction	• Le câble reste fixé même en cas de forces extérieures
	• Securité supplémentaire disponible pour les câbles isolés	• Securité supplémentaire en cas de surtension éventuelle (isolation épaisse)