Istruzioni per l'installazione STARFIX

www.schaenis.com

1. Principale area di applicazione

Il sistema Starfix è adatto per l'assemblaggio ed il fissaggio di tubi di scarico in plastica nei diametri da 50 mm a 160 mm. (Con staffa Starshift tipo 3, fino a 315 mm)

Starfix è utilizzato fondamentalmente per fissare le tubazioni nei pavimenti in calcestruzzo.

Con il sistema Starfix, la pendenza richiesta può essere regolata in modo efficiente consentendo una riduzione dei tempi di assemblaggio.

Il supporto Comifix, che può essere utilizzato nel terreno o in calcestruzzo magro, è disponibile come accessorio per la versione Starfix con Varioplate.

In base agli standard nazionali di isolamento acustico / regolamenti edilizi, potrebbe essere necessario rivestire le tubazioni con una guaina fonoassorbente.

2. Regole generali

2.1 Le tubazioni devono mantenere una distanza minima di 4 cm dal soffitto e dal pavimento in modo da garantire i livelli acustici minimi (vedi Figura 1).

2.2 La distanza massima (vedi tabella a pagina 2) deve essere sempre rispettata, anche nelle diramazioni dell'impianto.

2.3 Nella valutazione della distanza di installazione del sistema Starfix è generalmente importante assicurarsi che i fissaggi siano posizionati prima e dopo ogni diramazione del tubo.

2.4 La pendenza va mantenuta sull'intero sistema di scarico in accordo alle specifiche del produttore del tubo (es. almeno 1,5 - 2 %).

2.5 Terminata l'installazione di Starfix è vietato posizionare carichi aggiuntivi sul tubo (es. sedersi, calpestare, depositare materiale, ecc.).

2.6 Durante il versamento del calcestruzzo, è necessario assicurarsi che il carico massimo previsto per le staffe Starshift e per i piedi non sia superiore ai 500 N. È quindi importante svuotare con cura il calcestruzzo sopra il tubo (non di lato).

2.7 Le lunghezze dei piedi devono essere scelte in modo che le loro estremità mantengano una distanza di almeno 3 cm dalla superficie del calcestruzzo (vedi Figura 1).

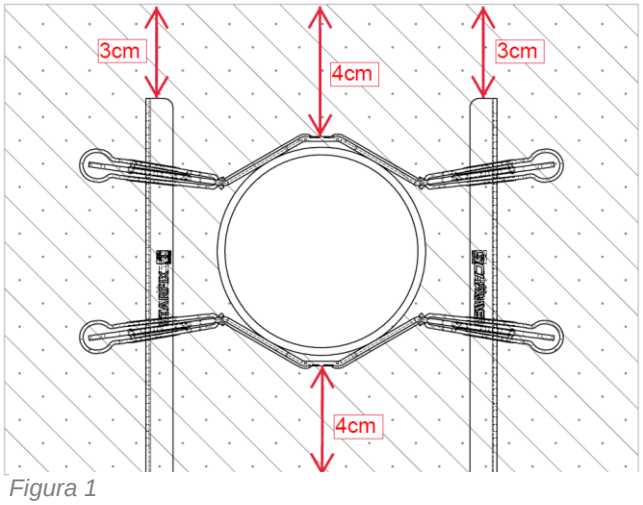

Figura 1

Singole componenti



Piede con punte

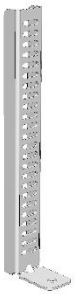

Piede curvato



Fascetta in plastica

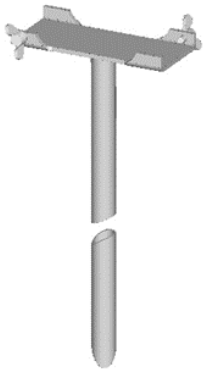

Comifix-orizzontale

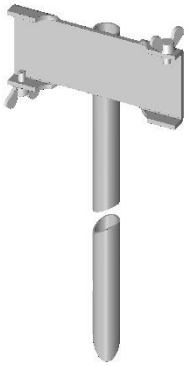

Comifix-verticale

Staffa di fissagio Starfshift



Varioplate



Tabella / Distanza massima Starfix Starfix
(Raccomandazione per tubi in plastica)

Diametro del tubo mm	Distanza massima orizzontale mm	Quantità min. di Starfix per 10 Metri d'impianto
50	850	12
56	850	12
63	900	12
75	1000	10
90	1050	10
110	1200	9
125	1250	8
160	1400	8

STS Systemtechnik Schänis GmbH
CH-8718 Schänis

Starfix con piedi a punta

Contiene: due piedi zincati o antiruggine (INOX) e due staffe Starshift o fascetta stringitubo

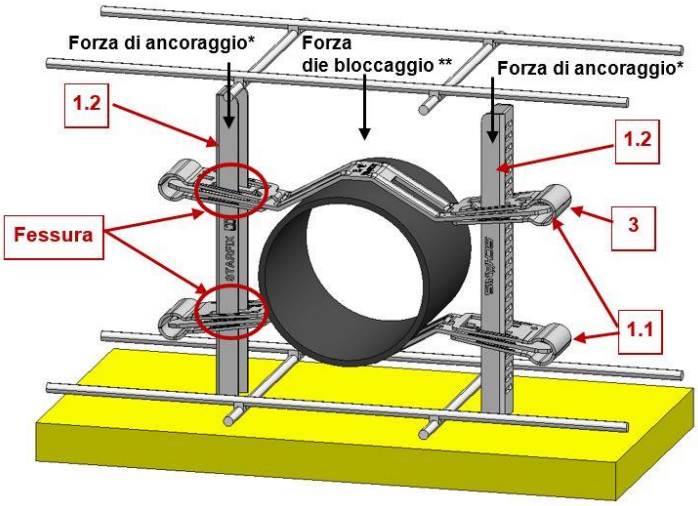

1. Fissaggio piedini a punta

1.1 La staffa inferiore viene posizionata a forma di V sul primo strato della rete di armatura ed a 90 gradi rispetto all'asse del tubo. La staffa superiore va appoggiata sul tubo parallela a quella inferiore.

1.2 Entrambi i piedi vengono inseriti nelle staffe attraverso le apposite fessure, colpiti ad angolo retto con una mazza fino al completo inserimento delle punte nel pannello di armatura, in modo da garantire la forza di tenuta necessaria di 500N *.

Importante: una volta colpito, il piede non può più essere raddrizzato. Così facendo, come anche nel caso di un piede inserito in eventuali cavità del pannello, la forza di tenuta necessaria al sistema non è più essere garantita. In questi casi va spostato e l'operazione va ripetuta.

2 Livellare il tubo e fissare la staffa sottostante

2.1 Per l'allineamento (pendenza min. 1,5 – 2 %) ed il fissaggio, seguire le indicazioni punto 2.0.

Nota: La staffa Starshift si fissa spingendo i morsetti laterali fino al punto di bloccaggio.

3. Fissare la staffa superiore

3.1 Durante l'assemblaggio finale della staffa superiore, assicurarsi che la forza di bloccaggio non sia superiore ai 10N ** e che le staffe siano montate il più orizzontalmente possibile.

4. Posa del calcestruzzo

4.1 Attenersi alle norme generali (punto 2)

5. Rimozione delle punte

5.1 Terminati i lavori di posa del calcestruzzo e rimossi i pannelli di armatura, vanno tagliate le punte dei piedi Starfix.

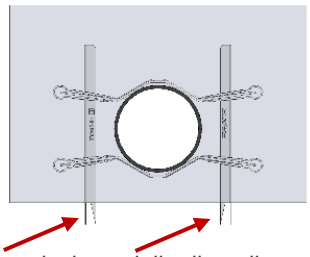

Nota: Nota: In caso di utilizzo di piedi Starfix zincati, si consiglia di applicare sulle superfici metalliche della vernice zincata per evitare che si formino macchie di ruggine..

STS Systemtechnik Schänis GmbH
CH-8718 Schänis

Istruzioni per l'installazione STARFIX

Starfix con Varioplate su calcestruzzo e rete di armatura

Contiene: Varioplate, due piedi piegati zincati e due staffe Starshift o fascetta stringitubo

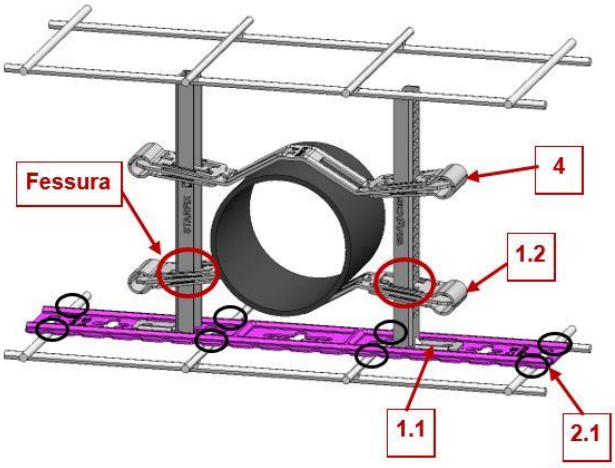

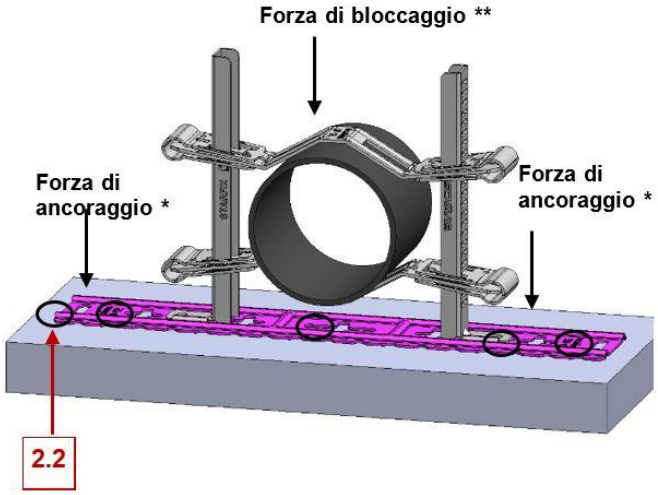

1. Preassemblaggio

1.1 I piedi devono essere inseriti nei morsetti di fissaggio del Varioplate fino al punto di bloccaggio.

1.2 Inserire la staffa Starshift nel piede, in posizione a V e senza bloccarla, attraverso l'apposita fessura.

1.3 Posizionare le componenti preassemblate sotto il tubo.

2. Fissare le componenti preassemblate

2.1 **Sull'armatura:** Posizionare le componenti preassemblate a 90 gradi rispetto all'asse del tubo e fissare saldamente il Varioplate sulla rete con almeno 3 fascette stringitubo o con fascette di rinforzo. Deve essere garantita la forza di tenuta di 500N *.

2.2 **Su calcestruzzo:** Posizionare le componenti preassemblate a 90 gradi rispetto all'asse del tubo e fissare il Varioplate al calcestruzzo con almeno 3 chiodi a sparo o viti per cemento. Deve essere garantita la forza di tenuta di 500N *.

3. Livellare il tubo e fissare la staffa inferiore

3.1 Per l'allineamento (pendenza 1,5 - 2%) ed il fissaggio fare riferimento alle regole generali di installazione (punto 2.0).

Nota: La staffa viene fissata spingendo i morsetti verso l'interno fino al punto di bloccaggio.

4. Fissare la staffa superiore

4.1 Durante l'assemblaggio finale della staffa superiore, assicurarsi che la forza di bloccaggio non sia superiore ai 10N ** e che la staffa venga possibilmente montata orizzontalmente.

5. Posa del calcestruzzo

5.1 Rispettare le regole generali di installazione (punto 2.0).

STS Systemtechnik Schänis GmbH
CH-8718 Schänis