# Notices de montage
# STARFIX



## 1. Champ d'application principal

Le système Starfix convient aux montages et fixations de tuyaux d'évacuation en plastique, dans la plage de diamètres de 50 mm à 160 mm (Support Starfix type 3, jusqu'à 315 mm)

Il s'agit d'un système à insérer utilisé en principe pour fixer les systèmes de canalisations dans les sols en béton. Le système Starfix permet d'ajuster l'inclinaison requise efficacement, permettant de réduire les temps d'installation. Pour Starfix avec Varioplate, Comifix est disponible comme accessoire, et peut être utilisé dans le sol ou le béton maigre.

Conformément aux normes nationales d'isolation phonique/ règlements de construction, il peut être obligatoire que les canalisations soient isolées avec un tuyau d'isolation phonique.

## 2. Réglementations générales

2.1 Les conduites doivent se trouver à une distance minimum de 4 cm par rapport au plafond et au sol, afin que les valeurs acoustiques minimales soient atteintes (voir figure 1).

2.2 La distance maximale (voir tableau page 2) doit toujours être respectée, même en cas de dérivation des tuyaux.

2.3 D'une manière générale, il faut noter que les distances de Starfix doivent être choisies de manière à pouvoir installer des fixations avant et après chaque dérivation.

2.4 L'inclinaison doit être respectée sur l'ensemble des tuyaux conformément aux spécifications du fabricant de tuyaux (par exemple, au moins 1,5 % - 2 %).

2.5 Une fois le montage de Starfix effectué, il est interdit d'exercer une charge supplémentaire sur le tuyau. (par ex. en s'asseyant, en marchant dessus, en l'utilisant comme appui, etc.)

2.6 Lors du bétonnage, veiller à ce que la vidange de la masse de béton n'excède pas la charge maximale de 500N sur les supports et les pieds.
Pour cela, il est important de vidanger avec précaution la masse de béton au-dessus de la conduite (et pas sur le côté).

2.7 Les longueurs de pieds doivent être sélectionnées de manière à ce que les extrémités des pieds se trouvent (voir fig. 1).

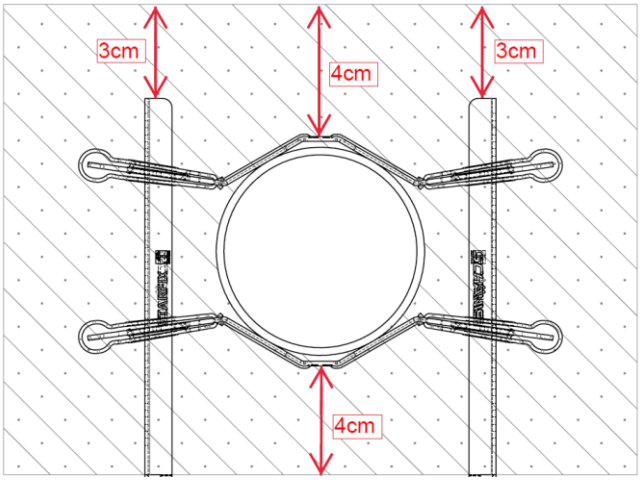


*Figure 1*

## Pièces détachées



Pied Starfix avec pointes

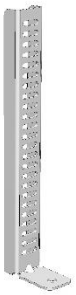

Pied Starfix courbé



Courroie de serrage

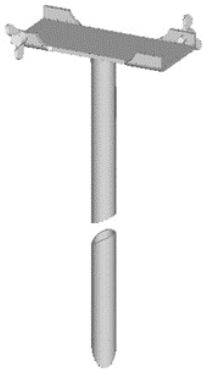

Comifix horizontal

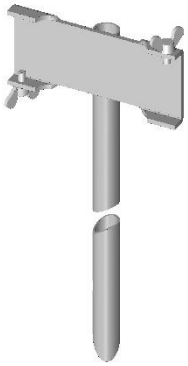

Comifix vertical

Support Starshift



Varioplate



**Tableau / Distance max. Starfix**
(Recommandation pour les tuyaux en plastique)

| Diamètre de tuyau Rd mm | Distance max. horizontale mm | Nombre min. de Starfix sur 10 mètres |
|---|---|---|
| 50 | 850 | 12 |
| 56 | 850 | 12 |
| 63 | 900 | 12 |
| 75 | 1000 | 10 |
| 90 | 1050 | 10 |
| 110 | 1200 | 9 |
| 125 | 1250 | 8 |
| 160 | 1400 | 8 |



STS Systemtechnik Schänis GmbH
CH-8718 Schänis

## Starfix-Support avec pied pointu

Inclus: deux pieds zingués ou inoxydables (INOX) et deux supports ou avec courroie de serrage

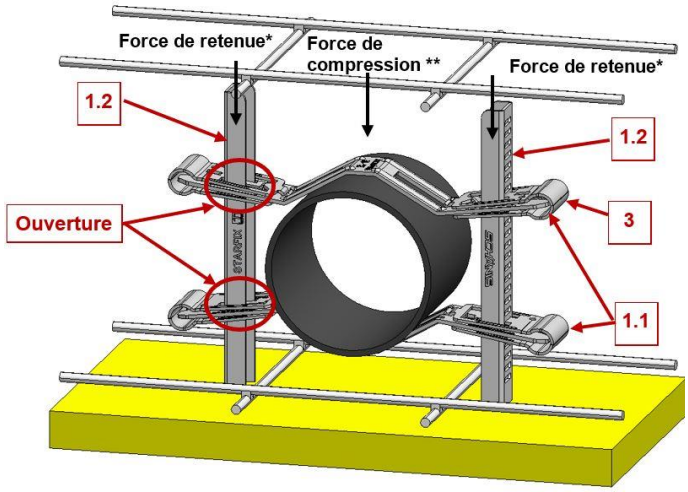


## 1. Fixation des pieds pointus

1.1 Le support inférieur est en V sur la première couche du fer d'armature et placé à 90° par rapport à l'axe du tuyau. Le support supérieur est posé sur le tuyau parallèlement au support inférieur.

1.2 Les deux pieds sont introduits par les ouvertures des supports puis insérés proprement et perpendiculairement dans la planche de coffrage. Les pointes doivent être complètement enfoncées afin de pouvoir garantir la force de retenue requise de 500N*.

**Important:** Une fois que le pied est inséré, il ne doit pas être redressé, car la force de retenue nécessaire ne peut plus être garantie, et il en va de même pour les cavités des planches de coffrage. Dans ce cas, l'ensemble doit être déplacé.

## 2 Mise à niveau du tuyau et fixation du support au bas

2.1 Lors de l'orientation (inclinaison min. 1,5 – 2.0 %) et de la fixation, respecter les règlementations (page 1/ Point 2.0).

**Info:** Le support est fixé par un appui jusqu'en butée des crochets.

## 3. Fixation du support en haut

3.1 Lors du montage final du support supérieur, il convient de noter que la force de compression est inférieure à 10N** et que les supports sont montés le plus horizontalement possible

## 4. Bétonnage

4.1 Respecter les règlementations générales (Point 2)

## 5. Ôter les pointes

5.1 Après le bétonnage et le retrait des planches de coffrage, les pointes des pieds Starfix doivent être ôtées.

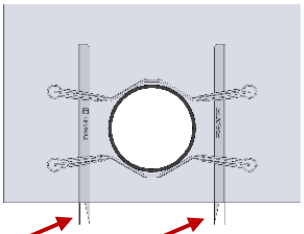

**Info:** Pour les pieds Starfix zingués, il est recommandé de peindre les surfaces métalliques avec de la peinture au zinc pour éviter les taches de rouille.

## Notice de montage Support Starfix avec Varioplate sur le béton et le fer d'armature

Inclus: Varioplate, deux pieds courbés zingués et deux supports ou avec courroie de serrage

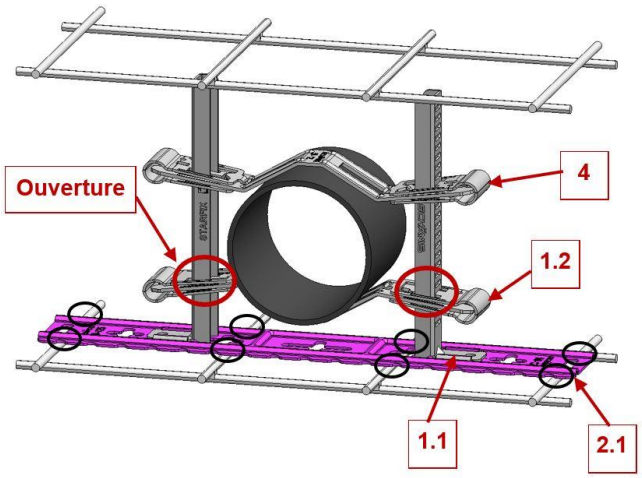


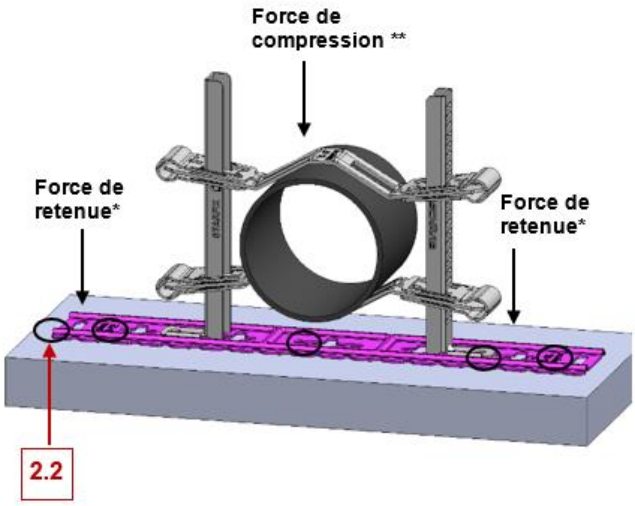


### 1. Montage préalable

1.1 Les pieds doivent être insérés dans les crochets de retenue du Varioplate jusqu'à leur enclenchement.

1.2 Insérer le support en V, sans serrer, dans les pieds, à travers l'ouverture du support.

1.3 Poser l'ensemble du montage préalable sous le tuyau.

### 2. Fixation du montage préalable

2.1 **Sur les fers d'armatures**: Placer le montage préalable à 90 degrés par rapport à l'axe du tuyau et fixer le Varioplate de manière stable sur le fer d'armature avec au moins 3 serre-câbles ou fixations d'armature. La force de retenue de 500N* doit être garantie.

2.2 **Sur le béton:** Placer le montage préalable à 90 degrés par rapport à l'axe du tuyau et fixer Varioplate avec au moins 3 chevilles percutantes ou vis à béton sur le sol en béton. La force de retenue de 500N* doit être garantie.

### 3. Mise à niveau du tuyau et fixation du support au bas

3.1 Lors de l'orientation (inclinaison min. 1,5 %-2 %) et de la fixation, respecter les règlementations (Point 2).
**Info:** Le support est fixé par un appui jusqu'en butée des crochets.

### 4. Fixation du support en haut

4.1 Lors du montage final du support supérieur, il convient de veiller à ce que la force de compression soit inférieure à 10N** et que les supports soient montés le plus horizontalement possible.

### 5. Bétonnage

5.1 Respecter les règlementations (Point 2).