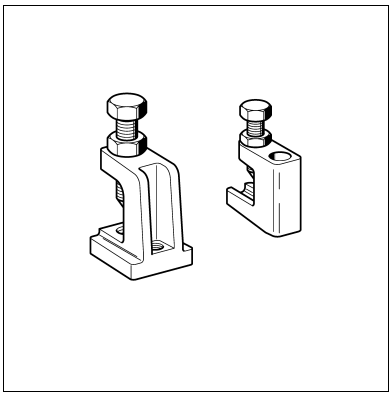

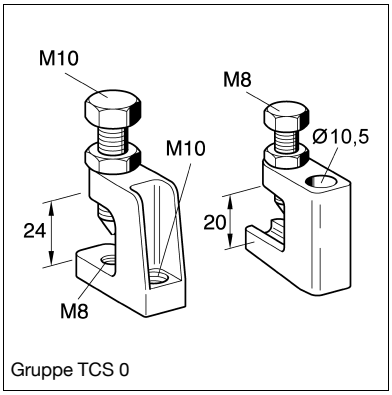

Gruppe TCS 0

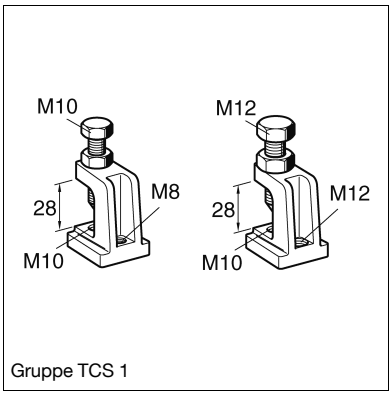

Gruppe TCS 1

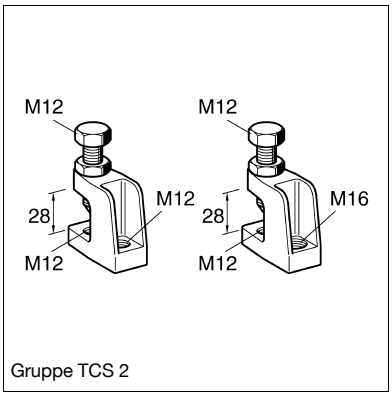

Gruppe TCS 2

Trägerklammer TCS

Gruppe: 1337

Einsatz

Die Trägerklammer ist ein massives Anschlusselement und zur Montage von Rohrleitungen, Kanälen und Geräten an Stahlprofilen (I-, T-, U-Träger und Winkelprofil) geeignet.

- An geneigten Trägern erlaubt die Kombination mit dem Universalgelenk eine senkrechte Ausrichtung.
- Einsatzmöglichkeit als Einzelbefestigung oder zur Montage von Traversen und auskragenden Konstruktionen.
- Trägerklammern der Gruppe TCS 1 sind durch die besondere Profilgebung an ihrem Fuß insbesondere zur Montage im Schienenschlitz der Sikla Montageschienen 41 mm vorgesehen.

Lieferumfang

Gusskörper mit Spannschraube und Kontermutter komplett vormontiert.

Montage

Spannschraube der Trägerklammer zuerst handfest und dann entsprechend der Montageanleitung weiter festziehen. Die Spitze der Spannschraube dringt dabei in das relativ weiche Trägermaterial ein und gibt mit der zentrierten Kraftübertragung hohe Sicherheit. Zur Sicherung ist die Kontermutter abschließend anzuziehen.
Bei Verwendung im Bereich der Schnittkante einer Montageschiene ist zusätzlich eine Halteklaue 41 zu montieren.
Hinweise: Montageanleitung beachten!
Für FM-Anlagen nur Gewinde ≥ M10 verwenden!

Technische Daten

Die nachstehenden Nennlasten gelten für neue Trägerklammern an unbeschädigten Trägerflanschen.

Nennlasten: Gruppe TCS 0: 3,5 kN
Gruppe TCS 1: 5,0 kN
Gruppe TCS 2: 8,5 kN
Material: Grundkörper aus Guss und Spannschraube 8.8, galvanisch verzinkt

Zulassungen / Konformität

Die Trägerklammer TCS ist für den Anlagenbau im Bereich ortsfester Feuerlöschanlagen vom VdS und von FM anerkannt und zugelassen.
Für TCS OLC: G4950065 und G4950066 (geständerte Montage mit M10 bis h_{max} = 150 mm und nur bis DN 50); für weitere Typen und verschiedene Einsatzbereiche: G4820023; G4830054; G4800039/ ...45; G4990027.

Typ	Anschluss [vorne / hinten]	Spannbereich am Parallelflansch [mm]	G [kg]	Verp. [Stück]	Artikel-Nr.
TCS 0 LC	Ø 10,5	18	0,10	50	**156648**
TCS 0 M8/M8	M8/ M8	22	0,14	50	**178283**
TCS 0 M8/M10	M8/M10	22	0,14	50	**174206**
TCS 0 M10/M8	M10/M8	20	0,14	50	**116178**
TCS 1 M10/M8	M10/M 8	26	0,21	50	**116770**
TCS 1 M10/M10	M10/M10	26	0,21	50	**116150**
TCS 1 M10/M12	M10/M12	26	0,22	50	**167332**
TCS 2 M12/M12	M12/M12	26	0,28	25	**174224**
TCS 2 M12/M16	M12/M16	26	0,27	25	**174215**