# Produkt Datenblatt (2017-07-11)

## 30054 - Flamcovent Clean Smart EcoPlus 1 1/4



| | | |
|---|---|---|
| Beschreibung | | Flamcovent Clean Smart EcoPlus 1 1/4 |
| Artikelnummer | | 30054 |
| Modell | | Flamcovent Clean Smart EcoPlus |
| Anschluss (E) | | Rp 1 1/4" |
| Abmessungen | A [mm] | 117 |
| | C [mm] | 199 |
| | D [mm] | 110 |
| | K [mm] | 96 |
| | L [mm] | 157 |
| | M [mm] | 178 |
| | H [mm] | 335 |
| Gewicht [kg] | | 1.7 |

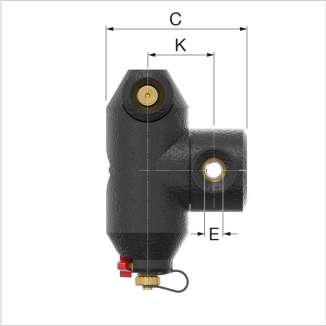


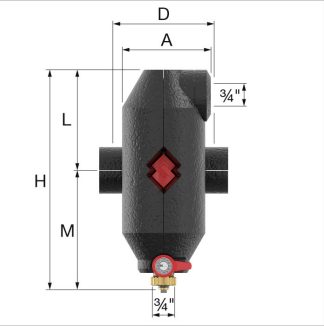


## Verpackung

| | |
|---|---|
| **Verwendungseinheit** | 1 Stück |
| **Verpackung** | Box |
| **Abmessungen Verpackung (H. x B. x L.)** | 123 x 205 x 341 mm |
| **Gewicht** | 2.169 Kilogramm |



© 2017 Flamco B.V. Alle Rechte vorbehalten. Wir behalten uns das Recht vor, an Design und technischen Spezifikationen unserer Produkte, Änderungen vorzunehmen.

## Klassifizierung allgemeine Daten

| | |
|---|---|
| **Etim Gruppe** | Filter/Abscheider |
| **Etim Klasse** | Luft-/Schmutzabscheider für Zentralheizung/Klima |
| **Produktname** | Flamcovent Clean Smart 1 1/4 EcoPlus |
| **Marke** | Flamco |
| **Produktserie** | Flamcovent Clean Smart EcoPlus |
| **Produkttyp** | 1 1/4 |

## Klassifizierung Merkmale

| | |
|---|---|
| **Werkstoff** | Kunststoff |
| **Typ Abscheider** | Luft/ Schmutz |
| **Ausführung** | horizontal/vertikal |
| **Für Heizungen geeignet** | Ja |
| **Für Klimaanlagen geeignet** | Ja |
| **Nenninnendurchmesser** | 1¼" (32) |
| **Außendurchmesser Rohr [mm]** | 42.4 |
| **Anschluss** | Innengewinde |
| **Baulänge [mm]** | 110 |
| **Druckstufe Artikel** | PN 10 |
| **Oberfläche** | ohne |
| **Wirkprinzip** | sonstige |
| **Durchlassfähigkeit** | 0 - 8.55 |
| **Für offene Systeme geeignet** | Nein |
| **Geeignet für geschlossene Systeme** | Ja |
| **Mit Ablasshahn** | Ja |
| **Mit abnehmbarem Filter** | Nein |
| **Filterinhalt [L]** | 0.7 |
| **Maschendichte Filter [mm]** | 0 |
| **Mit automatischem Entlüfter** | Nein |
| **Mit integrierter Nachfülautomat** | Nein |
| **Mit Kupplungen** | Nein |
| **Sprungabstand Eingang/ Ausgang [mm]** | 0 |
| **Maximale Mitteltemperatur (kontinuierlich) [°C]** | 120 |

Flamco AG
Fännring 1
6403, Küssnacht am Rigi - Schweiz - Swiss - Svizzera
**T** 418 543 050
**F** 418 543 055
**E** info@flamco.ch
**I** www.flamcogroup.com



© 2017 Flamco B.V. Alle Rechte vorbehalten. Wir behalten uns das Recht vor, an Design und technischen Spezifikationen unserer Produkte, Änderungen vorzunehmen.