Produkt Datenblatt (2017-07-11)

30053 - Flamcovent Clean Smart EcoPlus 1



Beschreibung		Flamcovent Clean Smart EcoPlus 1
Artikelnummer		30053
Modell		Flamcovent Clean Smart EcoPlus
Anschluss (E)		Rp 1"
Abmessungen	A [mm]	117
	C [mm]	189
	D [mm]	106
	K [mm]	91
	L [mm]	157
	M [mm]	178
	H [mm]	335
Gewicht [kg]		1.6

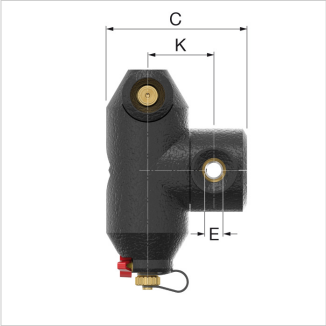

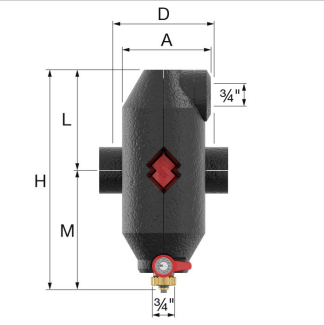

Verpackung

Verwendungseinheit	1 Stück
Verpackung	Box
Abmessungen Verpackung (H. x B. x L.)	123 x 205 x 341 mm
Gewicht	2.026 Kilogramm

© 2017 Flamco B.V. Alle Rechte vorbehalten. Wir behalten uns das Recht vor, an Design und technischen Spezifikationen unserer Produkte, Änderungen vorzunehmen.

Klassifizierung allgemeine Daten

Etim Gruppe	Filter/Abscheider
Etim Klasse	Luft-/Schmutzabscheider für Zentralheizung/Klima
Produktname	Flamcovent Clean Smart 1 EcoPlus
Marke	Flamco
Produktserie	Flamcovent Clean Smart EcoPlus
Produkttyp	1

Klassifizierung Merkmale

Werkstoff	Kunststoff
Typ Abscheider	Luft/ Schmutz
Ausführung	horizontal/vertikal
Für Heizungen geeignet	Ja
Für Klimaanlagen geeignet	Ja
Nenninnendurchmesser	1" (25)
Außendurchmesser Rohr [mm]	33.7
Anschluss	Innengewinde
Baulänge [mm]	106
Druckstufe Artikel	PN 10
Oberfläche	ohne
Wirkprinzip	sonstige
Durchlassfähigkeit	0 - 5.4724
Für offene Systeme geeignet	Nein
Geeignet für geschlossene Systeme	Ja
Mit Ablasshahn	Ja
Mit abnehmbarem Filter	Nein
Filterinhalt [L]	0.69
Maschendichte Filter [mm]	0
Mit automatischem Entlüfter	Nein
Mit integrierter Nachfülautomat	Nein
Mit Kupplungen	Nein
Sprungabstand Eingang/ Ausgang [mm]	0
Maximale Mitteltemperatur (kontinuierlich) [°C]	120

Flamco AG
Fännring 1
6403, Küssnacht am Rigi - Schweiz - Swiss - Svizzera
T 418 543 050
F 418 543 055
E info@flamco.ch
I www.flamcogroup.com

© 2017 Flamco B.V. Alle Rechte vorbehalten. Wir behalten uns das Recht vor, an Design und technischen Spezifikationen unserer Produkte, Änderungen vorzunehmen.