Produkt Datenblatt (2017-07-11)

30051 - Flamcovent Clean Smart EcoPlus 3/4



Beschreibung		Flamcovent Clean Smart EcoPlus 3/4
Artikelnummer		30051
Modell		Flamcovent Clean Smart EcoPlus
Anschluss (E)		Rp $^{3}/_{4}$"
Abmessungen	A [mm]	104
	C [mm]	164
	D [mm]	100
	K [mm]	78
	L [mm]	118
	M [mm]	140
	H [mm]	258
Gewicht [kg]		1.3

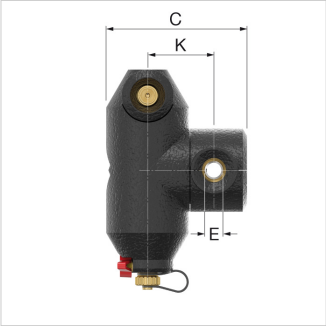

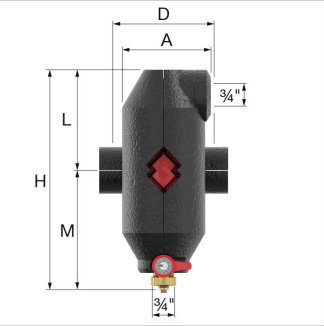

Verpackung

Verwendungseinheit	1 Stück
Verpackung	Box
Abmessungen Verpackung (H. x B. x L.)	113 x 171 x 265 mm
Gewicht	1.489 Kilogramm

© 2017 Flamco B.V. Alle Rechte vorbehalten. Wir behalten uns das Recht vor, an Design und technischen Spezifikationen unserer Produkte, Änderungen vorzunehmen.

Klassifizierung allgemeine Daten

Etim Gruppe	Filter/Abscheider
Etim Klasse	Luft-/Schmutzabscheider für Zentralheizung/Klima
Produktname	Flamcovent Clean Smart 3/4 EcoPlus
Marke	Flamco
Produktserie	Flamcovent Clean Smart EcoPlus
Produkttyp	3/4

Klassifizierung Merkmale

Werkstoff	Kunststoff
Typ Abscheider	Luft/ Schmutz
Ausführung	horizontal/vertikal
Für Heizungen geeignet	Ja
Für Klimaanlagen geeignet	Ja
Nenninnendurchmesser	¾" (20)
Außendurchmesser Rohr [mm]	26.9
Anschluss	Innengewinde
Baulänge [mm]	100
Druckstufe Artikel	PN 10
Oberfläche	ohne
Wirkprinzip	sonstige
Durchlassfähigkeit	0 - 3.0782
Für offene Systeme geeignet	Nein
Geeignet für geschlossene Systeme	Ja
Mit Ablasshahn	Ja
Mit abnehmbarem Filter	Nein
Filterinhalt [L]	0.32
Maschendichte Filter [mm]	0
Mit automatischem Entlüfter	Nein
Mit integrierter Nachfülautomat	Nein
Mit Kupplungen	Nein
Sprungabstand Eingang/ Ausgang [mm]	0
Maximale Mitteltemperatur (kontinuierlich) [°C]	120

Flamco AG
Fännring 1
6403, Küssnacht am Rigi - Schweiz - Swiss - Svizzera
T 418 543 050
F 418 543 055
E info@flamco.ch
I www.flamcogroup.com

© 2017 Flamco B.V. Alle Rechte vorbehalten. Wir behalten uns das Recht vor, an Design und technischen Spezifikationen unserer Produkte, Änderungen vorzunehmen.