27293 - Groupe de raccord Flexcon 1

Fiche Technique 2025/05/19

Les groupes de raccordement sont composés d'un robinet de vidange et d'une vanne d'isolement. Une fois la vanne fermée, le vase peut être vidangé. Il peut alors être soit inspecté soit remplacé.

Caractéristiques techniques

- Pour: vase d'expansion à membrane de 100 à 1000 litres.
- L'ensemble se compose d'une vanne de remplissage/isolement et d'une vanne de vidange avec embout cannelé et un manomètre (0-12 bar).



Description		Groupe de raccordement Flexcon 1" + mano
N° d'article		27293
EAN		08712874272934
Modèle		Groupe de raccordement 1
Raccordement	A	1" F
	B	1" F
Avec manomètre		Oui

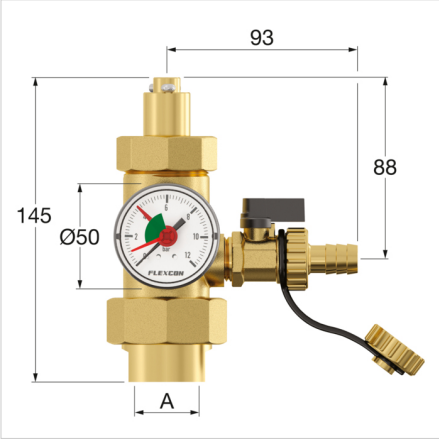

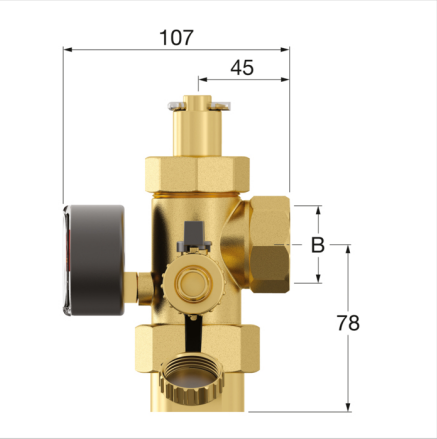



© 2024 Flamco B.V. Tous droits réservés. Nous nous réservons le droit d'apporter des changements quant à la conception et quant aux spécifications techniques de nos produits.

27293 - Groupe de raccord Flexcon 1

Fiche Technique 2025/05/19



Classification données générales

Groupe Etim	Pressurization and expansion systems
Classe Etim	Expansion tank connection group
Nom du produit	Flexcon connectiongroup 1 press. gauge
Marque	FLAMCO
type produit	Accessories
N° d'article	27293
EAN	08712874272934

Classification caractéristiques

matière	laiton
Nom. diamètre interieur	1 inch (25)
Diamètre du tube externe de connexion 1	33.7 Millimetre
Diamètre du tube externe de connexion 2	33.7 Millimetre
pression de service max.	12 Bar
Pression de service maximale	12 Bar
Température moyenne maximale (fonctionnement continu)	120 Degrees celsius
Avec manomètre	Oui
Plombable	Non
Avec la vanne de remplissage/vidange	Oui
Mise en œuvre angulaire	Oui

Trouvez de plus amples informations en ligne:

Installation et mode d'emploi
Flexcon connection group STEP
Flexcon connection group DWG
Flexcon connection group RFA
Catalogue en PDF (2019)

Fännring 1
6403, Küssnacht am Rigi - ch

T +41 41 854 30 50
E ch.info@aalberts-hfc.com
I flamco.aalberts-hfc.com

© 2024 Flamco B.V. Tous droits réservés. Nous nous réservons le droit d'apporter des changements quant à la conception et quant aux spécifications techniques de nos produits.