27293 - Flexcon Anschlussgruppe 1

Produkt Datenblatt 2025/05/19

Flexcon Anschlussgruppe 1" ist mit einem Ablasshahn und einem Ventil ausgestattet. Sobald das Ventil abgesperrt ist, kann der Behälter entleert werden. Danach kann er gewartet oder ausgetauscht werden.



Technische Daten

- Mit Absperrventil, einem (Füll-/Ablass-) Kugelhahn mit Schlauchanschlussstutzen und Manometer (0 - 12 bar).

Beschreibung		Flexcon Anschlussgruppe 1 Manometer
Artikel- Nr.		27293
GTIN		08712874272934
Model		Anschlussgruppe 1
Anschlussgewinde	A	1" F
	B	1" F
Mit Manometer		Ja

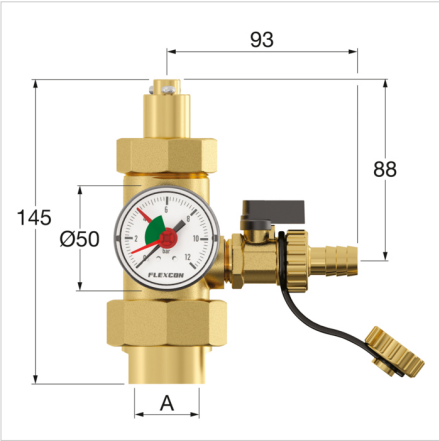

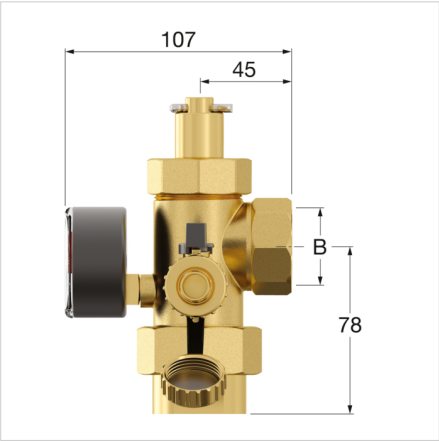



© 2024 Flamco GmbH. Alle Rechte vorbehalten. Wir behalten uns das Recht vor, an Design und technischen Spezifikationen unserer Produkte Änderungen vorzunehmen.

27293 - Flexcon Anschlussgruppe 1

Produkt Datenblatt 2025/05/19



Klassifizierung Allgemeine Daten

Etim Gruppe	Druckhalte- und Ausdehnungssysteme
Etim Klasse	Ausdehnungsgefäßanschlussgruppe
Produktname	Flexcon Anschlussgruppe 1 Manometer
Marke	FLAMCO
Produkttyp	Accessories
Artikel Nr.	27293
GTIN	08712874272934

Klassifizierung Attribut

Werkstoff	Messing
Nenndurchmesser	1 Zoll (25)
Rohraußendurchmesser Anschluss 1	33.7 Millimeter
Rohraußendurchmesser Anschluss 2	33.7 Millimeter
Max. Betriebsdruck	12 Bar
Max. Arbeitsdruck	12 Bar
Max. Mediumtemperatur (Dauerbetrieb)	120 Grad Celsius
Mit Manometer	Ja
Plombierbar	Nein
Mit Füll-/Entleerungshahn	Ja
Rechtwinklige Ausführung	Ja

Mehr Informationen online finden:

Montage- und Betriebsanleitung
Flexcon connection group STEP
Flexcon connection group DWG
Flexcon connection group RFA
Katalog als PDF (2018)

Fännring 1
6403, Küssnacht am Rigi - ch

T +41 41 854 30 50
E ch.info@aalberts-hfc.com
I flamco.aalberts-hfc.com

© 2024 Flamco GmbH. Alle Rechte vorbehalten. Wir behalten uns das Recht vor, an Design und technischen Spezifikationen unserer Produkte Änderungen vorzunehmen.