MINI KUGELHAHN

500

Messing

TECHNISCHE DATEN

Betriebstemperatur :	- 20°C bis max. + 120°C, druckabhängig (EPDM)
Betriebsdruck :	max. PN 10 bar
Anschlußgewinde :	nach DIN EN ISO 228-1
Gehäusematerial :	CW617N, verchromt
Kugel :	CW617N, hart verchromt
Kugeldichtungen :	PTFE
Spindel :	CW617N, vernickelt
Spindeldichtungen :	EPDM
Handhebel:	Aluminium, schwarz lackiert



Anschlussgewinde innen / innen

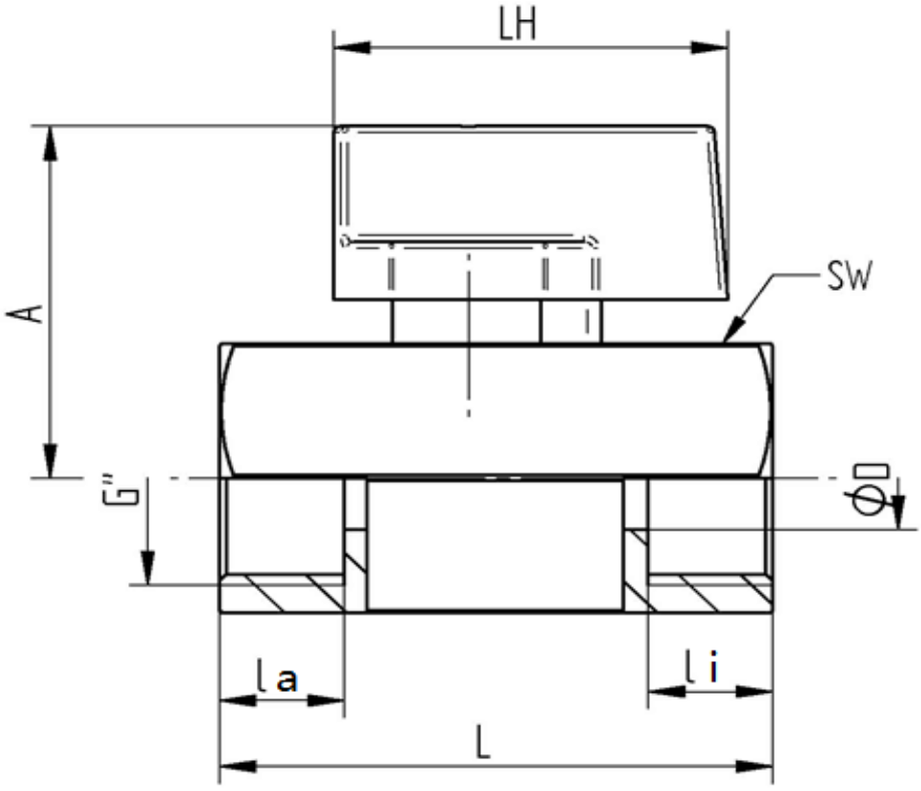

Art. Nr.	G"	øD mm	L mm	li mm	la mm	A mm	LH mm	SW mm	PN bar	Gewicht (g)
500-01	1/8"	6	40	9,5	9,5	26	32	20	10	100
500-02	1/4"	8	41	10	10	26	32	20	10	95
500-03	3/8"	8	40,5	10	10	26	32	20	10	78
500-04	1/2"	10	45.5	10	10	28	32	23,8	10	120
500-05	3/4"	12	54	10	10	32,7	32,8	30	10	203

11/2020

Maßangaben, sowie Abbildungen sind unverbindlich. Wir behalten uns Änderungen nach dem Stand der Technik vor

WESA-Armaturen GmbH * 73650 Winterbach *Spanninger Straße 5 * Telefon: +49 (0) 7181 404-0 · Telefax: +49 (0) 7181 404-33
www.wesa-armaturen.de e-mail : info@wesa-armaturen.de