ISO-THERM KUGELHAHN

77000680

Messing

TECHNISCHE DATEN

Betriebstemperatur :	-20°C bis max. +150°C, druckabhängig
Betriebsdruck :	max. PN 40 bar
Druckluft:	bis max. 10 bar
Anschlußgewinde :	nach DIN EN ISO 228-1
Gehäusematerial :	Messing CW617N vernickelt
Einschraubmuffe :	Messing CW617N vernickelt
Kugel :	Messing CW614N verchromt
Kugeldichtungen :	PTFE
Spindel :	Messing CW614N vernickelt
Spindeldichtungen :	PTFE , O-Ring FKM mit Stopfbuchse
Griff:	verlängerter T-Griff, Kunststoff schwarz



Anschlussgewinde innen / innen

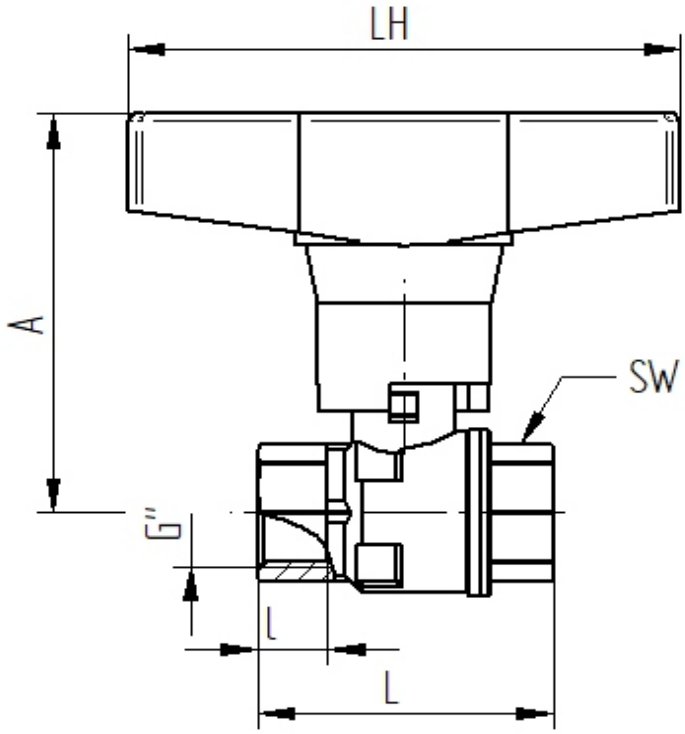

Art. Nr.	G"	DN	L mm	l mm	A mm	LH mm	SW mm	PN bar	Gewicht (g)
77000680-03	3/8"	10	42,5	10	63	80	20	40	174
77000680-04	1/2"	15	50	12	66	80	26	40	231
77000680-05	3/4"	20	55	12	70	80	32	40	315
77000680-06	1"	25	68	15	77	80	40	32	505
77000680-07	11/4"	32	76	14	87	120	48	25	710
77000680-08	11/2"	40	84	15	92	120	54	20	950
77000680-09	2"	50	106	19	106	120	68	20	1565

01/2023

Maßangaben, sowie Abbildungen sind unverbindlich. Wir behalten uns Änderungen nach dem Stand der Technik vor

WESA-Armaturen GmbH * 73650 Winterbach *Spanninger Straße 5 * Telefon: +49 (0) 7181 404-0 · Telefax: +49 (0) 7181 404-33
www.wesa-armaturen.de e-mail : info@wesa-armaturen.de