F10536 - MKH PRESS TG-R - DN 25

Produkt Datenblatt 2022/08/30

Kugel-Absperrarmatur für den Einsatz in Warmwasser-Heizungsanlagen, mit beidseitigem Pressanschluss, verpressbar mit M- und V-Kontur, für Kupfer-, C-Stahl- und Edelstahlrohre, voller Durchgang.
Runder Thermometergriff rot mit integriertem Thermometer Ø 63 mm.



Vorteile

- Alle Kugelhähne DN 20 bis DN 50 (außer F10121) mit spezieller Hohlspindel für wahlweisen Einbau von Flügel- oder Thermometergriff, Griffe können ohne Hilfswerkzeug von der Armatur abgezogen und aufgesetzt werden
- Passende Isolierschalen erhältlich!

Technische Daten

- Max. Betriebstemperatur: 110 °C Dauertemperatur, 130 °C kurzzeitig
- Max. Betriebsdruck: 10 bar
- Betriebsmedium: Heizungswasser nach VDI 2035
- Nominaldruckbereich: PN 16

Werkstoffe

- Gehäuse: Pressmessing
- Kugel: Messing, verchromt
- Kugeldichtung: PTFE
- Spindeln: Messing
- Dichtung: EPDM

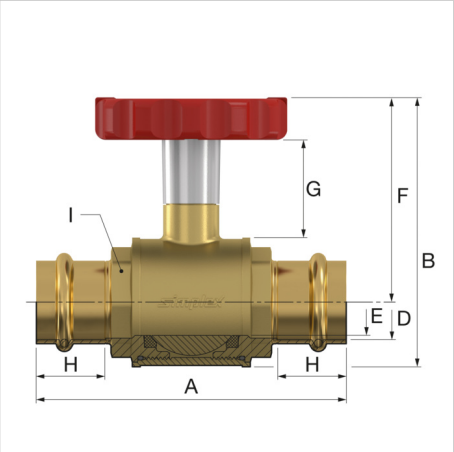

Kugel hartverchromt in Teflon gelagert, Betätigungsspindel mit doppelter O-Ring-Dichtung.
Wichtiger Hinweis
Für Kugelhähne, die dauernd in einer Betriebsstellung verharren, empfehlen wir in Abhängigkeit der Einsatz- und Betriebsbedingungen eine regelmäßige Betätigung, mindestens jedoch 1 - 2 mal pro Jahr. Durch Betätigen in regelmäßigen Abständen können Betriebsbeeinträchtigungen bis hin zur Beschädigung vermieden werden.

Beschreibung	MKH PRESS TG-R - DN 25
Bestell- nummer	F10536
GTIN	04013852257054
Model	Muffen-Kugelhahn mit Pressanschluss und Thermometergriff rot
Nennweite	DN 25
Anschluss (D Ø) [mm]	28

© 2022 Flamco GmbH. Alle Rechte vorbehalten. Wir behalten uns das Recht vor, an Design und technischen Spezifikationen unserer Produkte Änderungen vorzunehmen.

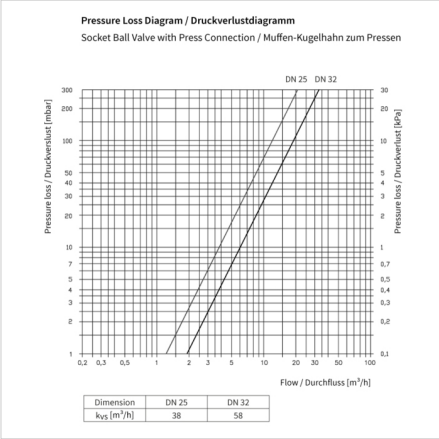

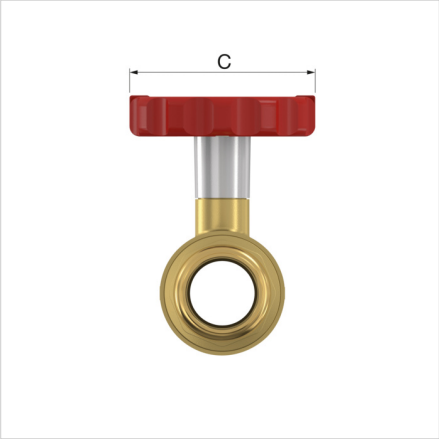

Abmessungen

Typ	Abmessungen [mm]							
	A	B	C (Ø)	E (Ø)	F	G	H	I (SW)
MKH PRESS TG-R - DN 25	116,5	101	72	25	77	37	26	39

© 2022 Flamco GmbH. Alle Rechte vorbehalten. Wir behalten uns das Recht vor, an Design und technischen Spezifikationen unserer Produkte Änderungen vorzunehmen.

Klassifizierung Allgemeine Daten

Etim Gruppe	Absperrhähne/Ventile/Regler
Etim Klasse	Kugelventil
Produktname	
Marke	Simplex
Produkttyp	No Specification
Artikelnummer	F10536

Klassifizierung Attribut

Werkstoff des Gehäuses	Messing
Werkstoffgüte	CuZn40Pb2 (CW617N)
Oberflächenschutz Gehäuse	ohne
Material Kugeldichtung	Polytetrafluorethylen (PTFE)
Material Kugel	Messing
Oberflächenschutz Kugel	verchromt
Material Spindel	Messing
Material primäre Spindeldichtung	EPDM
Material sekundäre Spindeldichtung	EPDM
Nenninnendurchmesser Anschluss 1	DN 25
Äußerer Rohrdurchmesser Anschluss 1	28 Millimeter
Anschluss 1	Pressmuffe
Mit Kupplungsanschluss 1	Nein
Äußerer Rohrdurchmesser Anschluss 2	28 Millimeter
Konturcode Verbindung 1	verschiedene
Anschluss 2	DN 25
Anschluss 2	Pressmuffe
Mit Kupplungsanschluss 2	Nein
Konturcode Verbindung 2	verschiedene
Dichtung	EPDM
Druckstufe Artikel	PN 16
Mit Zapfhahn	Nein
Zapfmöglichkeit	Nein
Mit Rückschlagventil	Nein
Mit Filter	Nein
Mit Thermometer	Ja
Ausführung	gerade
Mit Dämmschale	Nein
FM-Prüfung	Nein
UL-Prüfung	Nein
ULC-Farbe	Nein
LPCB-Prüfung	Nein
Feuersicher	Nein
Maximale Mediumtemperatur (kontinuierlich)	0 - 110 °C
steril	Nein
Fettfrei	Nein
Bedienung	Handrad
Gehäusekonstruktion	2-teilig
Kompletter Durchlass	Nein
Länge Anschluss 1	58 Millimeter
Tatsächliche Arbeitslänge Anschluss 1	58 Millimeter
Länge Anschluss 2	58 Millimeter
Tatsächliche Arbeitslänge Anschluss 2	58 Millimeter
Höhe Handgriff	75 Millimeter
Länge Handgriff	72 Millimeter
Ventilwinkel	180 Grad

© 2022 Flamco GmbH. Alle Rechte vorbehalten. Wir behalten uns das Recht vor, an Design und technischen Spezifikationen unserer Produkte Änderungen vorzunehmen.

Schlüsselweite	39 Millimeter

Mehr Informationen online finden:

Montageanleitung
F10536 DWG
F10536 REVIT
Broschüre
Katalog

Montageanleitung
F10536 DWG
F10536 REVIT
Broschüre
Katalog
Fännring 1
6403, Küssnacht am Rigi - ch

T +41 41 854 30 50
E ch.info@aalberts-hfc.com
I flamcogroup.com

© 2022 Flamco GmbH. Alle Rechte vorbehalten. Wir behalten uns das Recht vor, an Design und technischen Spezifikationen unserer Produkte Änderungen vorzunehmen.