F10524 - MKH PRESS TG-B - DN 32

Fiche Technique 2022/09/01

Vanne d'arrêt pour utilisation dans les systèmes de chauffage, avec raccords à sertir pour profil M et V des deux côtés, pour tubes en cuivre, acier au carbone et acier inoxydable, à passage intégral.
Avec poignée thermomètre ronde en bleu, thermomètre intégré avec Ø de 63 mm.



Avantages

- Toutes les vannes d'arrêt DN 20 à DN 50 (sauf F10121) avec broche creuse spéciale pour l'installation d'un levier ou d'une poignée thermomètre, les poignées peuvent être retirées et montées sur les vannes sans utiliser d'outils
- Des coquilles d'isolation assorties disponibles!

Caractéristiques techniques

- Temp. de service max. : Température permanente de 110 °C, 130 °C de pointe
- Pression de service max. : 10 bars
- Medium de fonctionnement : Eau chauffage selon VDI 2035
- Plage de pression nominale : PN 16

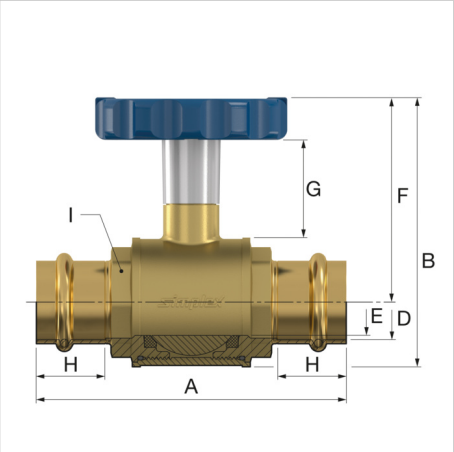

Matériaux

- Boîtier : Laiton
- Boisseau : Laiton chromé
- Joint sphérique: PTFE
- Broches : Laiton
- Joint : EPDM

Boisseau en chrome dur avec siège en téflon, broche de contrôle avec joint torique double.

Remarques importantes

Pour les vannes d'arrêt qui restent dans une position de fonctionnement spécifique à tout moment, nous recommandons un fonctionnement régulier au moins une ou deux fois par an ; Cependant, cela dépendra des conditions d'application et de fonctionnement. En faisant fonctionner ces vannes à intervalles réguliers, les effets néfastes sur le fonctionnement, jusqu'à endommager, peuvent être évités.

Description	MKH PRESS TG-B - DN 32
Code	F10524
EAN	04013852252165
Modèle	Vanne d'arrêt avec avec raccords à sertir et poignée thermomètre bleue
Diamètre nominal	DN 32
Connexion (D Ø) [mm]	35

© 2022 Flamco B.V. Tous droits réservés. Nous nous réservons le droit d'apporter des changements quant à la conception et quant aux spécifications techniques de nos produits.

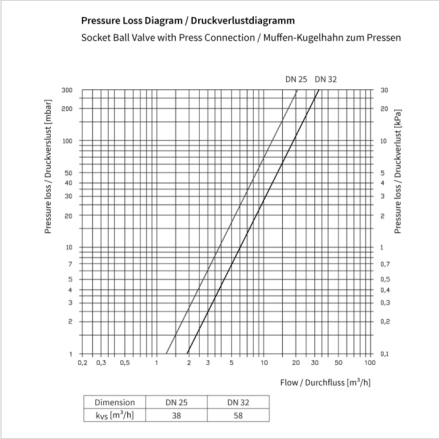

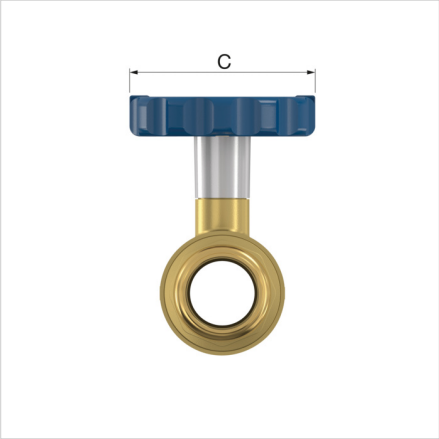

Dimensions

Type	Dimensions [mm]							
	A	B	C Ø	E (Ø)	F	G	H	I (WS)
MKH PRESS TG-B - DN 25	116,5	101	72	25	77	37	26	39
MKH PRESS TG-B - DN 32	127,0	104	72	32	79	34	28	45

© 2022 Flamco B.V. Tous droits réservés. Nous nous réservons le droit d'apporter des changements quant à la conception et quant aux spécifications techniques de nos produits.

F10524 - MKH PRESS TG-B - DN 32

Fiche Technique 2022/09/01

Classification données générales

Groupe Etim	Vannes / Vannes / commandes
Classe Etim	Vanne à sphère
Nom du produit	
Marque	Simplex
type produit	No Specification
Artikelnummer	F10524

Classification caractéristiques

Matière du boîtier	Laiton
Qualité de matière	CuZn40Pb2 (CW617N)
Boîtier de protection de surface	Sans
Matériau joint boisseau sphérique	PTFE
matériau boisseau sphérique	Laiton
traitement de la surface de la boule	Chromé
Matériau broche	Laiton
Matériau tige primaire	EPDM
Matériau tige secondaire	EPDM
Diamètre intérieur connexion 1	DN 32
Diamètre extérieur connexion 1	35 Millimètre
Raccordement 1	Manchon à sertir
Avec raccord connexion 1	Non
Diamètre extérieur connexion 2	35 Millimètre
code contour connection 1	Plusieurs
diamètre intérieur connection 2	DN 32
Raccordement 2	Manchon à sertir
Avec raccord connexion 2	Non
code contour connexion 2	Plusieurs
Étanchéité	EPDM
Phase de compression	PN 16
Avec vidange	Non
Vidange	Non
Avec clapet anti-retour	Non
Avec filtre	Non
Avec thermomètre	Oui
Exécution	Droit
avec coque isolante	Non
Etiquette FM	Non
Etiquette UL	Non
Etiquette ULC	Non
Etiquette LPCB	Non
Sécurité incendie	Non
Température moyenne (fonctionnement continu)	0 - 110 °C
Stérile	Non
Exempt de graisse	Non
Service	Volant
Construction du corps	2 pièces
Passage intégral	Oui
Longueur connexion 1	63.5 Millimètre
Longueur utile connexion 1	63.5 Millimètre
Longueur connexion 2	63.5 Millimètre
Longueur utile connexion 2	63.5 Millimètre
Hauteur poignée	79 Millimètre
Longueur poignée	72 Millimètre
Angle de la vanne	180 sexagénaire (angle)
Ouverture de clé	45 Millimètre

© 2022 Flamco B.V. Tous droits réservés. Nous nous réservons le droit d'apporter des changements quant à la conception et quant aux spécifications techniques de nos produits.

Trouvez de plus amples informations en ligne:

Instructions d’installation
F10523-F10524 DWG
F10523-F10524 REVIT
Catalogue

Instructions d’installation
F10523-F10524 DWG
F10523-F10524 REVIT
Catalogue
Fännring 1
6403, Küssnacht am Rigi - ch

T +41 41 854 30 50
E ch.info@aalberts-hfc.com
I flamcogroup.com

© 2022 Flamco B.V. Tous droits réservés. Nous nous réservons le droit d'apporter des changements quant à la conception et quant aux spécifications techniques de nos produits.