F10523 - MKH PRESS TG-B - DN 25

Scheda tecnica 2022/09/01

Valvola ad otturatore sferico di intercettazione per l'utilizzo in impianti di riscaldamento ad acqua calda, con raccordo a pressare per profilo M e V su entrambi i lati, per tubi in rame, acciaio al carbonio e acciaio inox, a passaggio totale.
Con impugnatura termometrica circolare blu, termometro con Ø 63 mm integrato.



Vantaggi

- Tutte le valvole ad otturatore sferico da DN 20 a DN 50 (tranne F10121) sono dotate di uno speciale perno cavo per l'installazione di un'impugnatura a leva o termometrica, le impugnature possono essere rimosse e montate sulle valvole senza l'uso di attrezzi
- Disponibili gusci e coppelle isolanti!

Specifiche tecniche

- Temperatura di esercizio max.: 110 °C di temperatura costante, 130 °C nel breve termine
- Pressione di esercizio max.: 10 bar
- Mezzo di lavoro: riscaldamento dell'acqua conforme a VDI 2035
- Intervallo di pressione nominale: PN 16

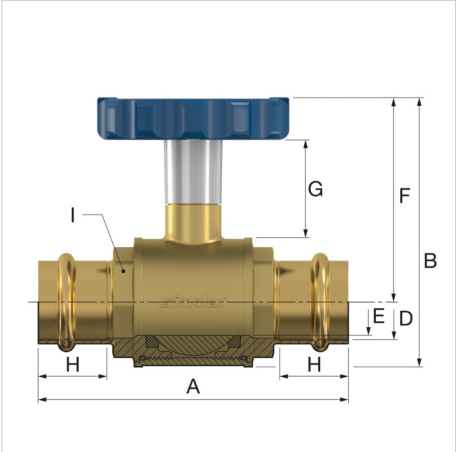

Materiali

- Alloggiamento: ottone
- Sfera: ottone cromato
- Guarnizione a sfera: PTFE
- Perni: ottone
- Guarnizione: EPDM

Sfera cromata dura con sede in Teflon, perno di controllo con doppia guarnizione O-ring.
Nota importante
Per le valvole ad otturatore sferico che rimangono costantemente in una specifica posizione di esercizio, si raccomanda l'attivazione almeno una o due volte l'anno; tuttavia, ciò dipenderà dalle condizioni applicative e di esercizio. Operando queste valvole a intervalli regolari, è possibile evitare effetti deleteri nel meccanismo di funzionamento, oltre a possibili danni.

Description	MKH PRESS TG-B - DN 25
Codice Articolo	F10523
GTIN	04013852252158
Model	Valvola ad otturatore sferico tubazioni con raccordo a pressare e impugnatura termometrica blu
Diametro nominale	DN 25
Raccordo (D Ø) [mm]	28

© 2022 Flamco B.V. Tutti i diritti riservati. Ci riserviamo il diritto di cambiare specifiche di progettazione e tecniche degli nostri prodotti.

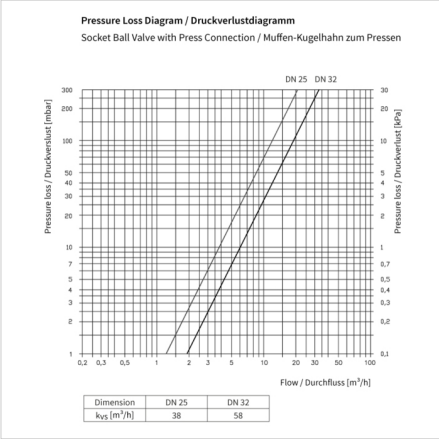

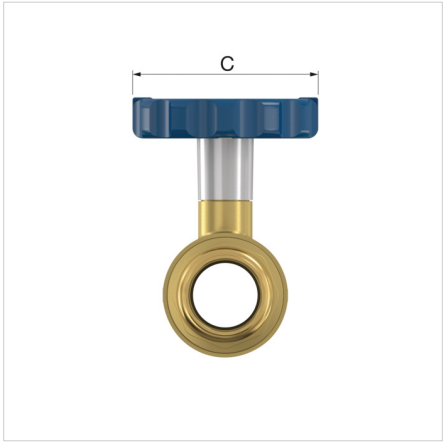

Dimensioni

Tipo	Dimensioni [mm]							
	A	B	C Ø	E (Ø)	F	G	H	I (WS)
MKH PRESS TG-B - DN 25	116,5	101	72	25	77	37	26	39
MKH PRESS TG-B - DN 32	127,0	104	72	32	79	34	28	45

© 2022 Flamco B.V. Tutti i diritti riservati. Ci riserviamo il diritto di cambiare specifiche di progettazione e tecniche degli nostri prodotti.

Classification General Data

Etim Group	rubinetti di intercettazione/valvole/regolatori
Etim Class	Valvola a sfera
Product Name	
Brand	Simplex
Product Type	No Specification
Artikelnummer	F10523

Attributes

Attacco Lampada	Ottone
Qualità del materiale	CuZn40Pb2 (CW617N)
protezione superficiale alloggiamento	Nessuna
Materiale della guarnizione a sfera	PTFE
Materiale sfera	Ottone
Surface protection ball	Cromato
Materiale pistone	Ottone
Materiale della guarnizione del mandrino primario	EPDM
Materiale della guarnizione del mandrino secondario	EPDM
Collegamento nominale del diametro interno 1	DN 25
Connessione diametro tubo esterno 1	28 mm
Connessione 1	Manicotto di pressione
Con attacco 1 attacco	No
Diametro esterno del tubo di connessione 2	28 mm
Contour code connection 1	più
Diametro nominale interno della connessione 2	DN 25
Connessione 2	Manicotto di pressione
Con attacco 2 attacco	No
Contour code connection 2	più
sigillatura	EPDM
Fase di compressione dell'articolo	PN 16
Con scarico	No
scarico	No
con valvola di non ritorno	No
Con filtro	No
Con termometro	Yes
Modello	Dritto
Con guscio isolante	No
Marchio di qualità FM	No
Marchio di qualità UL	No
Marchio di qualità ULC	No
Marchio di qualità LPCB	No
Sicurezza-fuoco	No
temperatura media (funzionamento continuato)	0 - 110 °C
Sterile	No
senza grasso	No
operazione	Hand wheel
Costruzione di alloggi	bipezzo
dado pieno	Yes
Lunghezza della connessione 1	58 mm
Collegamento della lunghezza di lavoro 1	58 mm
Lunghezza della connessione 2	58 mm

© 2022 Flamco B.V. Tutti i diritti riservati. Ci riserviamo il diritto di cambiare specifiche di progettazione e tecniche degli nostri prodotti.

Collegamento della lunghezza di lavoro 2	58 mm
Gestire l'altezza	75 mm
Lunghezza dell'impugnatura	72 mm
Angolo della valvola	180 °
Larghezza della chiave	39 mm

Ulteriori informazioni sono disponibili online:

Istruzioni per l’installazione
F10523-F10524 DWG
F10523-F10524 REVIT
Catalogo

Istruzioni per l’installazione
F10523-F10524 DWG
F10523-F10524 REVIT
Catalogo
Fännring 1
6403, Küssnacht am Rigi - ch

T +41 41 854 30 50
E ch.info@aalberts-hfc.com
I flamcogroup.com

© 2022 Flamco B.V. Tutti i diritti riservati. Ci riserviamo il diritto di cambiare specifiche di progettazione e tecniche degli nostri prodotti.