

Serie FIDO. SFER

Articolo 9010

Kugelhahn mit vollem Durchgang für Gas, beiderseits Innengewinde mit Aluminiumhebel.

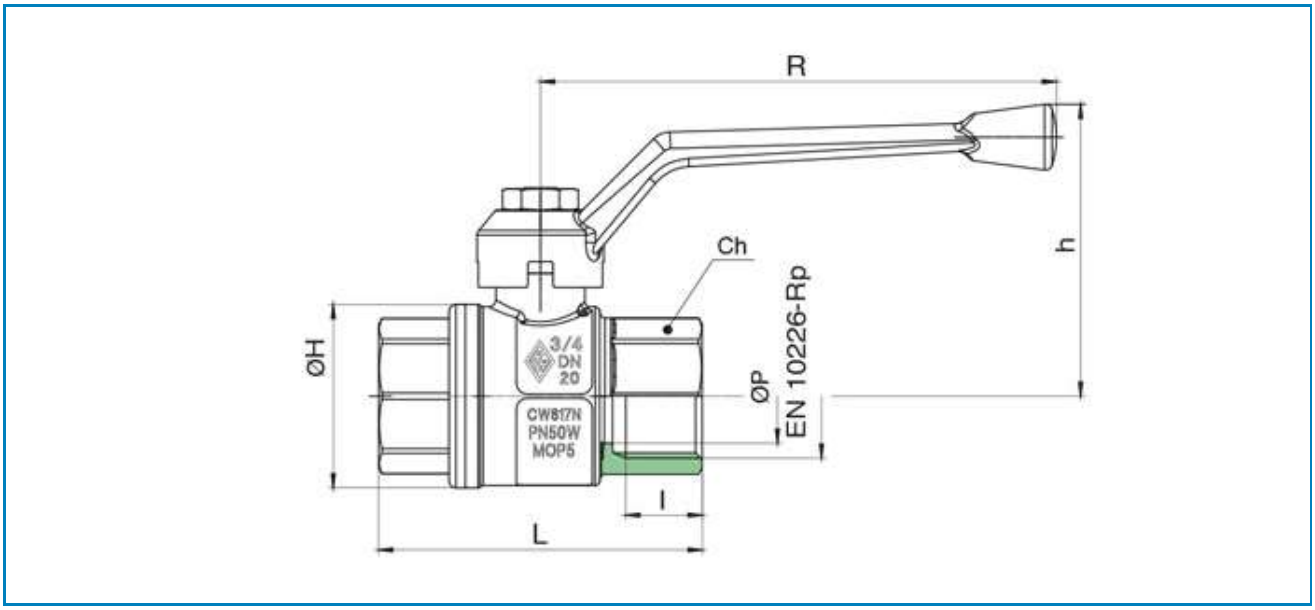

MISURA SIZE	DN	BOX	MASTER BOX	CODICE CODE	ØP	I	L	ØH	Ch	R	h	MOP	Kg
1/4"	8	25	50	9010020000	10	11	51,5	23	20	95	46,5	5	0,14
3/8"	10	25	50	9010030000	10	11,4	51,5	23	20	95	46,5	5	0,12
1/2"	15	50	100	9010040000	15	15	62	33	25	95	50	5	0,20
3/4"	20	25	50	9010050000	20	16,3	69	39	31	110	62	5	0,33
1"	25	20	40	9010060000	25	19,1	83	49	38	110	66	5	0,51
1"1/4	32	10	20	9010070000	32	21,4	96	59	48	160	79	5	0,84
1"1/2	40	6	12	9010080000	40	21,4	108	73	54	160	85,5	5	1,24
2"	50	4	8	9010100000	50	25,7	127	86	67	170	103	5	1,96
2"1/2	65	2	4	9010120000	65	30,2	152	111	90	205	129	5	3,65
3"	80	-	4	9010140000	80	33,3	177	136	105	205	140	5	5,87
4"	100	-	2	9010180000	100	39,3	214	166	130	260	160	5	10,49

Limiti di temperatura: -20°C +60°C - Temperature range: -20°C +60°C.