

Serie **SUPER-SFER**

Articolo **1600**

Kugelhahn mit vollem Durchgang, beiderseits Innengewinde, mit Aluminiumhebel.

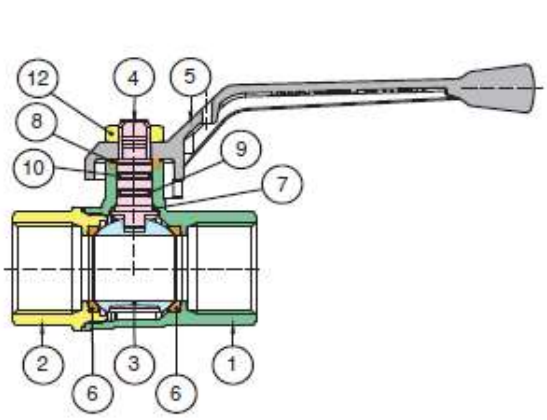

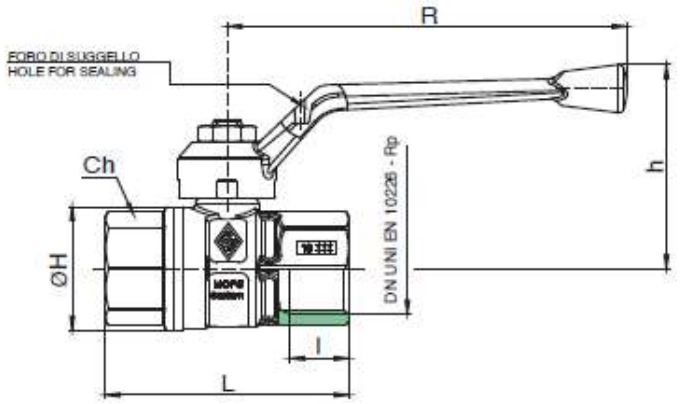

POS.	TEILBENENNUNG	MATERIALE-MATERIALS MATERIAUX-WERKSTOFF- MATERIAL	N°P
1	GEHÄUSE	BRASS CW617N UNI EN 12420	1
2	MUFFE	BRASS CW617N UNI EN 12420	1
3	KUGEL	BRASS CW617N UNI EN 12420	1
4	SPINDEL	BRASS CW617N UNI EN 12420	1
5	HANDHEBEL	ALUMINIUM EN-AC 46100 EN 1706	1
6	KUGELDICHTUNG	P.T.F.E	1
7	SPINDELDICHTUNG	P.T.F.E	1
8	O-RING	P.T.F.E	1
9	O-RING	NBR	1
10	O-RING	FKM	
11	MUTTER	STEEL CL 04 UNI EN ISO 898	1

MISURA SIZE	DN	€	BOX	MASTER BOX	CODICE CODE	I	Ch	ØH	L	h	R	Kv	PN	Kg
1/4"*	8		20	80	1700020000	11	20	23	51,5	46,5	95	5,4	64	0,14
3/8"*	10		20	80	1700030000	11,4	20	23	51,5	46,5	95	6	64	0,12
1/2"	15		20	80	1600040000	15	25	30	59	47,5	95	16,3	50	0,17
3/4"	20		10	40	1600050000	16,3	31	36	67	59,5	110	29,5	40	0,28
1"	25		10	20	1600060000	19,1	38	43,5	81,5	62	110	43	40	0,44
1"1/4	32		6	12	1600070000	21,4	48	53	94	75,5	160	89	40	0,75
1"1/2	40		4	8	1600080000	21,4	54	65	102,5	81,5	160	230	40	1,03
2"	50		2	4	1600100000	25,7	67	80	123	99,5	170	265	40	1,80
2"1/2*	65		2	4	1700120000	30,2	90	111	152	129	205	540	25	3,65
3"*	80		-	4	1700140000	33,3	105	136	177	140	205	873	25	5,87
4"*	100		-	2	1700180000	39,3	130	166	214	160	260	1390	25	10,49

Limiti di temperatura: -20°C +160°C - Temperature range: -20°C +160°C.

* Art.1700